Irēna Adamoviča
Sertifikāts Nr.3-00444

Stadiona iela 4 -36, Daugavpils
Latvija, LV1009
Nr.05095410216
t.26538112
e-pasts: anir2@inbox.lv

Pasūtītājs: **SIA "Daugavpils dzīvoklu un komunālās saimniecības uzņēmums" LV41503002485**

Adrese: **Pārdaugavas iela 63A, Daugavpils**

Būves klasifik. kodi: **22220301, 22230103**

Būvprojekta nosaukums:

Dzīvojamās mājas Pārdaugavas ielā 63A, Daugavpilī pieslēgšana ūdensapgādes un kanalizācijas tīkliem

APLIECINĀJUMA KARTE

Izraksts

Daugavpils pilsētas domes Pilsētplānošanas un būvniecības departaments

Reģistrācijas Nr. 90000077325, Raiņa iela 28, Daugavpils, LV-5401
tālrunis: 65407780, e-pasts: aija.krumina@daugavpils.lv, http://www.daugavpils.lv

21.07.2021 Nr.

Būvvaldes atzīmes un lēmumi

Būvdarbu uzsākšanas nosacījumi

1.	Būvvaldē iesniedzamie dokumenti
1.1.	informācija par būvdarbu veicēju/būvētāju;
1.2.	būvdarbu veicēja/būvētāja civiltiesiskās atbildības obligātās apdrošināšanas polises kopija;

Atzīme par būvniecības ieceres akceptu 28.06.2021.. vienkāršotās būvniecības iecerē Nr.BIS-BV-3.3-2021-3356.

Teritorijas plānojumā (lokālplānojumā, detālplānojumā) galvenā izmantošana (papildizmantošana): mazstāvu dzīvojamā apbūve, transporta infrastruktūras teritorija.
Ieceres realizācijas termiņš: **21.07.2026**
Atzinums par būves pārbaudi:

Šo lēmumu (administratīvo aktu) mēneša laikā pēc tā spēkā stāšanās var apstrīdēt Administratīvā procesa likumā noteiktajā kārtībā .

Dokumentu elektroniski parakstīja būvvaldes vai institūcijas, kura pilda būvvaldes funkciju, atbildīgā amatpersona:

Nadežda Giptere, Daugavpils pilsētas domes pilsētplānošanas un būvniecības departamenta buvvaldes vadītāja, Daugavpils pilsētas domes Pilsētplānošanas un būvniecības departaments	21.07.2021 13:28
(vārds, uzvārds, amats, organizācija)	(datums)

Izraksts

Šis dokuments ir parakstīts BIS ar elektroniskās parakstīšanas rīku saskaņā ar Būvniecības likuma 24.panta 9. un 10. daļu.

Izrakstu sagatavoja: Būvniecības informācijas sistēma
21.07.2021 14:40
Irēna Adamoviča

Adresāts: Daugavpils pilsētas domes Pilsētplānošanas un būvniecības departaments

Apliecinājuma karte inženierbūvei (lēmums)

Nr. BIS-BV-3.3-2021-3356

I. Ieceres dokumentācija
Būvniecības ierosinātājs (pasūtītājs): **Sabiedrība ar ierobežotu atbildību "Daugavpils dzīvokļu un komunālās saimniecības uzņēmums" 41503002485**
Lūdzu izskatīt iesniegumu **Kanalizācija** būvniecību.

1. Ziņas par būvēm:

Kadastra apzīmējums -
Kadastra numurs -

1.	Būves veids	Inženierbūve
2.	Inženierbūves iedalījums	inženiertīkla pievads
3.	Nosaukums	Kanalizācija
4.	Būvniecības veids	Jauna būvniecība
5.	Būves grupa	1. grupa
6.	Adrese	-
7.	Galvenā zemes vienība	05000150719
8.	Īpašnieks vai, ja tāda nav, tiesiskais valdītājs un/vai lietotājs	-
9.	Paredzētais galvenais lietošanas veids	2223 Vietējās nozīmes notekūdeņu cauruļvadi un attīrīšanas būves
10.	Garums (m)	58.85
11.	Izmantotie materiāli	PP

Būvniecības ierosinātājs (pasūtītājs): **Sabiedrība ar ierobežotu atbildību "Daugavpils dzīvokļu un komunālās saimniecības uzņēmums" 41503002485**
Lūdzu izskatīt iesniegumu **Ūdensvads** būvniecību.

2. Ziņas par būvēm:

Kadastra apzīmējums -
Kadastra numurs -

1.	Būves veids	Inženierbūve
2.	Inženierbūves iedalījums	inženiertīkla pievads
3.	Nosaukums	Ūdensvads
4.	Būvniecības veids	Jauna būvniecība
5.	Būves grupa	1. grupa
6.	Adrese	-
7.	Galvenā zemes vienība	05000150719
8.	Īpašnieks vai, ja tāda nav, tiesiskais valdītājs un/vai lietotājs	-
9.	Paredzētais galvenais lietošanas veids	2222 Vietējās nozīmes aukstā un karstā ūdens apgādes būves
10.	Garums (m)	61.6
11.	Izmantotie materiāli	PE

3. Ziņas par zemes gabaliem:

Kadastra apzīmējums **05000150719**
Kadastra numurs **05000150719**

1.	Adrese	-
2.	Īpašnieks	Daugavpils pilsētas dome, 90000077325, Krišjāņa Valdemāra iela 1, Daugavpils, LV-5401, +37165404344, info@daugavpils.lv

1. Ziņas par zemes gabaliem:

Kadastra apzīmējums **05000152816**
Kadastra numurs **05009018770**

1.	Adrese	Pārdaugavas iela 63A, Daugavpils, LV-5415
2.	Īpašnieks	Daugavpils pilsētas dome, 90000077325, Krišjāņa Valdemāra iela 1, Daugavpils, LV-5401, +37165404344, info@daugavpils.lv Inna Jefimova, 160586-12111, Pārdaugavas iela 63A-1, Daugavpils, LV-5415

4. Ziņas par būvniecības finansējuma avotu: privātie līdzekļi

5. Pilnvarotā persona: Irēna Adamoviča 050954-10216

6. Ieceres izstrādātājs: Irēna Adamoviča, sert. Nr. 3-00444

7. Būvspeciālists(-i):

8. Atkritumu apsaimniekošana: 0 kub.m.

9. Ieceres izstrādātāja un būvspeciālista(-u) apliecinājumi:
Risinājumi atbilst paredzētajam lietošanas veidam, normatīvajiem aktiem, vietējās pašvaldības saistošajiem noteikumiem un saņemtajiem tehniskajiem un īpašajiem noteikumiem.
Veicamās izmaiņas neietekmēs būves mehānisko stiprību un stabilitāti.

Ieceres izstrādātājs:

Irēna Adamoviča, sert. Nr. 3-00444

(vārds, uzvārds) (paraksts, datums)

Būvspeciālists(-i):

10. Būvniecības ierosinātāja (pasūtītāja) apliecinājumi un paraksts:
Apliecinu, ka pievienotie īpašuma tiesību apliecinājuma dokumenti (kopijas) ir autentiski, patiesi un pilnīgi, attiecībā uz objektu nav nekādu apgrūtinājumu, aizliegumu vai strīdu.
Apliecinu robežzīmju esību apvidū.

Sabiedrība ar ierobežotu atbildību "Daugavpils dzīvokļu un komunālās saimniecības uzņēmums", reģ. Nr. 41503002485

(vārds, uzvārds) (paraksts, datums)

11. Pielikumā – iesniegtie dokumenti:

Nr. p.k.	Dokumenta veids	Dokumenta nosaukums	Apraksts
1		iecere_88129.pdf	
2		dokumentacijas_dalas.pdf	

21.07.2021 Nr.

Būvdarbu uzsākšanas nosacījumi

1.	Būvvaldē iesniedzamie dokumenti
1.1.	informācija par būvdarbu veicēju/būvētāju;
1.2.	būvdarbu veicēja/būvētāja civiltiesiskās atbildības obligātās apdrošināšanas polises kopija;

Atzīme par būvniecības ieceres akceptu 28.06.2021.. vienkāršotās būvniecības iecerē

Izraksts

Nr.BIS-BV-3.3-2021-3356.

Teritorijas plānojumā (lokālplānojumā, detālplānojumā) galvenā izmantošana (papildizmantošana): mazstāvu dzīvojamā apbūve, transporta infrastruktūras teritorija.
Ieceres realizācijas termiņš: **21.07.2026**
Atzinums par būves pārbaudi:

Šo lēmumu (administratīvo aktu) mēneša laikā pēc tā spēkā stāšanās var apstrīdēt Administratīvā procesa likumā noteiktajā kārtībā .

Dokumentu elektroniski parakstīja būvvaldes vai institūcijas, kura pilda būvvaldes funkciju, atbildīgā amatpersona:

Nadežda Giptere, Daugavpils pilsētas domes pilsētplānošanas un būvniecības departamenta buvvaldes vadītāja, Daugavpils pilsētas domes Pilsētplānošanas un būvniecības departaments	21.07.2021 13:28
(vārds, uzvārds, amats, organizācija)	(datums)

Izrakstu sagatavoja: Būvniecības informācijas sistēma
21.07.2021 14:38
Irēna Adamoviča

SĒJUMA SATURS.

1. Titullapa.
2. Sējuma saturs.
3. Zemesgrāmatu apliecība.
4. Daugavpils pilsētas pašvaldības iestādes "Komunālās saimniecības pārvalde" tehniskie noteikumi Nr.4-12/295.
5. AS "Sadales tīkls" tehniskie noteikumi Nr.30AT00-03/TN-18606.
6. SIA "DAUGAVPILS ŪDENS" tehniskie noteikumi Nr.13./128 no 25.11.2020.
7. Ūdnes mērīšanas akas PM500 tehniskā specifikācija. Montāžas shēma PM400.
8. Topogrāfiskais plāns.
9. Skaidrojošs apraksts.

RASĒJUMI.

UKT DAĻA. (ārējie tīkli)

10. **UKT - 1** - **VISPĀRĪGIE RĀDĪTĀJI.**
11. **UKT - 2** - **ĢENERĀLPLĀNS AR ŪK TĪKLIEM.**
12. **UKT - 3** - **ŪDENSVADA Ū1 GARENPROFILS.**
13. **UKT - 4** - **ŪDENSVADA Ū1 SHĒMA. ŪDENSVADA Ū1 DETALIZĒJUMS.**
14. **UKT - 5** - **KANALIZĀCIJAS K1 GARENPROFILS.**
15. **UKT - 6** - **CAURUĻVADA IZBŪVE BŪVGRĀVĪ AR STIPRINĀJUMIEM. IELAS GRIEZUMS. KONSTRUKCIJA KOMUNIKĀCIJU ĪSLAICĪGAI UZSIEŠANAI UN AIZSARDZĪBAI.**
16. **IS-1** - **BŪVDARBU APJOMI.**

Nodalījuma noraksts

Daugavpils tiesa

Daugavpils pilsētas zemesgrāmatas nodalījums Nr. 5515

Kadastra numurs: 05000152815

Pārdaugavas iela 65, Daugavpils

I daļas 1.iedaļa Nekustams īpašums, servitūti un reālnastas, pievienotie zemes gabali	Domājamā daļa	Platība, lielums
1.1. Zemes gabals ar kadastra numuru 0500- 015- 2815. 2.1. Uz zemes gabala atrodas namīpašums: dzīvojamā māja un četras palīgceltnes. ***Žurn. Nr. 2161, lēmums 06.03.2001., tiesnese Ludmila Guseva***		666 m²

II daļas 1.iedaļa Nekustama īpašuma īpašnieks, īpašumtiesību pamats	Domājamā daļa	Summa
1.1. Īpašnieks: GENADIJS RUMJANCEVS, personas kods 290370-10261, dzim. 29.03.1970. Daugavpilī. ***Saistīts ar ierakstiem: II daļas 1.iedaļa 2.1, 3.1, 4.1 (222101002161)*** 2.1. Īpašuma tiesības nostiprinātas uz zemi ar kadastrālo vērtību Ls.360,-. 3.1. Īpašuma tiesības nostiprinātas uz ēkām kopvērtībā Ls.4019,-. 4.1. Pamats: 2000. gada 11. maija Daugavpils pilsētas zemes komisijas lēmums Nr.95, 2000. gada 18. jūlija līgums ar Latvijas Hipotēku un zemes banku Nr.54/2393 un ēkām - 1993. gada 28. maija un 2001. gada 7. februāra akti par ēku pieņemšanu ekspluatācijā. ***Žurn. Nr. 2161, lēmums 06.03.2001., tiesnese Ludmila Guseva***	1	

III daļas 1.iedaļa Lietu tiesības, kas apgrūtina nekustamu īpašumu	Platība, lielums
1.1. Atzīme - 0,4 kV elektrisko tīklu gaisvadu līnijas aizsargjosla. ***Žurn. Nr. 2161, lēmums 06.03.2001., tiesnese Ludmila Guseva***	138 m²

Informācija par apgrūtinājumiem, kas attiecas uz īpaši aizsargājamām dabas teritorijām vai mikroliegumiem – pieejama dabas datu pārvaldības sistēmā OZOLS https://ozols.gov.lv/pub

Informācijas prasītājs: Jūlija Mamaja (WEB_LZ). Pieprasījums izdarīts 17.05.2021. 13:27:53.

Piezīme. Saskaņā ar Eiropas Parlamenta un Padomes 2016.gada 27.aprīļa Regulu Nr.2016/679 par fizisku personu aizsardzību attiecībā uz personas datu apstrādi un šādu datu brīvu apriti un ar ko atceļ Direktīvu 95/46/EK (Vispārīgā datu aizsardzības regula) katrs informācijas pieprasījums no datubāzes tiek reģistrēts.

LATVIJAS REPUBLIKA
DAUGAVPILS PILSĒTAS PAŠVALDĪBAS IESTĀDE
„KOMUNĀLĀS SAIMNIECĪBAS PĀRVALDE"

Reģ. Nr. 90009547852, Saules ielā 5A, Daugavpilī, LV-5401, tālrunis 654-76314, fakss 654-76318
ksp@daugavpils.lv www.daugavpils.lv

Daugavpilī

Datums skatāms laika zīmogā Nr.4-12/295

Irēnai Adamovičai
anir2@inbox.lv

Tehniskie noteikumi objektam:
"Dzīvojamās mājas Pārdaugavas ielā 63A, Daugavpilī, pieslēgšana ūdensapgādes un kanalizācijas tīkliem

1. Pirms projektēšanas darbu uzsākšanas, izgatavot topogrāfisko uzmērījumu ar vertikālajām atzīmēm, inženiertīkliem, zemes gabalu robežām, ielu sarkanām līnijām, mērogā 1:500;
2. Projektā paredzēt pasākumus DPPI "Komunālās saimniecības pārvalde" esošo lietus ūdens kanalizācijas un apgaismojuma tīklu (turpmāk – Inženierkomunikācijas) aizsardzībai, to funkcionalitātes un piekļuves saglabāšanai saskaņā ar Aizsargjoslu likumu;
3. Gadījumā, ja tehnisku iemeslu dēļ 2.punktā minētais nav iespējams, tad būvprojektā jāparedz atsevišķu risinājumu esošo Inženierkomunikāciju pārbūves darbiem ārpus apbūves laukuma (turpmāk – Risinājums). Risinājumu izstrādāt atsevišķos rasējumos 1:250 mērogā ar vertikāliem un horizontāliem gabarītiem. Risinājumu iepriekš saskaņot ar DPPI "Komunālās saimniecības pārvalde";
4. Projektēšanu veikt saskaņā ar Vispārīgiem būvnoteikumiem (MK noteikumi Nr.500), LBN prasībām, Aizsargjoslu likumu un attiecīgo dienestu izsniegtajiem tehniskajiem noteikumiem;
5. Veicot izbūves darbus, saglabāt esošus pazemes inženiertīklus, kā arī pēc iespējas kokus un zālienus;
6. Izbūvējot inženierkomunikācijas, kas šķērso brauktuves, kuru segums veidots pēdējo piecu gadu laikā no asfaltbetona, betona, dabīgā bruģakmens, mākslīgā bruģakmens (betona plātnes, keramiskais bruģakmens u.c.), lietojama beztranšeju metode (caurduršana)
7. Inženierkomunikāciju izbūves metodi saskaņot ar DPPI "Komunālās saimniecības pārvaldē";
8. Ceļa segums jāatjauno visā tā platumā gadījumā, ja tranšeja šķērso ceļa asi vai aizņem 2/3 no brauktuves vai ietves daļas. Projekta dokumentāciju saskaņot ar visiem ieinteresētiem dienestiem;

9. Projektēto pazemes inženierkomunikāciju aku vāku novietošanu paredzēt starp vai ārpus transportlīdzekļu stāvēšanas vietas kā arī vāku novietošanu paredzēt starp vai ārpus transportlīdzekļu riteņu kustības trajektorijas;
10. Pirms darbu uzsākšanas darbu veicēja pienākums DPPI "Komunālās saimniecības pārvaldē" izņemt darbu veikšanas (rakšanas) atļaujas darbiem, kas saistīti ar ceļa seguma uzlaušanu, zemes darbiem ielu sarkano līniju robežās jebkurā dziļumā vai transporta būvju aizsardzības zonās un inženierkomunikāciju aizsargjoslās inženierkomunikāciju izbūvei, pārbūvei vai atjaunošanai;
11. Būvprojekta ietvaros izstrādāt un saskaņot segumu atjaunošanas plānu un griezumus;
12. Koku ciršanu (ja ir nepieciešams) saskaņot ar DPPI "Komunālās saimniecības pārvalde" mežzini;
13. Pirms objekta nodošanas ekspluatācijā zālienam jābūt tīram no nezālēm un vismaz 1 reizi noravētam, kā arī divas reizes nopļautam. Pēc otras pļaušanas, zālienam jābūt apmēram 4-5cm augstumā;
14. Zāliena sēklu maisījumu un augsnes īpašības saskaņot ar DPPI "Komunālās saimniecības pārvalde" mežzini vai vides tehniķi;
15. Būvniecības informācijas sistēmā saskaņošanai iesniegt pilnu būvprojektu, .pdf, .dwg., .docx, .xlsx formātā. Pēc iespējas katru sējumu iesniegt kā vienotu .pdf failu;
16. Kustības organizēšanu izpildīt atbilstoši MK noteikumiem Nr.421 "Noteikumi par darba vietu aprīkošanu uz ceļiem";
17. Nodrošināt celtniecības būvgružu (atkritumu) novākšanu ievērojot Atkritumu apsaimniekošanas likuma prasības, noslēdzot attiecīgu līgumu ar komersantu, kuram ir attiecīga atļauja šādu darbību veikšanai;
18. Pēc būvdarbu pabeigšanas pieprasīt atzinumu par objekta gatavību nodošanai ekspluatācijā, pievienojot būvdarbu apjomus un celtniecības būvgružu utilizācijas pamatojošo dokumentāciju.

Tehnisko noteikumu derīguma termiņš – 24 mēneši no izsniegšanas brīža.

Daugavpils pilsētas pašvaldības iestādes
„Komunālās saimniecības pārvalde" vadītāja vietnieks A. Džeriņš

O.Krukovskis
olegs.krukovskis@daugavpils.lv
65476482

ŠIS DOKUMENTS IR ELEKTRONISKI PARAKSTĪTS AR DROŠU ELEKTRONISKO PARAKSTU UN SATUR LAIKA ZĪMOGU

Akciju sabiedrība "Sadales tīkls"
Šmerļa iela 1, Rīga, LV-1160, Latvija
Reģ. Nr. 40003857687

Klientu serviss
bezmaksas tālrunis: 8403
e-pasts: st@sadalestikls.lv
www.sadalestikls.lv

Irēna Adamoviča

Rīga
Datumu skatīt dokumenta paraksta laika zīmogā
Nr. 30AT00-03/TN-18606
Uz 22.01.2021 Nr. BIS-BV-6.18-2021-3252

Tehniskie noteikumi ūdensvadu, kanalizācijas, meliorācijas pārbūvei vai izbūvei objekta teritorijā

1. OBJEKTA RAKSTUROJUMS

1.1. Objekta atrašanās vieta: *Pārdaugavas iela 63A, Daugavpils (05000152816, 05000150719);*

1.2. Objekta nosaukums: *Dzīvojamās mājas Pārdaugavas ielā 63A, Daugavpilī, pieslēgšana ūdensapgādes un kanalizācijas tīkliem.*

2. NORĀDĪJUMI ŪDENSVADU, KANALIZĀCIJAS, MELIORĀCIJAS PĀRBŪVEI VAI IZBŪVEI OBJEKTA TERITORIJĀ

2.1. Objekta izbūves teritorijā atrodas AS "Sadales tīkls" valdījumā esošas elektroietaises. Informāciju par elektrolīniju novietojumu varat saņemt saskano.sadalestikls.lv sadaļā "Informācijas pieprasījumi";

2.2. Veicot projekta izstrādi ievērot īpašuma lietošanas tiesību ierobežojumus elektropārvades līniju (EPL) aizsargjoslās, kas noteikti ar Aizsargjoslu likuma (pieņemts 1997. gada 5. februārī) 35. un 45. pantu, nodrošinot iespēju brīvai piekļuvei esošo inženierkomunikāciju apkalpei un rekonstrukcijai;

2.3. Projektā jābūt ievērotiem noteiktajiem attālumiem starp inženierkomunikācijām, saskaņā ar 30.09.2014. MK noteikumiem Nr. 574 "Noteikumi par Latvijas būvnormatīvu LBN 008-14 "Inženiertīklu izvietojums"";

2.4. Esošām elektroietaisēm jābūt uznestām projektā. Projektā jāizceļ esošo elektroapgādes objektu aizsardzībai un ekspluatācijai noteiktās aizsargjoslas. Minēto aizsargjoslu attēlošanai izmantot attiecīgo kartes mērogu saskaņā ar MK noteikumiem Nr. 573 "Elektroenerģijas ražošanas, pārvades un sadales būvju būvnoteikumi";

2.5. AS "Sadales tīkls" valdījumā esošās kabeļu līnijas, šķērsojumos ar projektējamām inženierkomunikācijām, kas projektētas izbūvei ar atklātās tranšejas metodi, ceļiem un ietvēm paredzēt ievietot kabeļu divpusējās aizsargcaurulēs 750N;

2.6. Veicot darbus ar celšanas mehānismiem 30 m joslā no gaisvadu elektrolīnijas malējā vada ievērot MK noteikumus Nr.982 "Enerģētikas infrastruktūras objektu aizsargjoslu noteikšanas metodika";

2.7. Ja izstrādājot projektu nav iespējams ievērot šīs prasības vai ir iespējama 6-20 kV vai 0,4 kV tīklu mehāniska aizskaršana, tad jāparedz to pārvietošana vai pārbūve.

2.7.1. Lai saņemtu Projektēšanas uzdevumu konkrētas AS "Sadales tīkls" elektroietaises pārvietošanai, lūdzam iesniegt iesniegumu portālā saskano.sadalestikls.lv par elektroapgādes objekta pārvietošanu. Pamatojoties uz Jūsu iesniegumu tiks izstrādāts atsevišķs Projektēšanas uzdevums konkrētas elektroietaises pārvietošanai vai pārbūvei;

2.7.2. Izstrādāts elektroietaišu pārvietošanas vai pārbūves būvprojekts skaņošanai jāiesniedz kopā ar objekta būvprojektu.

2.8. Lai ierīkotu jaunu pieslēgumu vai veiktu slodzes izmaiņas projektējamajam objektam, Jums jāiesniedz pieteikums Lietotāja elektrotīkla pieslēgumam vai slodzes izmaiņām. Ātri un ērti to varat izdarīt mūsu klientu portālā www.e-st.lv, izmantojot sadaļu *Pieteikumi.* Klientu servisa tālrunis uzziņām 8403;

2.9. Būvprojekta dokumentāciju caur būvniecības informācijas portālu (BIS) saskaņot ar AS "Sadales tīkls";

2.10. Enerģētikas likuma 23. panta 2. daļa nosaka, ka esošo energoapgādes komersantu objektu pārvietošana (tajā skaitā, aizsardzība un demontāža) pēc pamatotas nekustamā īpašuma īpašnieka prasības veic pats nekustamā īpašuma īpašnieks par saviem līdzekļiem;

2.11. Nosacījumi derīgi *vienu gadu* no to izsniegšanas dienas.

Šis dokuments ir parakstīts ar drošu elektronisko parakstu un satur laika zīmogu.

Elektroinženieris (TN): Nauris Niedre

Sagatavoja: *Nauris Niedre*
Tel. 8403

DAUGAVPILS ŪDENS

Sabiedrība ar ierobežotu atbildību "Daugavpils ūdens"

Vienotais reģistrācijas Nr.41503002432
PVN reģistrācijas Nr.LV41503002432
Ūdensvada iela 3, Daugavpils, LV - 5401

Tālrunis + 371 654-44565
e-pasts kontakti@daugavpils.udens.lv

AS "Citadele banka"
konta Nr.
LV56PARX0000872471014

Daugavpilī

25.11.2020 Nr. 13 4/128

Uz _____ Nr. _____

SIA "DDzKSU"
Reģ. Nr. 41503002485
Liepājas ielā 21, Daugavpilī

TN ūdensvada un kanalizācijas tīklu pieslēgšanai Pārdaugavas ielā 63A, Daugavpilī

Tehniskie noteikumi

1. Izstrādāt ūdensapgādes un kanalizācijas pievadu tehnisko dokumentāciju atbilstoši LR MK Noteikumiem Nr.500 „Vispārīgie būvnoteikumi", LR MK Noteikumiem Nr. 253 „Atsevišķu inženierbūvju būvnoteikumi", LBN 222-15 „Ūdensapgādes būves", LBN 223-15 „Kanalizācijas būves" „Aizsargjoslu likumam", LBN 008-14 „Inženiertīklu izvietojums", „Būvniecības likumam", "Ūdenssaimniecības pakalpojumu likumam" un citiem spēkā esošiem normatīviem dokumentiem.
2. Tehnisko dokumentāciju izskatīšanai un saskaņošanai jāiesniedz Būvniecības informācijas sistēmā (https://bis.gov.lv/bisp/) atbilstoši "Būvniecības likuma" prasībām. Tehnisko dokumentāciju saskaņot ar SIA „Daugavpils ūdens" un trešajām personām, atbilstoši LR MK Noteikumu Nr.500 „Vispārīgie būvnoteikumi" prasībām.
3. Tehniskās dokumentācijas vienu (akceptēto) eksemplāru iesniegt SIA "Daugavpils ūdens" papīrā veidā cietā vākā.
4. Pievadu būvniecības darbus var veikt persona, kas ir sertificēta ūdensapgādes un kanalizācijas sistēmu būvdarbu vadīšanas un būvuzraudzības jomā vai būvkomersanta reģistrā reģistrēta persona, ar SIA „Daugavpils ūdens" tehnisko uzraudzību (pirms tranšejas aizbēršanas SIA „Daugavpils ūdens" pārstāvja izsaukums ir obligāts).
5. Pieslēgšanu esošiem ūdensapgādes un kanalizācijas tīkliem veic tikai SIA „Daugavpils ūdens".
6. Tehniskie noteikumi derīgi vienu gadu.

ŪDENSAPGĀDEI

1. Paredzēt objekta pieslēgšanu esošiem SIA "Daugavpils ūdens" ķeta ūdensvada tīkliem Dn 150 mm Pārdaugavas ielā.
2. Līdz dzīvojamās mājas Pārdaugavas ielā 63 sarkanai līnijai paredzēt pazemes noslēdzošo armatūru.
3. Uz ūdensvada pievada piederības robežas izbūvēt ūdensmērītāju aku, kurā var iebūvēt ūdens patēriņa uzskaites mezglu komercuzskaites mēraparāta uzstādīšanai. Uzstādīšanas detaļas precizēt un saskaņot ar SIA "Daugavpils ūdens" tehniskās dokumentācijas izstrādāšanas gaitā.

4. Izmantojot vietējos (pazemes) ūdens avotus, šiem ūdensvada tīkliem jābūt fiziski atvienotiem (ar gaisa spraugu) no ūdensvada tīkliem, pa kuriem tiek piegādāts pilsētas ūdens.
5. Ūdensvada ievada diametru noteikt ar aprēķinu, saskaņā ar LBN 222-15 normām.
6. Ierīkojot ievadu izmantot polietilēna caurules (PE, HDPE u. tml.).
7. Ievada ielikšanas dziļums – ne mazāk par 2,0 m.

KANALIZĀCIJAI

1. Paredzēt objekta pieslēgšanu SIA „Daugavpils ūdens" kanalizācijas tīkliem kanalizācijas akā D 400 mm Pārdaugavas ielā.
2. Kanalizācijas izvada diametru noteikt tehniskās dokumentācijas izstrādāšanas gaitā, saskaņā ar LBN 223-15 normām.
3. Ierīkojot izvadu izmantot plastmasas caurules (PVC, PP u. tml.).
4. Pievienojot ēku kanalizācijas tīkliem, ēkā paredzēt sadzīves kanalizācijas vēdināšanu.

Pēc objekta pieslēgšanas SIA „Daugavpils ūdens" ūdensvada un kanalizācijas sistēmai jānoslēdz līgums ar SIA „Daugavpils ūdens" ūdensapgādes un kanalizācijas pakalpojumu sniegšanai.

SIA "Daugavpils ūdens"
Valdes locekle J.Lapinska

Čiževska 65422552, 29359519

ROTONS

Rotācijas formēšana un poliuretāna izstrādājumi

Ūdensmērīšanas aka ar siltumizolāciju PM 400 un PM 500

EKSPORTA UN INOVĀCIJAS BALVA 2011 LATVIJA Importa aizstājējprodukts

2011. gada Latvijas Investīciju un attīstības aģentūra (LIAA) un LR Ekonomikas ministrija piešķīra SIA Rotons 3. vietu kategorijā "Importa aizstājējprodukts" konkursā „Eksporta un inovācijas balva 2011".

Ūdensmērīšanas aka ar siltumizolāciju individuālo patērētāju pieslēgšanai municipālajam udensvadam.

Ūdensmērīšnas aka var tikt izvietota ielas "sarkanajās līnijās" vai privātīpašuma iekšējā teritorijā.

Ūdens mērītāji var tikt aprīkoti ar telemetrijas sistēmu.

SIA Rotons ražoto
Ūdens mērīšanas aku priekšrocības:

- Kompakta, viegli transportējama konstrukcija
- Zemas izbūves izmaksas
- Viegla skaitītāja apkalpošana
- Izturīga dubultsienu konstrukcija
- Iekapsulēts siltumizolācijas materiāls
- Ilgs kalpošanas laiks.

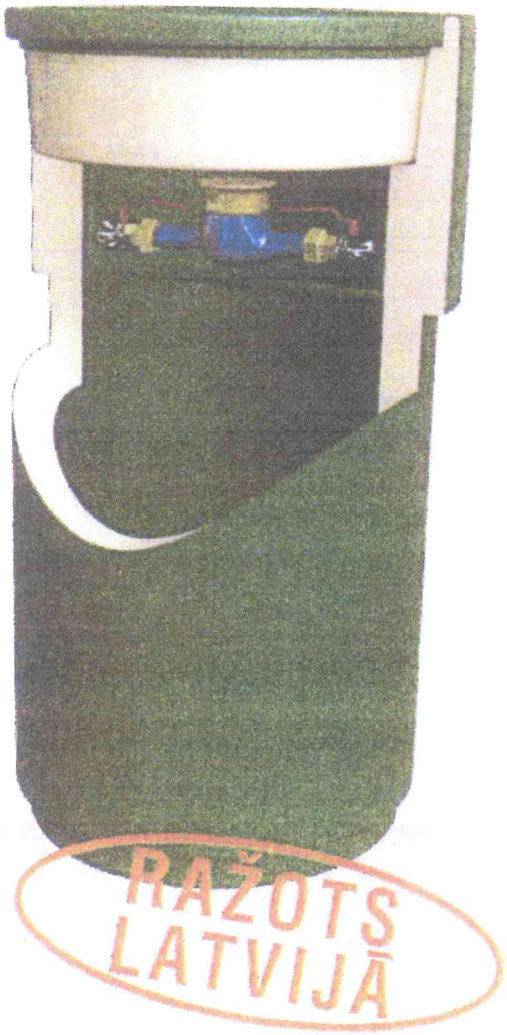

LATVIJAS TIRDZNIECĪBAS UN RŪPNIECĪBAS KAMERA

Nordic ARM

Montāžas shēma PM 400

Ūdens skaitītāja aka ar čuguna vāku (peldoša tipa)

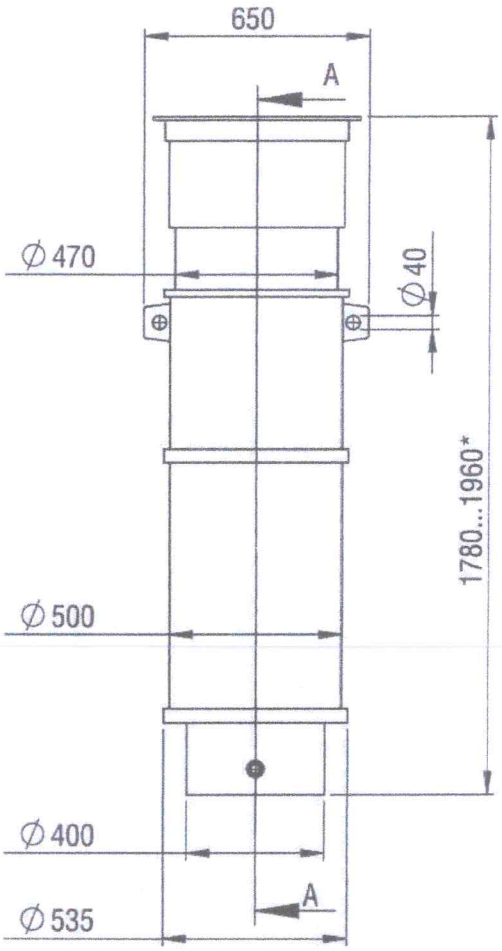

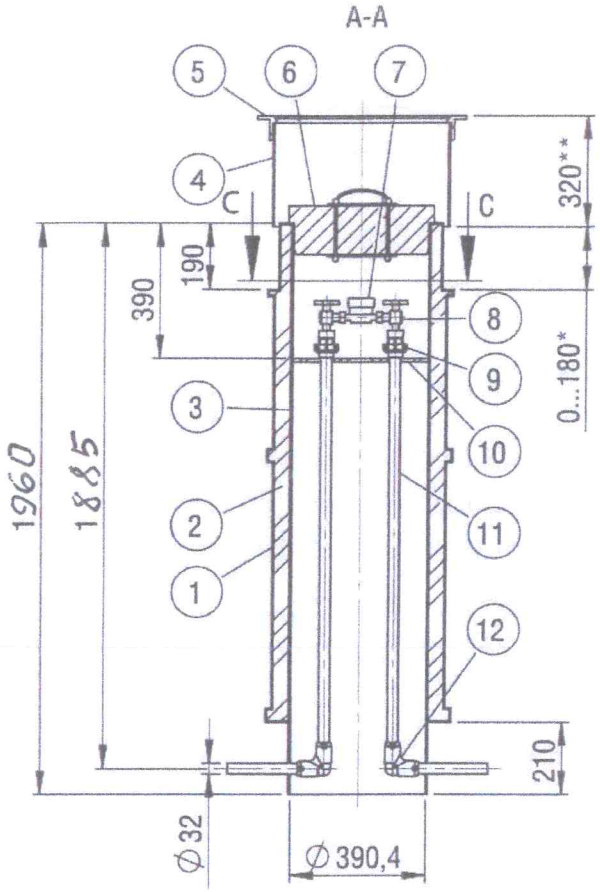

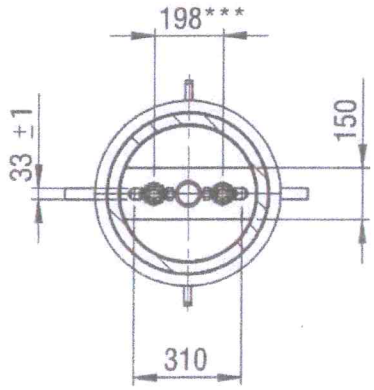

SPECIFIKĀCIJA

Poz.	Nosaukums	Skaits	Materiāli
1	Akas korpuss ārējais	1	LLDPE
2	Siltumizolācijas slānis	1	Poliuretāna putas
3	Akas korpuss iekšējais	1	HDPE
4	Teleskopiskais pagarinātājs	1	HDPE
5	Lūka	1	Ķets
6	Siltumizolācijas ieliktnis	1	Putupolistirols
7	Ūdens skaitītājs	1	
8	Lodveida lenķa krāns	2	HDPE
9	Kompresijas pārēja	2	PP
10	Stiprināšanas konsole	1	HDPE
11	Caurule Dn32		PE-100-RC
12	Elektrometināms likums	2	PE-100

* Regulējamie izmēri
** Izmērs var mainīties atkarība no lūka konstrukcijas.
*** Izmērs var mainīties atkarība no ūdens skaitītāja konstrukcijas.

Objekta izvietojuma shēma

Saskaņojoša organizācija	Komunikācijas	Saskaņotājs	Piezīmes	e-pasts	Datums
SIA "TET"(Lattelecom)	sakaru kabeļi	z.Zabarovskis		PN-138500	14.04.2021.
A/S "Sadales tīkls"	elektriskie kabeļi	S.Šeikins		P-50127	15.04.2021.
A/S "Latvijas gāze"	gāze	V.Larionovs		e-doc	13.04.2021.
SIA "Daugavpils ūdens"	ŪV,SK,SPK,LK	S.Egorchenkov		e-doc	23.04.2021.
SIA "Dautkom TV"	TV kabeļi	R.Artimovičs		e-pasts	13.04.2021.
PAS "Daugavpils siltumtīkli"	siltumtīkli	J.Juhņeviča		e-pasts	13.04.2021.
DPPI"Komunālās saimniecības pārvalde"	apgaism. kabeļi	S.Afanasjeva		e-doc	15.04.2021
DPPI"Komunālās saimniecības pārvalde"	lietus kanalizācija	A.Džeriņš		e-doc	15.04.2021
Daugavpils būvvalde	Sarkanās līnijas	I.Ancāne		e-pasts	23.04.2021.

PIEZĪMES:

TM projekcijas mēroga koeficents m= 0.999904

1. LKS92 TM koordinātu sistēma.
2. **Latvijas normālo augstumu sistēma (LAS-2000,5)**
3. Uzmērīšana veikta 2021.gada 06.aprīlī.
4. Topogrāfiska plānā attēlotas teritorijās platība - 0.12 ha
5. Ielu sarkanās līnijas attēlotas atbilstoši pašvaldības teritorijas plānojumam
6. Inženiertehniskās komunikācijas daļēji apsekotas dabā un salīdzinātas apkalpojošajās organizācijās.
7. Zemes vienību robežas ir attēlotas atbilstoši zemes kadastrālās uzmērīšanas un vietējā ģeodēziskā tīkla precizitātei un var nesakrist ar situāciju plānā.
8. Kadastra informācija atbilst VZD kadastra kartei, informācija saņemta 23.04.2021.(3148320edoc)
9. Topogrāfiskie apzīmējumi attēloti atbilstoši LR MK 2012.24.04. noteikumiem Nr.281, 1.pielikumam.

Uzmērīšanā izmantoti LatPos bāzes stacijas Daugavpils dati RTK režīmā

GPS Nr.	X	Y	H
DAU1	194384.059	657579.760	108.401

REĢISTRĒTS
DAUGAVPILS PILSĒTAS DOMES
PILSĒTPLĀNOŠANAS UN BŪVNIECĪBAS DEPARTAMENTA
AUGSTĀS DETALIZĀCIJAS TOPOGRĀFISKĀS INFORMĀCIJAS DATUBĀZĒ
06.05.2021. Nr. 2-6.1/158
L. Batmanova
Šis dokuments ir parakstīts ar drošu elektronisko parakstu un satur laika z. žīmogu

Topogrāfiskais plāns

Objekts: Pārdaugavas ielā 63; 63a, Daugavpilī.

Pasūtītājs: SIA"DDzSKU"

Planšetes:2443-42-43.2-050000

Vadītājs	L.Sostare		08.04.2021
Geod. inženieris	L.Sostare		
Komp.apstrāde	A.Sostars		

solars
SIA "Solars"
LV-5401, Daugavpils,
Vienības iela 36-106
Reģ.Nr.41503057604
e-pasts:siasolars@inbox.lv
Tālr. 29158589
Sertifikāts Nr.AC0143(Liāna Sostare)

Lapa	Lapas	Mērogs
1	1	1:500

Objekta ID:T-04-2021-

Skaidrojošs apraksts UKT daļai

Objekts: Dzīvojamās mājas Pārdaugavas ielā 63a, Daugavpilī, pievienošana ūdensapgādes un kanalizācijas tīkliem.

Apliecinājuma karte izstrādāta pamatojoties uz SIA „Daugavpils ūdens" tehniskiem noteikumiem Nr.13.4/128 no 25.11.2021, Daugavpils pilsētas pašvaldības iestādes „Komunālās saimniecības pārvalde" tehniskiem noteikumiem Nr.4-12/295 un AS „Sadales tīkls" tehniskiem noteikumiem Nr.30AT00-03/TN-18606 un pamatojoties uz LBN 222-15, 223-15, 008-14 un MK noteikumiem Nr.253 „Atsevišķu inženierbūvju būvnoteikumi" prasībām.

1. Esošā situācija

Apliecinājuma kartes teritorija atrodas Daugavpilī, Pārdaugavas ielā 63a, kur paredzēts pieslēgt esošo ēku centralizētiem ūdensapgādes un kanalizācijas tīkliem.

Ūdensapgādes tīkla pieslēgšana paredzēta pie esošā ķeta d150 ūdensvada uz Pārdaugavas iela.

Kanalizācijas tīklu paredzēts pieslēgt pie esošiem pilsētas kanalizācijas tīkliem esošā akā D400 uz Pārdaugavas ielas pie zemesgabala robežas.

2. Plānotie darbi

2.1. Būvniecības ieceres veikšanas vieta un apjomi

Projekta realizācija Pārdaugavas ielā 63a, Daugavpilī, uz zemes gabaliem ar kadastra apzīmējumu 05000152816 un 05000150719.

Ieprojektēta ūdensvada tīkla garums 61,60m, materiāls – PE100 SDR11 un PE100 SDR17 PN10.

Ieprojektētā kanalizācijas tīkla garums: OD160mm – 42,50m un OD110mm – 16,35m. Materiāls – PP SN8 caurules.

2.2. Ārējais ūdensvads Ū1

Ūdensapgādes tīkla pieslēgšana paredzēta pie esošā ķeta d150 ūdensvada ar sedlu uzmavu DN150/63. Ūdensapgādes pievadi paredzēti no polietilēna (PE) PE100 SDR 17 OD40 mm PN10 un PE100 SDR11 OD32mm ūdensvada caurulēm.

Uz ūdensvada pievada piederības robežās 1,0m attālumā no sarkanas līnijas paredzēta siltināta ūdens uzskaites aka D500, kurā var iebūvēt ūdens patēriņa uzskaites mezglu ar komercuzskaites mēraparātu Dn20. Uz katra dzīvokļa atzara paredzēti pazemes apkalpes ventiļi DN25 un kopējais ventilis DN32 4,9m attālumā no esošā ūdensvada uz Pārdaugavas ielas.

Ūdensvada tīkli ieprojektēti 2,0m dziļumā no zemes virsmas. Aizliegts apvienot centralizēto ūdensvada sistēmu ar esošo lokālo ūdens ņemšanas avotu.

Būvdarbu laikā Aizliegts:

- Izveidot būvlaukumā pagaidu caurbrauktuves, kas iznīcina augsnes kārtu un nav paredzētas būvniecības ģenerālplānā.
- Sadedzināt būvgružus un citus atkritumus, kā arī aprakt tos būvlaukumā.

Jāizpilda:

- Rakšanas darbu zonas tiešā tuvumā esošie koku stumbri jāaizsargā ar piestiprinātiem dēļiem.
- Jāaizsargā zaļie stādījumi no bojājumiem. Izpildot to atjaunošanu pilnā apjomā.
- Materiāli, kas satur kaitīgas vielas, jāglabā slēgtos, hermētiski noslēgtos traukos.
- Nepieļaut bīstamu un netīru notekūdeņu noplūšanu gruntī.
- Degvielas un eļļas novietnes vietās jāizveido ciets segums, lai nepieļautu šo vielu iesūkšanos augsnē.
- Putekļainas vielas jāglabā slēgtos nodalījumos un jācenšas novērst to putēšanu izkraušanas, iekraušanas darbu laikā.
- Nepieļaut bīstamu un neattīrītu notekūdeņu iepludināšanu atklātās ūdenskrātuvēs, kā arī to iesūkšanos gruntī.

Pēc darbu pabeigšanas visa teritorija, kas tika izmantota būvniecības gaitā, jāsaved kārtībā atbilstoši sākotnējam stāvoklim, tās turpmākajai ekspluatācijai, būvgruži jāizved īpaši norādītās vietās.

5. Darbu nodošana un pieņemšana.

Pēc darbu beigām Uzņēmējs uzrāda Pasūtītājam pabeigtos etapus un objektus. Tiek veikti nepieciešamie izmēģinājumi un testēšana. Objekta pieņemšana ekspluatācijā tiek veikta, ievērojot normatīvo aktu prasības.

_____Irēna Adamoviča

Sert.Nr.3-00444

27.05.2021.

Vispārīgie rādītāji

Markas UKT lapu rasējumu saraksts

Lapas Nr.	Nosaukums	Piezīmes
1	Visprārīģie dati	UKT-1
2	Ģenerālplāns ar ŪK tīkliem	UKT-2
3	Ūdensvada Ū1 garenprofils.	UKT-3
4	Ūdensvada Ū1 shēma.	UKT-4
5	Kanalizācijas K1 garenprofils.	UKT-5
6	Cauruļvada izbūve būvgrāvī ar stiprinājumiem. Konstruktīvais asfalta ielas griezums. Konstrukcija komunikāciju īslaicīgai uzsiešanai un aizsardzībai.	UKT-6
7	Būvdarbu apjomi	IS-1

UKT komplekta pamatrādītāji

Sistēmu nosaukumi	Aprēķina patēriņš			Piezīmes
	m^3/dnn	m^3/h	l/s	
Dzeramais ūdens Ū1	1.0	0.20	0.30	
Sadzīves kanalizācija K1	1.0	0.20	1.8	

Izmantojamo un pievienojamo dokumentu saraksts

Apzīmējums	Izmantojamie dokumenti	Piezīmes
Nr.13-2/211 no 05.12.2019.	SIA "Daugavpils Ūdens" tehniskie noteikumi	
LBN 222-15	"Ūdensapgādes ārējie tīkli un būves"	
LBN 223-15	"Kanalizācijas ārējie tīkli un būves"	
4.900-10, izp. 1	Caurules un savienojumi	
UPONOR	Plastmasas cauruļu un detaļu katalogs	
NIDIJA	Visu veidu cauruļu un veiddaļu katalogs	
JAFAR	Izstrādājumu katalogs	

Pieņemtie apzīmējumi

Projektējam.	Esošais	Nosaukums	Projektējam.	Esošais	Nosaukums
K1	K	Sadzīves kanalizācija			Elektr. virszemes
U1		Dzeramā ūdens ūdensvads			Zemsprieguma kabelis
KA-2,3,4	KA-1	Kanalizācijas aka			~~Sakaru~~ kanalizācija
ŪA-1		Ūdens mērītāja mezgls	ŪM		Ūdensvada mezgls

Vispārējas norādes

1. Projekta UKT daļa izstrādāta saskaņā ar izejas materiāliem projektēšanai, tehniskajiem noteikumiem un atbilst pastāvošajām LBN 222-15 un 223-15 prasībām.
2. Augstuma atzīmes, piesaistes izmēri, cauruļvadu garumi doti metros, bet diametri milimetros.
3. Kanalizācija K1 ieprojektēta pašteces OD110 mm un OD160 mm. Pieslēgšanas vieta - esošā kanalizācijas aka KA-1 D400 pie zemesgabala robežas. Ūdensvads ieprojektēts no OD32 mm, materiāls PE. Pieslēgums - esošais ķeta ūdensvads d150 uz Pārdaugavas ielas. Ūdens skaitītājs - šahtā ŪA-1.
4. Ūdensvada un kanalizācijas tīklu montāžu un nodošanu ekspluatācijā veikt atbilstoši spēkā esošiem Latvijas Būvnormatīvu un SIA "Daugavpils ūdens" prasībām .
5. Projektā izmantotie materiāli un izstrādājumi var būt aizvietoti ar materiāliem un izstrādājumiem ar analoģiskiem tehniskajiem raksturojumiem.
6. Bojāto ielas segumu un zālienu atjaunot sākotnējā stāvoklī pilnā apjomā .

Šo būvprojekta UKT daļas risinājumi atbilst Latvijas būvnormatīviem, kā arī citu normatīvo aktu prasībām.

Būvprojekta ŪKT daļas vadītāja *Irēna Adamoviča*
Vārds, uzvārds

3-00444
(sertifikāta Nr.)

14.03.2021.
(datums) (paraksts)

Amats	Uzvārds	Paraksts	Datums
Daļas vadīt.	I. Adamoviča		14.03.21.
Projektēt.	I. Adamoviča		14.03.21.
INV.NR.			

Būve: Dzīvojamās mājas Pārdaugavas ielā 63a, Daugavpilī pievienošana ūdensapgādes un kanalizācijas tīkliem

Pasūtītājs: SIA "Daugavas dzīvokļu un komunālās saimniecības uzņēmums" LV41503002485

Lapas nosaukums: Vispārīgie rādītāji

Objekta reģistrācijas Nr.34/20

Projekta stad.	Marka	Lapa	Lapas
AK	UKT	1	5

Sertifikāts Nr. 3-00444 LSGŪTIS

Ģenerālplāns ar ŪK tīkliem. M1:250

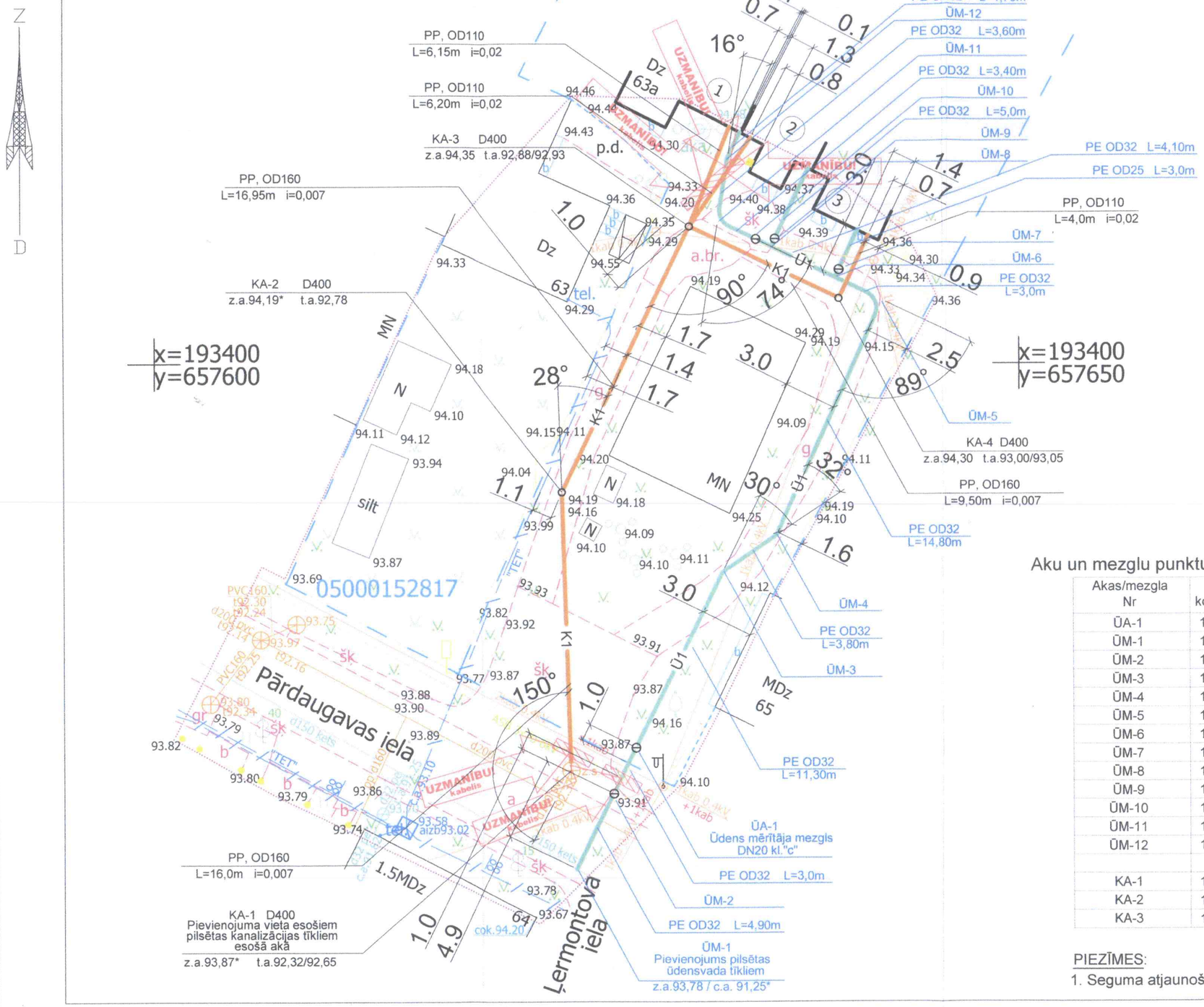

Objekta izvietojuma shēma

REĢISTRĒTS
DAUGAVPILS PILSĒTAS DOMES
PILSĒTPLĀNOŠANAS UN BŪVNIECĪBAS DEPARTAMENTA
AUGSTĀS DETALIZĀCIJAS TOPOGRĀFISKĀS INFORMĀCIJAS DATUBĀZĒ
06.05.2021. Nr. 2-6.1/158
L. Batmanova
Šis dokuments ir parakstīts ar drošu elektronisko parakstu un satur laika zīmogu

Aku un mezglu punktu centra koordinātes

Akas/mezgla Nr	Akas X koordinātas	Akas Y koordinātas
ŪA-1	193377.96	657627.81
ŪM-1	193370.95	657624.35
ŪM-2	193375.31	657626.50
ŪM-3	193388.03	657632.79
ŪM-4	193390.14	657635.93
ŪM-5	193403.67	657642.08
ŪM-6	193404.96	657639.35
ŪM-7	193405.42	657639.57
ŪM-8	193406.71	657635.70
ŪM-9	193407.16	657635.91
ŪM-10	193407.14	657634.79
ŪM-11	193408.19	657632.60
ŪM-12	193411.81	657633.18
KA-1	193392.63	657623.54
KA-2	193407.87	657630.95
KA-3	193403.76	657639.56

PIEZĪMES:
1. Seguma atjaunošanu skatīt lapā UKT-5.

Pārdaugavas 65, saskaņots:
Paraksts: G. Rumbaucevs
Datums: 03.05.2021.

Pārdaugavas 63, saskaņots:
Paraksts: R. Locs
SIA "LESTROLS" 41503053439
Datums: 25.1.2021

Ar īpašnieku dz.Nr.1 saskaņots:
Paraksts:
Inna Jefimova
Datums: 24.03.2021

Ar pasūtītāju saskaņots:
Paraksts:
SASKAŅOTS
SIA "Daugavpils dzīvokļu un komunālās saimniecības uzņēmums"
Ražošanas tehniskās nodaļas vadītājs
N. Petkevičs
2021.g. "25." marts
Datums:

Pieņemtie apzīmējumi

Projektējam.	Esošais	Nosaukums	Projektējam.	Esošais	Nosaukums
K1	K	Sadzīves kanalizācija			Elektr. virszemes
U1	U	Dzeramā ūdens ūdensvads			Zemsprieguma kabelis
KA-2,3,4	KA-1	Kanalizācijas aka			Sakaru kanalizācija
ŪA-1		Ūdens mērītāja mezgls	ŪM		Ūdensvada mezgls

Amats	Uzvārds	Paraksts	Datums
Daļas vadīt.	I. Adamoviča		14.03.21.
Projektēt.	I. Adamoviča		14.03.21.
INV.NR.			

Būve: Dzīvojamās mājas Pārdaugavas ielā 63a, Daugavpilī pievienošana ūdensapgādes un kanalizācijas tīkliem

Pasūtītājs: SIA "Daugavas dzīvokļu un komunālās saimniecības uzņēmums" LV41503002485

Lapas nosaukums: Ģenerālplāns ar ŪK tīkliem

Objekta reģistrācijas Nr.34/20

Projekta stad.	Marka	Lapa	Mērogs
AK	UKT	2	1:250

Sertifikāts Nr. 3-00444 LSGŪTIS

Ūdensvada Ū1 garenprofils.

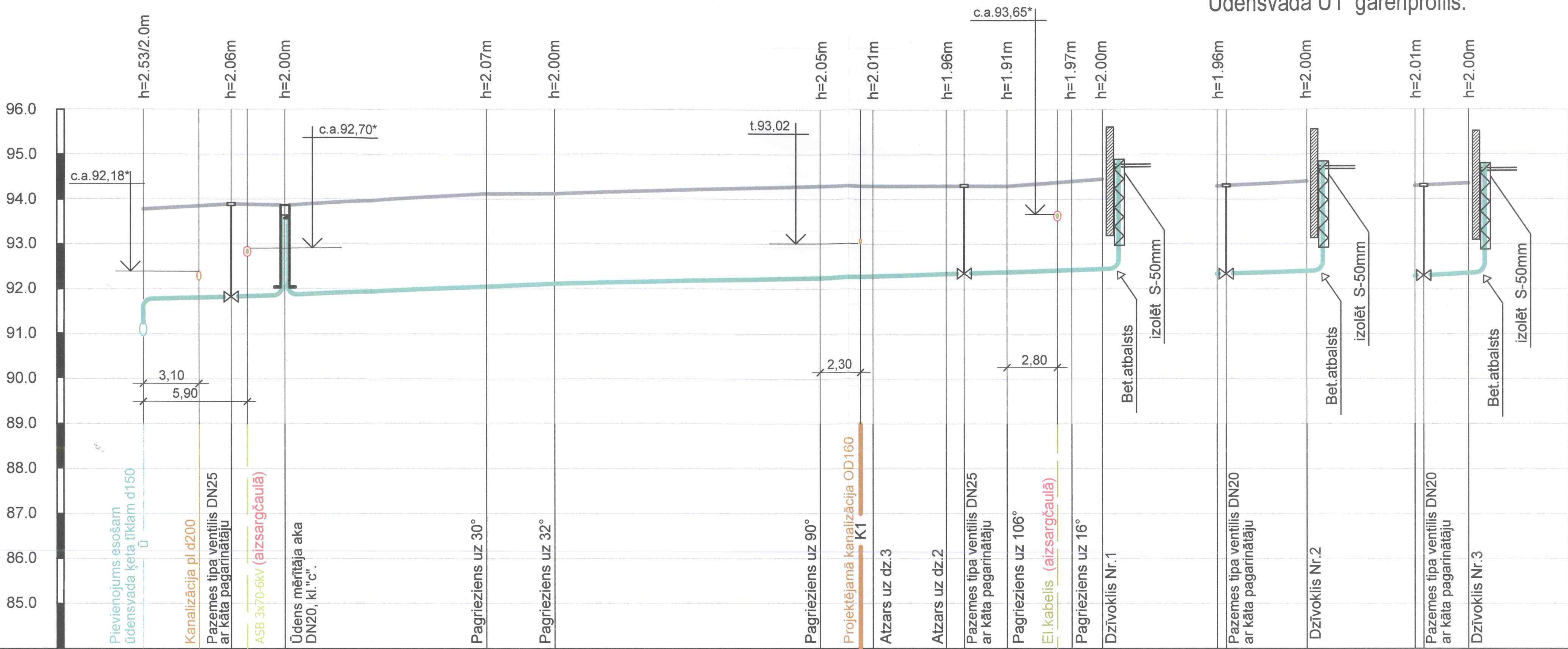

Mh1:250
Mv1:100

Caurules virsas atzīme (m)	1	91.25* 91.78	91.84	91.87	92.05	92.12	92.25	92.29	92.34	92.35	92.39	92.43	92.45	92.34	92.40	92.29	92.36
Esošā zemes virsmas atzīme (m)	2	93.78	93.90	93.87	94.12	94.12	93.30	94.30	94.30	94.30	94.30	94.40	94.45	94.30	94.40	94.30	94.36
Zemes virsmas atzīmes projektā (m)	3	93.78	93.90	93.87	94.12	94.12	94.30	94.30	94.30	94.30	94.30	94.40	94.45	94.30	94.40	94.30	94.36
Cauruļvadu materiāls un diametrs	4	OD40, PE 100 PN10							OD32, PE PN10					OD32, PE PN10		OD32, PE PN10	
Pamatne	5	Saskaņā ar rasējumu UKT-5												Saskaņā ar rasējumu UKT-5		Saskaņā ar rasējumu UKT-5	
Posma slīpums / Posma garums (m)	6	0.011 / 7.90		0.016 / 15.10		0.009 / 14.80	0.013 / 7.10		0.013 / 8.70					0.012 / 5.0		0.012 / 3.0	
Attālums (m)	7	4.90	3.0	11.30	3.80	14.80	3.0	4.10	1.0	2.40	3.60	1.70		0.5 / 4.50		0.5 / 2.50	
Aku, punktu Nr.	8	ŪM-1	ŪM-2	ŪA-1	ŪM-3	ŪM-4	ŪM-5	ŪM-6	ŪM-8	ŪM-10	ŪM-11	ŪM-12	ĒKA	ŪM-8 ŪM-9	ĒKA	ŪM-6 ŪM-7	ĒKA

PIEZĪMES:
1. * - atzīmi precīzēt celtniecības laikā.

Amats	Uzvārds	Paraksts	Datums	
				Būve: Dzīvojamās mājas Pārdaugavas ielā 63a, Daugavpilī pievienošana ūdensapgādes un kanalizācijas tīkliem
				Pasūtītājs: SIA "Daugavas dzīvokļu un komunālās saimniecības uzņēmums" LV41503002485
Daļas vadīt.	I. Adamoviča		14.03.21.	Lapas nosaukums: Ūdensvada Ū1 garenprofils.
Projektēt.	I. Adamoviča		14.03.21.	
				Objekta reģistrācijas Nr.34/20
INV.NR.				Projekta stad. AK; Marka UKT; Lapa 3; Mērogs Mh1:250 Mv1:100

Sertifikāts
Nr. 3-00444
LSGŪTIS

ŪDENSVADA Ū1 SHĒMA

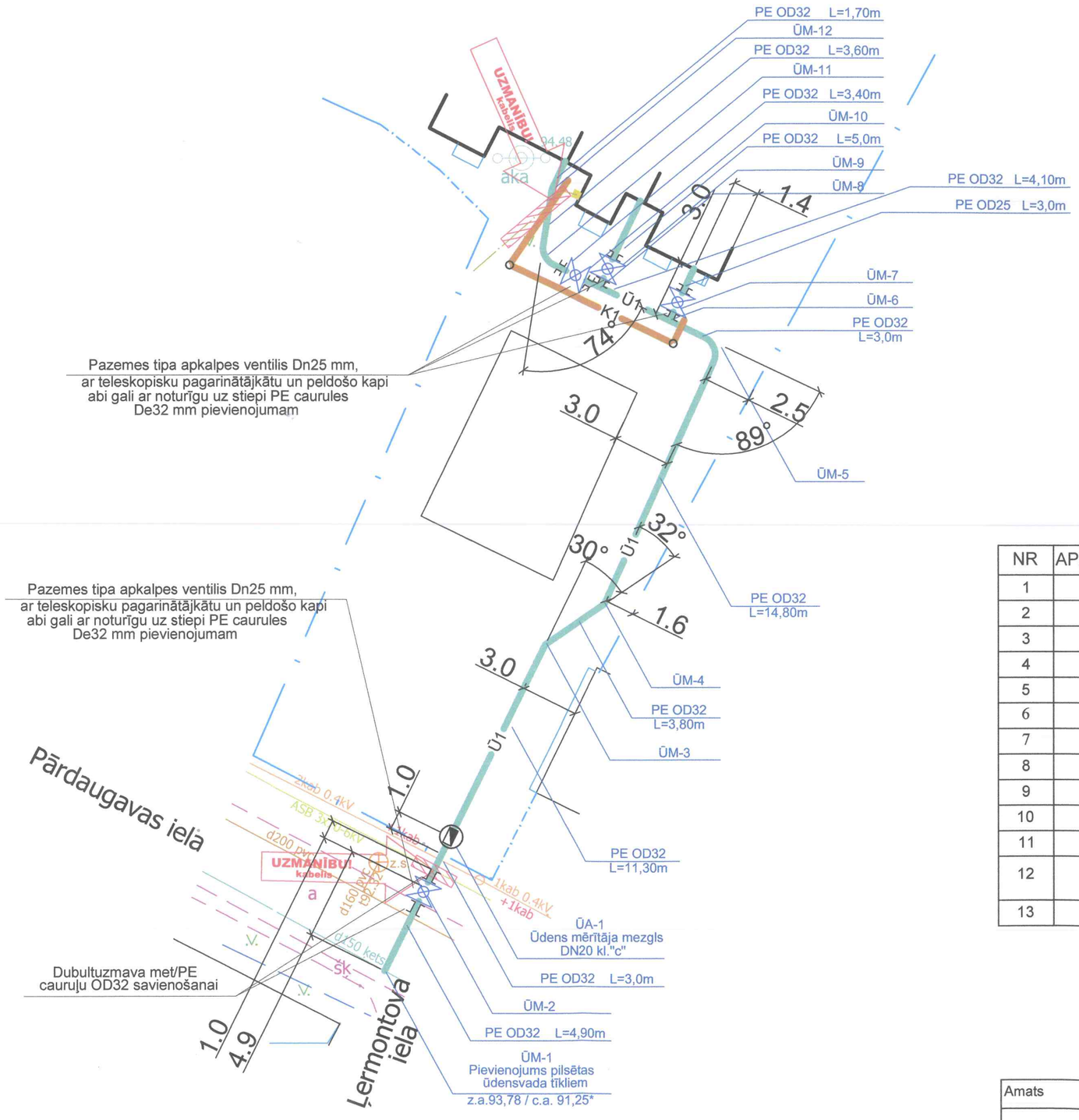

ŪDENSVADA Ū1 DETALIZĒJUMS

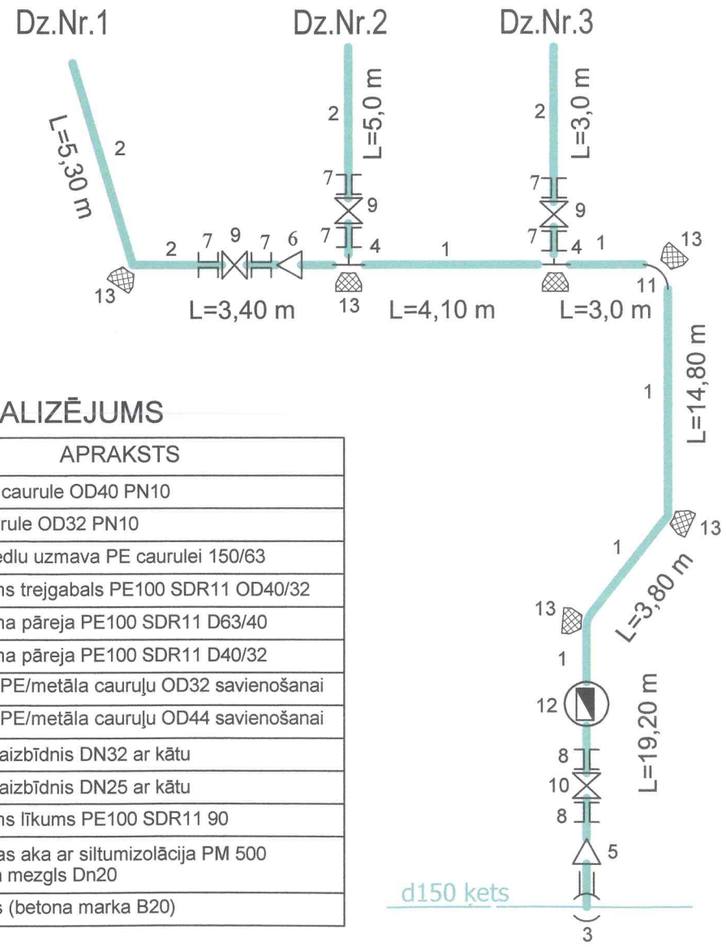

ŪDENSVADA DETALIZĒJUMS

NR	APZĪMĒJUMS	APRAKSTS
1		PE100 SDR17 caurule OD40 PN10
2		PE SDR11 caurule OD32 PN10
3		Kaļamā ķeta sedlu uzmava PE caurulei 150/63
4		Elektrometināms trejgabals PE100 SDR11 OD40/32
5		Elektrometināma pāreja PE100 SDR11 D63/40
6		Elektrometināma pāreja PE100 SDR11 D40/32
7		Dubultuzmava PE/metāla cauruļu OD32 savienošanai
8		Dubultuzmava PE/metāla cauruļu OD44 savienošanai
9		Ekspluatācijas aizbīdnis DN32 ar kātu
10		Ekspluatācijas aizbīdnis DN25 ar kātu
11		Elektrometināms līkums PE100 SDR11 90
12		Ūdensmērīšanas aka ar siltumizolācija PM 500 Ūdens mērītāja mezgls Dn20
13		Betona atbalsts (betona marka B20)

Amats	Uzvārds	Paraksts	Datums				
				Būve:	Dzīvojamās mājas Pārdaugavas ielā 63a, Daugavpilī pievienošana ūdensapgādes un kanalizācijas tīkliem		
				Pasūtītājs:	SIA "Daugavas dzīvokļu un komunālās saimniecības uzņēmums" LV41503002485		
Daļas vadīt.	I. Adamoviča		14.03.21.	Lapas nosaukums:	Ūdensvada Ū1 shēma. Ūdensvada Ū1 detalizējums.		
Projektēt.	I. Adamoviča		14.03.21.				
				Objekta reģistrācijas Nr.34/20			Sertifikāts Nr. 3-00444 LSGŪTIS
INV.NR.				Projekta stad. AK	Marka UKT	Lapa 4	Mērogs b/m

Kanalizācijas K1 garenprofils.

Esošā zemes virsmas atzīme (m)	1		93.87*		94.19		94.35	94.45	94.35	94.40	94.45	94.35		94.30	94.36
Zemes virsmas atzīmes projektā (m)	2		93.87		94.19		94.35	94.45	94.35	94.40	94.45	94.35		94.30	94.36
Caurules teknes atzīme (m)	3	92.32	92.65		92.76	92.88	92.93	93.05	92.88	92.93	93.00	93.05	92.88	92.95	93.00	93.10
Cauruļvadu materiāls un diametrs	4		OD160, PP 8kN/m2				OD110, PP 8kN/m2			OD110, PP 8kN/m2			OD160, PP 8kN/m2		OD110, PP 8kN/m2	
Pamatne	5		Saskaņā ar rasējumu UKT-5							Saskaņā ar rasējumu UKT-5			Saskaņā ar rasējumu UKT-5			
Posma slīpums / Posma garums (m)	6		0.007			32.95	0.02 / 6.15			0.02 / 6.20			0.007 / 9.50		0.02 / 4.0	
Attālums (m)	7		16.0		16.95		6.15			6.20			9.50		4.0	
Aku, punktu Nr.	8	KA-1 D400		KA-2 D400		KA-3 D400		Dz. Nr.63a	KA-3 D400		Dz. Nr.63a	KA-3 D400		KA-4 D400		Dz. Nr.63a

PIEZĪMES:

1. * - atzīmi precīzēt celtniecības laikā.

Amats	Uzvārds	Paraksts	Datums
Daļas vadīt.	I. Adamoviča		14.03.21.
Projektēt.	I. Adamoviča		14.03.21.
INV.NR.			

Būve: Dzīvojamās mājas Pārdaugavas ielā 63a, Daugavpilī pievienošana ūdensapgādes un kanalizācijas tīkliem

Pasūtītājs: SIA "Daugavas dzīvokļu un komunālās saimniecības uzņēmums" LV41503002485

Lapas nosaukums: Kanalizācijas K1 garenprofils

Objekta reģistrācijas Nr.34/20

Projekta stad.	Marka	Lapa	Mērogs
AK	UKT	5	Mh1:250 Mv1:100

Sertifikāts Nr. 3-00444 LSGŪTIS

Ģenerālplāns ar ŪK tīkliem. M1:250

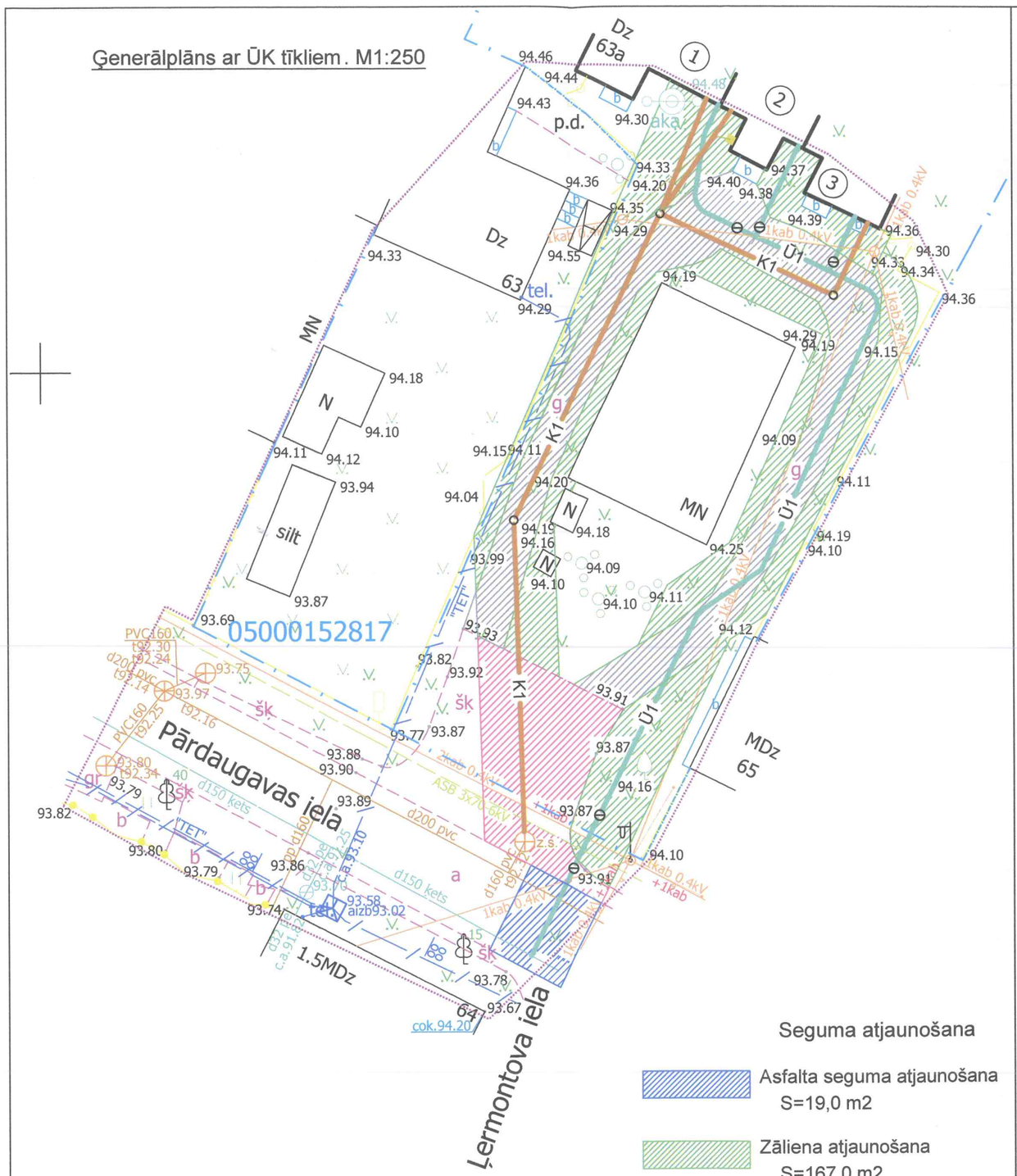

Seguma atjaunošana

- Asfalta seguma atjaunošana S=19,0 m2
- Zāliena atjaunošana S=167,0 m2
- Šķembu uzberums S=56,0 m2
- Grunts S=115,0 m2

PIEZĪMES:

1. Izlīdzinošā kārta zem cauruļvada veidojama pie visiem esošās grunts tipiem.
2. Cauruļvadu uzmavu savienojumu vietās izlīdzinošajā kārtā izrokamas bedrītes.
3. Gruntij, kas tiek izmantota izlīdzinošai kārtai, apbērumam un būvbedres aizbēršanai jāatbilst cauruļvadu ražotāju prasībām.
4. Cauruļvada montāžai, kā arī izlīdzinošās kārtas un apbēruma ierīkošanai jānotiek sausā būvgrāvī.

Cauruļvada izbūve būvgrāvī ar stiprinājumiem B/m

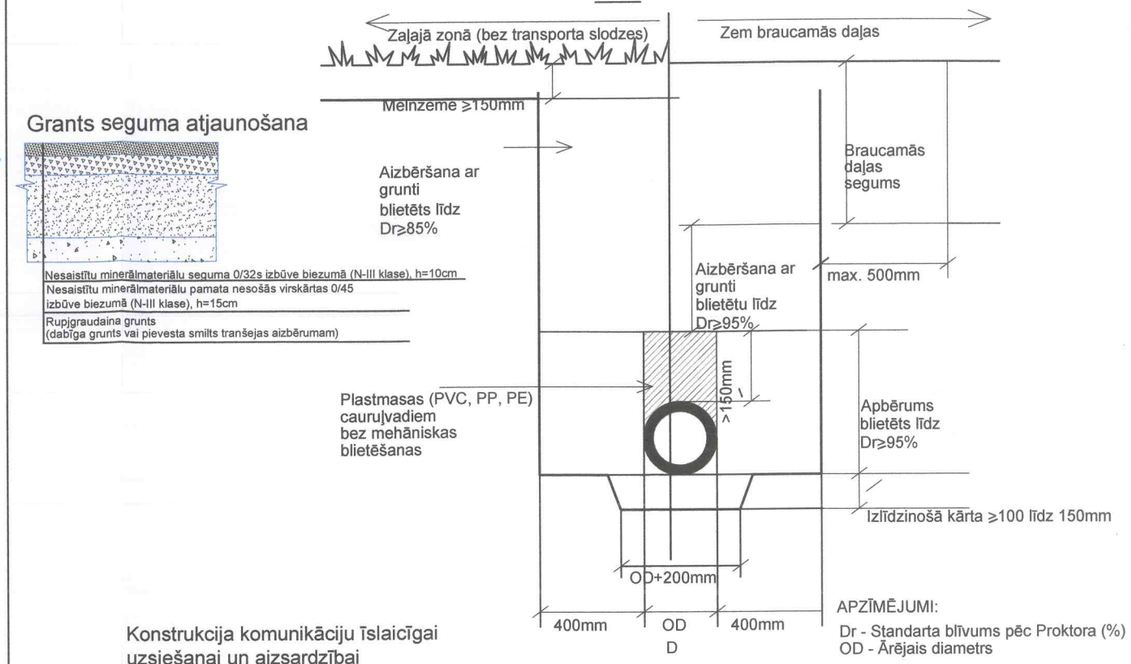

APZĪMĒJUMI:
Dr - Standarta blīvums pēc Proktora (%)
OD - Ārējais diametrs

Grants seguma atjaunošana

- Nesaistītu minerālmateriālu seguma 0/32s izbūve biezumā (N-III klase), h=10cm
- Nesaistītu minerālmateriālu pamata nesošās virskārtas 0/45 izbūve biezumā (N-III klase), h=15cm
- Rupjgraudaina grunts (dabīga grunts vai pievesta smilts tranšejas aizbērumam)

Konstrukcija komunikāciju īslaicīgai uzsiešanai un aizsardzībai

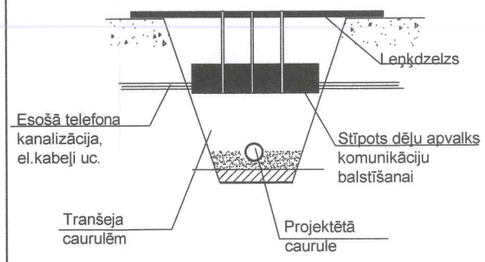

Zāliena atjaunošana

- Augļīgā augsne apsēta ar zālāja sēklām, h=20 cm
- Rupjgraudaina grunts (dabīga grunts vai pievesta smilts tranšejas aizbērumam)
- Esoša grunts

Konstruktīvais asfalta ielas griezums B/m

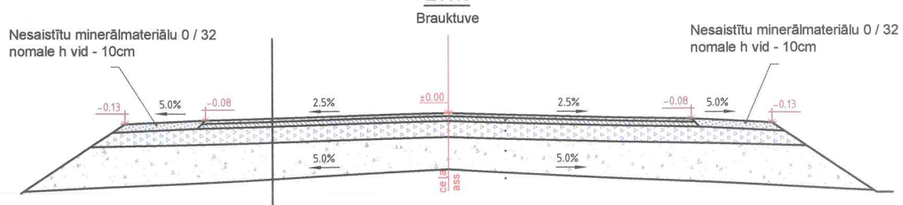

- Karstais asfalts AC11 surf, h=4cm
- Karstais asfalts AC22 base/bin, h=6cm
- Minerālmateriālu maisījums 0/45, (N-II klase), Ev2≥150MPa, h=15cm
- Minerālmateriālu maisījums 0/56, (N-III klase), Ev2≥150MPa , h=20cm
- Salizturīgais slānis, hmin=30cm Ev2≥70MPa (atbilstoši "Ceļu specifikācijas 2019" prasībām)
- Rupjgraudaina grunts (Ev2≥45MPa) (dabīga grunts vai pievesta smilts tranšejas aizbērumam)

Amats	Uzvārds	Paraksts	Datums		
				Būve:	Dzīvojamās mājas Pārdaugavas ielā 63a, Daugavpilī pievienošana ūdensapgādes un kanalizācijas tīkliem
				Pasūtītājs:	SIA "Daugavas dzīvokļu un komunālās saimniecības uzņēmums" LV41503002485
Daļas vadīt.	I. Adamoviča		14.03.21.	Lapas nosaukums:	Cauruļvada izbūve būvgrāvī ar stiprinājumiem. Seguma atjaunošana. Konstrukcija komunikāciju īslaicīgai uzsiešanai un aizsardzībai.
Projektēt.	I. Adamoviča		14.03.21.		
				Objekta reģistrācijas Nr.34/20	
INV.NR.				Projekta stad. AK / Marka UKT / Lapa 6 / Mērogs 1:250	Sertifikāts Nr. 3-00444 LSGŪTIS

BŪVDARBU APJOMI

Pārdaugavas iela 63a, Daugavpils.

Nr. p.k.	Vienības apraksts	Mērvienība	Skaits
1	2	3	4
	SEGUMA ATJAUNOŠANA		
1	Asfalta ceļa seguma uzlaušana, pagaidu un pastāviāgā seguma atjaunošana brauktuvei	m2	19
2	Grants ietves seguma atjaunošana	m2	115
3	Augsnes virskārtas noņemšana un atjaunošana slīpās un horizontālās virsmās ar zāliena sēšanu	m2	167
4	Šķembu uzberuma atjaunošana	m2	56
	ŪDENSVADS		
	CAURUĻVADI		
	PE100 SDR17 cauruļu OD40 PN10 izbūve būvgrāvī virs gruntsūdens līmeņa, ieskaitot izlīdzinošo kārtu, apbērumu, tranšejas aizbēršanu, spiediena pārbaudi un dezinfekciju.		
5	Dziļums 2,0 m	m	50
	PE100 SDR11 cauruļu OD32 PN16 izbūve būvgrāvī virs gruntsūdens līmeņa, ieskaitot izlīdzinošo kārtu, apbērumu, tranšejas aizbēršanu, spiediena pārbaudi un dezinfekciju. Ūdens ievadi ēkā t.skaitā.		
6	Dziļums 2,0 m	m	25
	VEIDGABALI		
	Kaļamā ķeta sedlu uzmava PE100		
7	DN150/OD40, PN16	gab.	1
	Dubultuzmava PE/metāla cauruļu savienošanai		
8	OD40, PN10	gab.	2
9	OD32, PN10	gab.	6
	Elektrometināma diametru pāreja PE100 SDR11		
10	OD63/40, PN10	gab.	1
11	OD40/32, PN10	gab.	5
	Elektrometināms trejgabals PE100 SDR11		
12	OD40/32, PN10	gab.	2
	Elektrometināms līkums 90 PE100 SDR11		
13	OD40, PN10	gab.	1
	ARMATŪRA		
	Pazemes tipa apkalpes ventilis ar pagarinātājvārstu un ķeta kapi PE caurules pievienojumama ar iekšējo vītni un uzmavām.		
14	DN32, PN10	kompl.	1
	Pazemes tipa apkalpes ventilis ar pagarinātājvārstu un ķeta kapi PE caurules pievienojumama ar iekšējo vītni un uzmavām.		
15	DN25, PN10	kompl.	3
	ŪDENSVADA IEVADA ĒKĀ MEZGLS		
16	ūdensvada ievads ēkā, tajā skaitā: - siltumizolācijas ar foliju caurulei OD32 L= 1,80m uzstādīšana - caurumu urbšana ēkas pamatos - ievada hermetizēšana (**Piezīme:** būvdarbu apjomi neietver darbus, kas saistīti ar ēkas/telpas iekšējas apdares atjaunošanu līdz stāvoklim, kas ir bijis līdz būvdarbu veikšanas sākumam)	kompl.	3
	AKAS		
	PE plūsmas mērītāja aka PM 500 firmas ROTONS komplektā ar ūdens mērītāja mezglu, noslēgarmatūru un kaļamā ķeta apsildamo lūku D400mm EN124		
17	Dziļums 1.80 m	kompl.	1
	Pieslēgumi esošām komunikācijām		
18	Pieslēguma izbūve esošajam ūdensvadam	mezgls	1

	SADZĪVES KANALIZĀCIJA		
	CAURUĻVADI		
	PP kanalizācijas caurules OD110mm (8kN/m2) izbūve būvgrāvī virs gruntsūdens līmeņa, ieskaitot izlīdzinošo kārtu, apbērumu, tranšejas aizbēršanu un pārbaudi		
19	Dziļums 1,25 - 1,47m	m	22
	PP kanalizācijas caurules OD160mm (8kN/m2) izbūve būvgrāvī virs gruntsūdens līmeņa, ieskaitot izlīdzinošo kārtu, apbērumu, tranšejas aizbēršanu un pārbaudi		
20	Dziļums 1,25 - 1,50m	m	35
	AKAS		
	Plastmasas inspekcijas aka D400mm ar iebūves dziļumu:		
21	Dziļums 1,35m	kompl.	1
22	Dziļums 1,50m	kompl.	2
	Vāki:		
23	Akas vāks d_{min}400mm 250kN ar izbūvi zaļajā zonā saskaņā ar tipveida rasējumu	kompl.	3
24	**KANALIZĀCIJAS IZVADA MEZGLS NO ĒKAS** Kanalizācijas izvads no ēkas, t.skaitā: - caurules fasondaļas uzstādīšana, - cauruma urbšana ēkas pamatos, - izvada hermetizēšana. (**Piezīme:** būvdarbu apjomi neietver darbus, kas saistīti ar ēkas/telpas iekšējas apdares atjaunošanu līdz stāvoklim, kas ir bijis līdz būvdarbu veikšanas sākumam)	kompl.	3
	Šķērsojumi:		
25	Zem esoša elektrības kabeļa	vieta	5
	Grunts nomaiņa		
26	Vidēji rupjas smilts pievešana caurules pabēruma un apbēruma izveidei, aiztransportējot lieko grunti.	m3	10
	Pieslēgumi esošām komunikācijām		
27	Pieslēgums esošai kanalizācijai esošā akā	vieta	1
	Piezīme: Darbu izcenojumu pozīcijās jāievērtē visi darbi, iekārtas un materiāli, kas nepieciešami, lai varētu veikt būvdarbus nepārtraucot esošās kanalizācijas plūsmas, neskatoties uz to, ka jauni vadi ir jāizbūvē pa esošo trasi, un jaunās akas jāizbūvē uz funkcionējošiem kanalizācijas vadiem.		

Sastādīja_____