Reģ Nr. 40103680902, Duntes iela 28-3, Rīga, LV-1005,
Būvkomersanta reģ.Nr. **11096-R**
Tālr. +371 26451630,
info@jaunriga-eco.lv

Dzīvojamā māja,
Stadiona iela 18, Daugavpils

(Zemes gabala kad. Nr. 05000010420)

Dzīvojamās mājas jumta seguma nomaiņas projekts

(FASĀDES APLIECINĀJUMA KARTE)

1.sējums
Vispārīgā daļa
Arhitektūras risinājumi
Darbu organizēšanas projekts

Rīga, 2019

PROJEKTĒTĀJS:	SIA “ JaunRīga ECO” Reģ Nr. 40103680902, Duntes iela 28 - 3, Rīga, LV-1005
PASŪTĪTĀJS:	SIA “Daugavpils dzīvokļu un komunālās saimniecības uzņēmums”
PASŪTĪJUMA Nr. :	2018/018P
BŪVOBJEKTA NOSAUKUMS: ADRESE:	Dzīvojamā māja Stadiona iela 18, Daugavpils, LV-5401 (zemes gabala kad. Nr. 05000010420)
BŪVPROJEKTĒŠANAS STADIJA:	**Dzīvojamās mājas jumta seguma nomaiņas projekts** **(FASĀDES APLIECINĀJUMA KARTE)**
SĒJUMA NUMMURS: SĒJUMĀ IETVERTĀS DAĻAS, MARKA:	**1.sējums** Vispārīgā daļa **VD** Arhitektūras risinājumi **AR** Darbu organizēšanas projekts **DOP**
SIA “JaunRīga ECO” valdes loceklis	Edgars Sturmovičs
BŪVPROJEKTA VADĪTĀJS, AUTORS:	A.Veidemanis, Sert.Nr. 1-00354

Rīga, 2019

VISPĀRĪGĀ DAĻA

BŪVPROJEKTA SASTĀVS UN AUTORU KOLEKTĪVS

Sējuma numurs	Daļas marka	Nosaukums	Projekta sadaļas izstrādātājs, daļas vadītājs/vadītāja
1	VD	Vispārīgā daļa	A.Veidemanis, LAS sert.Nr.1-00354
	AR	Arhitektūras risinājumi	A.Veidemanis, LAS sert.Nr.1-00354
	DOP	Darbu organizēšanas projekts	A.Veidemanis, LAS sert.Nr.1-00354
2	BA	Būvdarbu apjomu saraksts	R. Lipšāns, Sert.Nr.4-02839
3	T	Izmaksu aprēķins	R. Lipšāns, Sert.Nr.4-02839

SĒJUMA SATURS

Titullapa		1
Vispārīgā daļa	**VD**	2
Būvprojekta sastāvs un autoru kolektīvs		3
Sējuma saturs		4
Zemes robežu plāns		5-12
Zemesgrāmatas nodalījums		13-15
Būves tehniskās inventarizācijas lieta		16-20
Inventarizācijas lietas plāni		21-25
Dzīvokļu īpašnieku kopsapulces protokols		26-28
Projektēšanas uzdevums		29-30
Tehniskie noteikumi		31-33
Fotofiksācija		34-37
Skaidrojošs apraksts		38-40
Apliecības, sertifikāti, apdrošināšanas polise		41-47
Arhitektūras risinājumi	**AR**	**48**
Vispārīgie rādītāji	AR-1	49
Jumta plāns asīs 1-4	AR-2	50
Fasāde asīs 4-1, C-A	AR-3	51
Fasāde asīs 1-4, A-C	AR-4	52
Lūku specifikācija	AR-5	53
Mezgls 1. Jumta lūka	AR-6	54
Mezgls 2. Jumta kore	AR-7	55
Mezgls 3. Dzega	AR-8	56
Mezgls 4. Skursteņa savienojums ar jumtu	AR-9	57
Mezgls 5. Jumta logs	AR-10	58
Darbu organizēšanas projekts	**DOP**	**59**
Skaidrojošs apraksts		60-69
Vispārīgie rādītāji	DOP-1	70
Būvdarbu ģenerālplāns	DOP-2	71

LATVIJAS REPUBLIKA

DAUGAVPILS PILSĒTĀ

Stadiona ielā Nr.18

Zemes kadastra Nr.0500-001-0420

ZEMES ROBEŽU PLĀNS

Robežas noteiktas atbilstoši Daugavpils pilsētas Domes 1998.gada 04.maija pasūtījumam Nr.205

Robežu plāns sastādīts mērogā M1:500 pēc 1998.gada uzmērīšanas materiāliem.

Zemes kopplatība ir 1879 kv.m

Zemes īpašums reģistrēts LR Latgales apgabaltiesas Daugavpils zemesgrāmatu nodaļas Daugavpils pilsētas zemesgrāmatā
1998. gada 30. decembri
Nodalījuma (folijas) Nr. 2898
Zemesgrāmatu nodaļas tiesnesis : _____ A. Skrinda

LATVIJAS REPUBLIKAS LATGALES APGABALTIESA VIDZEMES PIEVĀRTNE DAUGAVPILS

LATVIJAS REPUBLIKAS VALSTS ZEMES DIENESTS DAUGAVPILS NODAĻA

VALSTS ZEMES DIENESTS Daugavpils nodaļa			
Nodaļas vadītāja		M.Sokolova	12-06. 98

LATVIJAS REPUBLIKAS VALSTS ZEMES DIENESTS
DAUGAVPILS NODAĻA
Rīgas ielā 18. LV-5400. Daugavpils. Latvija.
☎ 254-23405

Daugavpils
1998g. 23.07 Nr. 2166
Uz _____ Nr. _____

Daugavpils pilsētas domei

Saskaņā ar Jūsu pieteikumu Nr. 2166 nosūtam Jums uz zemes gabala Daugavpilī, Stadiona ielā N 18

kadastra Nr. 0500-001-0420, platība 1879 kv.m.

zemes vērtēšanas 1998. gada "23". 07

protokolu Nr. 2166

Zemes gabala kadastrālā vērtība uz

1998. gada "23" 07 sastāda Ls 2691 vai

1,43 Ls/kv.m.

LR VZD Daugavpils
nodaļas vadītāja M. Sokolova

Izp. Lokina
Tālr.: 5422247

LATVIJAS REPUBLIKAS VALSTS ZEMES DIENESTS
DAUGAVPILS NODAĻA
NEKUSTAMĀ ĪPAŠUMA VĒRTĒŠANAS BIROJS

Pielikums izziņai Nr. 1-1895, zemes kadastra Nr. 0500 - 001-0420
Izsniegta Daugavpils dzīvokļu privatizācijas komisijai par to, ka nekustamais īpašums Daugavpilī, Stadiona ielā Nr. 18 ierakstīts Daugavpils Nekustamā īpašuma vērtēšanas birojā:

Ēku un būvju raksturojums:

Litera Nr.	Ēku un būvju raksturojums	Sienu materiāls	Stāvu skaits	Dzīvokļu skaits	Platība kv.m. kopējā	Platība kv.m. lietderīgā	Saimn. ēku skaits	Pašreizējā vērtība	Piezīmes
1	Dzīvojamā māja ķīļ ar pagrabu		4	16	923,5	728,5	–	23545	
						Kopā:		23545	

Daļu pārskats:

Nr	Daļa	Lietd. plat.	Dzīv plat.	Nr	Daļa	Lietd. plat.	Dzīv plat.	Nr	Daļa	Lietd. plat.	Dzīv plat.	Nr	Daļa	Lietd plat.	Dzīv plat.
1	5/100	42,4	26,4	24				47				70			
2	7/100	48,6	32,6	25				48				71			
3	7/100	47,8	27,3	26				49				72			
4	6/100	42,6	26,6	27				50				73			
5	6/100	42,8	26,7	28				51				74			
6	7/100	48,4	32,4	29				52				75			
7	7/100	48,7	32,8	30				53				76			
8	5/100	42,1	26,4	31				54				77			
9	5/100	42,5	26,5	32				55				78			
10	7/100	48,4	32,4	33				56				79			
11	7/100	48,3	32,3	34				57				80			
12	5/100	42,5	26,5	35				58				81			
13	6/100	43,5	26,8	36				59				82			
14	7/100	48,4	32,3	37				60				83			
15	7/100	48,7	32,5	38				61				84			
16	6/100	42,8	27,0	39				62				85			
17				40				63				86			
18				41				64				87			
19				42				65				88			
20				43				66				89			
21				44				67				90			
22				45				68				91			
23				46				69				92			

LATVIJAS REPUBLIKAS VALSTS ZEMES DIENESTS DAUGAVPILS NODAĻA NEKUSTAMĀ ĪPAŠUMA VĒRTĒŠANAS BIROJS

Nekustamā īpašuma vērtēšanas biroja vadītājs
1998. gada 09. oktobrī

V.Calpans

A.Krasovska

-5.

243

Nostiprinājuma uzraksts

Daugavpils zemesgrāmatu nodaļas tiesnesis Ludmila Guseva 1998.gada 30.decembrī nolēma:
Nekustamam īpašumam

Daugavpils pilsēta, Stadiona iela 18

Apzīmējums kadastrā: 0500- 001- 0420
Daugavpils pilsētas zemesgrāmatas nodalījumā Nr. 2898 ierakstīt sekojošus pantus:

I.daļa 1. iedaļa		
Ieraksta Nr.	Nekustams īpašums, servitūti un reālnastas	Platība, lielums
1.	Zemes gabals ar kadastra numuru 0500- 001- 0420.	1879 kvm
2.	Uz zemes gabala atrodas viena četrstāva ķieģeļu mūra dzīvojamā māja ar 16 dzībokļiem un pagrabu.	923.5 kvm

II.daļa 1. iedaļa			
Ieraksta Nr.	Īpašnieks, dzimšanas gads, vieta, personas/nodokļu maksātāja kods, tiesību pamats	Domājamā daļa	Summa, par kādu iegūts īpašums(Ls)
1.	Īpašnieks: DAUGAVPILS PILSĒTAS PAŠVALDĪBA, nodokļu maksātāja kods 90000077325.	1	
2.	Īpašuma tiesības nostiprinātas uz zemi ar kadastrālo vērtību Ls.2691.00.		
3.	Īpašuma tiesības nostiprinātas uz ēku kopvērtībā Ls.23545.00.		
4.	Pamats: 1998. gada 14. jūlija Daugavpils pilsētas zemes komisijas lēmums nr.114 un ēkai - 1998. gada 6. jūlija Daugavpils pilsētas domes zvērināta revidenta apliecināta izziņa nr.2-13/852 un 1998. gada 11. decembra uzziņa par nekustamo īpašumu nr.2-13/1671.		

III.daļa 1. iedaļa		
Ieraksta Nr.	Lietu tiesības, kas apgrūtina nekustamu īpašumu	Platība, lielums
1.	Atzīme - Daugavpils pilsētas pašvaldības uzņēmuma Siltumtīki siltumtrase.	48 m
2.	Atzīme - Austrumu elektrisko tīklu elektrokabelis.	35 m
3.	Atzīme - Uzņēmuma Daugavpils gāze gāzes vads.	67 m

Žurnāla Nr. 3706
Lēmuma datums: 30.12.1998

Kancelejas nodeva Ls 16.10 samaksāta

Zemesgrāmatu nodaļas tiesnesis ***Ludmila Guseva***

Zemesgrāmatu akts

LATVIJAS REPUBLIKA

DAUGAVPILS PILSĒTAS ZEMES KOMISIJA

SĒDES PROTOKOLA IZRAKSTS

1998.gada 14.jūlijā

Nr. 12, 2.&, p. 2

Lēmums Nr. 114 pieņemts pamatojoties uz likumu «Par zemes reformu Latvijas Republikas pilsētās», LVV arhīva izziņu Nr. 3-JP-12290-19, izdotu 1998.gada 18.jūnijā par zemes gabala Nr. 4, 282.kvartālā piederību Daugavpils pilsētas pašvaldībai 4140 (četri tūkstoši viens simts četrdesmit) m2 platībā un atbilstoši *Daugavpils pilsētas pašvaldības* iesniegumam

Par zemes īpašuma tiesību atjaunošanu

1. Atjaunot *Daugavpils pilsētas pašvaldības* zemes īpašuma tiesības Daugavpilī, Stadiona ielā 18, uz gruntsgabalu 1879 (viens tūkstotis astoņi simti septiņdesmit deviņi) m2 platībā saskaņā ar pievienoto zemes robežu plānu mērogā 1:500, zemes kadastra Nr. 0500-001-0420.

2. Zemes gabalam noteikti apgrūtinājumi un īpaši apsaimniekošanas noteikumi:

2.1. Servitūta ceļš - 485 m2 platībā.

Daugavpils pilsētas zemes komisijas priekšsēdētājs R.Vaišļa

DAUGAVPILS PILSĒTAS ZEMES KOMISIJA

LATVIJAS REPUBLIKAS VALSTS ZEMES DIENESTS
DAUGAVPILS NODAĻA
NEKUSTAMĀ ĪPAŠUMA VĒRTĒŠANAS BIROJS

Pielikums izziņai Nr. 1-1895, zemes kadastra Nr. 0500 - 001-0420
Izsniegta Daugavpils dzīvokļu privatizācijas komisijai par to, ka nekustamais īpašums Daugavpilī, Stadiona ielā Nr. 18 ierakstīts Daugavpils Nekustamā īpašuma vērtēšanas birojā:

Ēku un būvju raksturojums:

Litera Nr.	Ēku un būvju raksturojums	Sienu materiāls	Stāvu skaits	Dzīvokļu skaits	Platība kv.m. kopējā	Platība kv.m. lietderīgā	Saimn. ēku skaits	Pašreizējā vērtība	Piezīmes
1	Dzīvojamā māja ulu		4	16	923,5	728,5	–	23545	
	ar pagrabu								
						Kopā:		23545	

Dalu pārskats:

Nr	Dala	Lietd. plat.	Dziv plat.	Nr	Dala	Lietd. plat.	Dziv plat.	Nr	Dala	Lietd. plat.	Dziv plat.	Nr	Dala	Lietd plat.	Dziv plat.
1	5/100	42,4	26,4	24				47				70			
2	7/100	48,6	32,6	25				48				71			
3	7/100	47,8	27,3	26				49				72			
4	5/100	42,6	26,6	27				50				73			
5	6/100	42,8	26,7	28				51				74			
6	7/100	48,4	32,4	29				52				75			
7	7/100	48,7	32,8	30				53				76			
8	5/100	42,1	26,4	31				54				77			
9	5/100	42,5	26,5	32				55				78			
10	7/100	48,4	32,4	33				56				79			
11	7/100	48,3	32,3	34				57				80			
12	5/100	42,5	26,5	35				58				81			
13	6/100	43,5	26,8	36				59				82			
14	7/100	48,4	32,3	37				60				83			
15	7/100	48,7	32,5	38				61				84			
16	6/100	42,8	27,0	39				62				85			
17				40				63				86			
18				41				64				87			
19				42				65				88			
20				43				66				89			
21				44				67				90			
22				45				68				91			
23				46				69				92			

Nekustamā īpašuma vērtēšanas biroja vadītājs
1999. gada 08. oktobrī

V.Calpans

A.Krasovska

LATVIJAS REPUBLIKAS VALSTS ZEMES DIENESTS DAUGAVPILS NODAĻA NEKUSTAMĀ ĪPAŠUMA VĒRTĒŠANAS BIROJS

Valsts Zemes dienests

VĒRTĒŠANAS
PROTOKOLS Nr. 2166

Pieteikuma iesniedzējs : Daugavpils pilsētas dome
Zemes gabala adrese : Daugavpils, Stadiona 18
Zemes kadastra Nr. 0500-001-0420
Zemes gabala platība : 1879 m²
Vērtēšanas uzdevums : Noteikt zemes kadastrālo vērtību
Zemes gabala iepriekšējie vērtēšanas protokoli : nav
Zemes esošais lietošanas mērķis : daudzdzīvokļu māju apbūvei un uzturēšanai
Zemes vērtību zona : A
Zemes gabala zemes faktiskās paraugvērtības aprēķins :

A2/3-[A-2/3-BA]x179/362=1.99-[1.99-1.58]x179/362=1.79

Samazinājums atkarībā no zemes gabala apgūtības pakāpes : 0.00 %
Zemes gabala zemes faktiskā paraugvērtība : Pf = 1.79 Ls/m²
Zemes kadastrālās vērtības aprēķins : Kv = 1.79 x 1879 = 3363.41 Ls
Zemes kadastrālās vērtības korekciju faktori :

I grupas korekciju faktori : Kopā : -20%
I - A

II grupas korekciju faktori : nav norādīti

Zemes kadastrālās vērtības galīgais aprēķins :

Kv = 3363.41 x 0.80 = 2690.73 Ls ~ 2691

SLĒDZIENS : Zemes gabala kadastrālā vērtība uz 1998. gada 23. jūliju sastāda Ls 2691,- jeb 1.43 Ls/m².

LATVIJAS REPUBLIKAS VALSTS ZEMES DIENESTS DAUGAVPILS NODAĻA NEKUSTAMĀ ĪPAŠUMA VĒRTĒŠANAS BIROJS

Izpildīja :
P.Lobina

Parbaudīja :
V.Calpans

saskaņoja: G.Kudiņa

1998. gada 23. jūlijs

ROBEŽPUNKTU KOORDINĀTAS

Nr.	X	Y
230	195530.77	657512.74
231	195518.23	657545.79
232	195509.66	657542.93
228	195490.36	657558.07
227	195496.07	657538.43
225	195463.19	657528.74
224	195483.98	657502.23

ZEMES IZVIETOJUMA SHĒMA

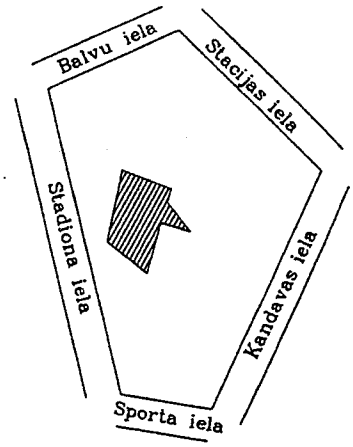

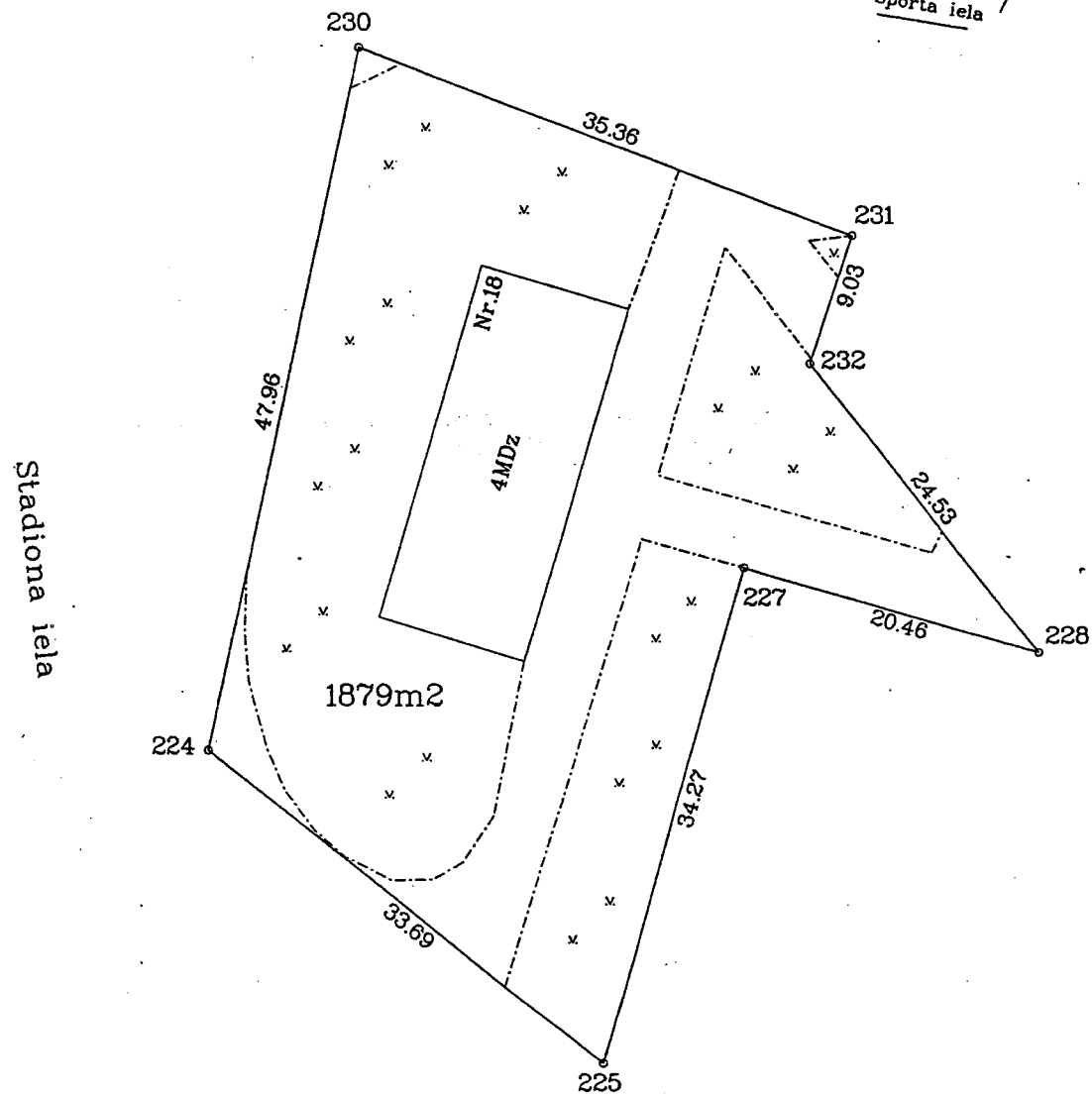

Latvijas koordinātu 1992.gada sistēmā
Mēroga koeficients 0.999902
Mērogs 1:500

LR VZD Daugavpils nodaļa
12 -06- 1998
KADASTRA DAĻA

VZD Daugavpils nodaļas Mērniecības birojs			
Biroja vadītājs		Dz.Krūtkrāmelis	28.05.98
Mērnieks		J.Smirnovs	15.05.98
Plānu zīmēja		S.Ivanovs	20.05.98

DAUGAVPILS ZEMESGRĀMATU NODAĻA
Daugavpils pilsētas zemesgrāmatas nodalījums Nr. 2898
Kadastra numurs: 0500 001 0420
Adrese: Stadiona iela 18, Daugavpils

Ieraksta Nr.	I. daļa 1. iedaļa Nekustams īpašums, servitūti un reālnastas	Daļa	Platība, lielums
1.1.	Zemes gabals ar kadastra numuru 0500- 001- 0420.		1879 kvm
2.1.	Uz zemes gabala atrodas viena četrstāva ķieģeļu mūra dzīvojamā māja ar 16 dzībokļiem un pagrabu.		923,5 kvm
	Žurnāls Nr. 3706(1998), lēmuma datums: 30.12.1998, tiesnesis Ludmila Guseva		
3.1.	Atzīme - dzīvokļa īpašumam Nr. 14 atvērt nodalījumu Nr. 2898-14.	484/7285	48,4 m²
	Žurnāls Nr. 3867(2000), lēmuma datums: 07.06.2000, tiesnesis Jānis Radionovs		
4.1.	Atzīme - dzīvokļa īpašumam Nr. 13 atvērt nodalījumu Nr. 2898-13.	6/100	43,5 m²
	Žurnāls Nr. 7090(2000), lēmuma datums: 13.10.2000, tiesnesis Jānis Radionovs		
5.1.	Atzīme - dzīvokļa īpašumam Nr. 11 atvērt nodalījuma Nr. 2898-11.	7/100	48,3 m²
	Žurnāls Nr. 300000351873, lēmuma datums: 30.10.2002, tiesnesis Jānis Radionovs		
6.1.	Atzīme - dzīvokļa īpašumam Nr. 3 atvērt nodalījuma Nr. 2898-3.	478/7285	47,8 kvm
	Žurnāls Nr. 300000530939, lēmuma datums: 04.08.2003, tiesnesis Līvija Slica		
7.1.	Atzīme - dzīvokļa īpašumam Nr. 5 atvērt nodalījuma Nr. 2898-5.	428/7285	42,8 kvm
	Žurnāls Nr. 300000616858, lēmuma datums: 25.11.2003, tiesnesis Līvija Slica		
8.1.	Atzīme - dzīvokļa īpašumam Nr. 15 atvērt nodalījuma Nr. 2898-15.	487/7285	48,7 m²
	Žurnāls Nr. 300000682336, lēmuma datums: 27.02.2004, tiesnesis Valda Strode		
9.1.	Atzīme - dzīvokļa īpašumam Nr. 6 atvērt nodalījuma Nr. 2898-6.	484/7285	48,4 kvm
	Žurnāls Nr. 300000740421, lēmuma datums: 06.05.2004, tiesnesis Valda Strode		
10.1.	Atzīme - dzīvokļa īpašumam Nr. 12 atvērt nodalījuma Nr. 2898-12.	425/7285	42,5 m²
	Žurnāls Nr. 300000844445, lēmuma datums: 31.08.2004, tiesnesis Baiba Caunīte		
11.1.	Atzīme - dzīvokļa īpašumam Nr. 9 atvērt nodalījuma Nr. 2898-9.	425/7285	42,5 kvm
	Žurnāls Nr. 300001581558, lēmuma datums: 22.08.2006, tiesnesis Diāna Koroševska		
12.1.	Atzīme - dzīvokļa īpašumam Nr. 7 atvērt nodalījuma Nr. 2898-7.	487/7285	48,7 kvm
	Žurnāls Nr. 300001848457, lēmuma		

	datums: 10.01.2007, tiesnesis Zeltīte Mačukāne		
13.1.	Atzīme - dzīvokļa īpašumam Nr. 2 atvērt nodalījuma Nr. 2898-2.	486/7285	48,6 kvm
	Žurnāls Nr. 300002127445, lēmuma datums: 03.07.2007, tiesnesis Tatjana Ivanova		
Ieraksta Nr.	**I. daļa 2. iedaļa No nekustama īpašuma atdalītie zemes gabali, servitūtu un reālnastu pārgrozījumi un dzēsumi**	**Daļa**	**Platība, lielums**
Nav ierakstu			
Ieraksta Nr.	**II. daļa 1. iedaļa Īpašnieks, dzimšanas gads, vieta, personas/nodokļu maksātāja kods, tiesību pamats**	**Daļa**	**Summa (Ls)**
1.1.	Īpašnieks: DAUGAVPILS PILSĒTAS PAŠVALDĪBA, nodokļu maksātāja kods 90000077325.	1	
2.1.	Īpašuma tiesības nostiprinātas uz zemi ar kadastrālo vērtību Ls.2691.00.		
3.1.	Īpašuma tiesības nostiprinātas uz ēku kopvērtībā Ls.23545.00.		
4.1.	Pamats: 1998. gada 14. jūlija Daugavpils pilsētas zemes komisijas lēmums nr.114 un ēkai - 1998. gada 6. jūlija Daugavpils pilsētas domes zvērināta revidenta apliecināta izziņa nr.2-13/852 un 1998. gada 11. decembra uzziņa par nekustamo īpašumu nr.2-13/1671.		
	Žurnāls Nr. 3706(1998), lēmuma datums: 30.12.1998, tiesnesis Ludmila Guseva		
Ieraksta Nr.	**II. daļa 2. iedaļa Atzīmes par maksātnespēju, piedziņas vēršanu, aizliegumiem, pēcmantinieku iecelšanu un mantojuma līgumiem**		
Nav ierakstu			
Ieraksta Nr.	**III. daļa 1. iedaļa Lietu tiesības, kas apgrūtina nekustamu īpašumu**		**Platība, lielums**
1.1.	Atzīme - Daugavpils pilsētas pašvaldības uzņēmuma Siltumtīki siltumtrase.		48 m
2.1.	Atzīme - Austrumu elektrisko tīklu elektrokabelis.		35 m
3.1.	Atzīme - Uzņēmuma Daugavpils gāze gāzes vads.		67 m
	Žurnāls Nr. 3706(1998), lēmuma datums: 30.12.1998, tiesnesis Ludmila Guseva		
Ieraksta Nr.	**III. daļa 2. iedaļa Pārgrozījumi 1.iedaļas ierakstos, ierakstu un pārgrozījumu dzēsumi**		**Platība, lielums**
Nav ierakstu			

Ieraksta Nr.	IV. daļa 1.,2. iedaļa Ķīlas tiesība un tā pamats	Summa (Ls)
	Nav ierakstu	
Ieraksta Nr.	**IV. daļa 3. iedaļa Pārgrozījumi ķīlas tiesībās, pārgrozījumu dzēsumi**	**Summa (Ls)**
	Nav ierakstu	
Ieraksta Nr.	**IV. daļa 4.,5. iedaļa Ķīlu dzēsumi pilnībā vai daļēji**	**Summa (Ls)**
	Nav ierakstu	

PLĀNA EKSPLIKĀCIJA

CELTNEI Nr. 1

Pilsēta Daugavpils Grupa

Stadiona ielā Nr. 18 Grunts

Mērījuma datums	Stāvi	Dzīvokļu vai telpu Nr.	Istabu Nr.	Istabu nosaukumi	Tumša, pustumša	Faktiskā istabu izlietošana	Laukums pēc iekšējiem izmēriem, m² dērīgais kopā	no tā: apdzīvotais	hagrabs	kāpņu tel.	palīglaukums	Istabu iekš. augstums no grīdas līdz griestiem
1	2	3	4	5	6	7	8	9	10	11	12	13
10.08.98	zem 1		1	sadziv.tel.			3.6		3.6			2.35
			2	pagrabs			6.8		6.8			
			3	pagrabs			6.8		6.8			
			4	pagrabs			6.8		6.8			
			5	pagrabs			6.8		6.8			
			6	pagrabs			13.2		13.2			
			7	pagrabs			11.2		11.2			
			8	pagrabs			7.9		7.9			
			9	pagrabs			7.7		7.7			
			10	pagrabs			8.1		8.1			
			11	pagrabs			7.9		7.9			
			12	pagrabs			4.7		4.7			
			13	pagrabs			3.6		3.6			
			14	pagrabs			6.3		6.3			
			15	pagrabs			6.3		6.3			
			16	pagrabs			6.3		6.3			
			17	pagrabs			6.3		6.3			
			18	pagrabs			6.3		6.3			
			19	pagrabs			11.8		11.8			
			20	siltumenerg.			8.6		8.6			
			21	pagrabs			11.8		11.8			
			22	pagrabs			7.0		7.0			
			23	pagrabs			7.0		7.0			
			24	pagrabs			7.0		7.0			
			25	pagrabs			3.6		3.6			
				Kopā:			183.4		183.4			

Inventarizators

Inž. kontrolieris

LATVIJAS REPUBLIKAS VALSTS ZEMES DIENESTS DAUGAVPILS NODAĻA NEKUSTAMĀ ĪPAŠUMA VĒRTĒŠANAS BIROJS

SIA "EN", tālr. 5424083.

1	2	3	4	5	6	7	8	9	10	11	12	13
	1	1	1	dzīvojamā			10.8	10.8				2.66
			2	dzīvojamā			15.6	15.6				
			3	virtuve			7.1				7.1	
			4	vannas ist.			4.2				4.2	
			5	koridors			4.7				4.7	
				Kopā:			42.4	26.4			16.0	
		2	1	dzīvojamā			13.6	13.6				
			2	dzīvojamā			19.0	19.0				
			3	virtuve			7.1				7.1	
			4	vannas ist.			4.2				4.2	
			5	koridors			4.7				4.7	
				Kopā:			48.6	32.6			16.0	
		3	1	dzīvojamā			15.2	15.2	14,7			
			2	dzīvojamā			12.1	12.1	11,3			
			3	virtuve			6.9				6.9	
			4	vannas ist.			4.1				4.1	
			5	koridors			9.5				9.5	
							45,9	26,9				
				Kopā:			47.8	27.3			20.5	
							pēc plāna		05.12.2008.g.			
		4	1	dzīvojamā			11.1	11.1				
			2	dzīvojamā			15.5	15.5				
			3	virtuve			7.2				7.2	
			4	vannas ist.			4.1				4.1	
			5	koridors			4.7				4.7	
				Kopā:			42.6	26.6			16.0	
		Kopā 1. stāv.:					181.4	112.9			68.5	
	2	5	1	dzīvojamā			11.1	11.1				2.55
			2	dzīvojamā			15.6	15.6				
			3	virtuve			7.2				7.2	
			4	vannas ist.			4.2				4.2	
			5	koridors			4.7				4.7	
				Kopā:			42.8	26.7			16.1	

Ierakstā datums 1 08.98

LATVIJAS REPUBLIKAS VALSTS ZEMES DIENESTS DAUGAVPILS NODAĻA NEKUSTAMĀ ĪPAŠUMA VĒRTĒŠANAS BIROJS

Inventarizators

Kontrolieris

Veidlapa Nr. 5

PLĀNA EKSPLIKĀCIJA

CELTNEI Nr. 1

Pilsēta Daugavpils Grupa

Stadiona ielā Nr. Grunts

Tehniskā datums	Stāvi	Dzīvokļu vai telpu Nr.	Istabu Nr.	Istabu nosaukumi	Tumša, pusturīša	Faktiskā istabu izlietošana	Laukums pēc iekšējiem izmēriem, m²					Istabu iekš. augstums no grīdas līdz griestiem
							derīgais kopā	no tā				
								apdzīvotais			palīglaukums	
1	2	3	4	5	6	7	8	9	10	11	12	13
91.98	2	6	1	dzīvojamā			13.4	13.4				2.52
			2	dzīvojamā			19.0	19.0				
			3	virtuve			7.1				7.1	
			4	vannas ist.			4.2				4.2	
			5	koridors			4.7				4.7	
				Kopā:			48.4	32.4			16.0	
		7	1	dzīvojamā			13.8	13.8				
			2	dzīvojamā			19.0	19.0				
			3	virtuve			7.3				7.3	
			4	vannas ist.			4.0				4.0	
			5	koridors			4.6				4.6	
				Kopā:			48.7	32.8			15.9	
		8	1	dzīvojamā			10.8	10.8				
			2	dzīvojamā			15.6	15.6				
			3	virtuve			7.1				7.1	
			4	vannas ist.			3.3				3.3	
			5	koridors			4.7				4.7	
			6	tualete			0.6				0.6	
				Kopā:			42.1	26.4			15.7	
		Kopā 2. stāvā:					182.0	118.3			63.7	
	3	9	1	dzīvojamā			10.9	10.9				
			2	dzīvojamā			15.6	15.6				
			3	virtuve			7.2					

Inventarizators

Inž. kontrolieris

LATVIJAS REPUBLIKAS VALSTS ZEMES DIENESTS DAUGAVPILS NODAĻA NEKUSTAMĀ ĪPAŠUMA VĒRTĒŠANAS BIROJS

LENT, tālr. 5424083

1	2	3	4	5	6	7	8	9	10	11	12	13
	3	9	4	vannas ist.			4.1				4.1	2.58
			5	koridors			4.7				4.7	
				Kopā:			42.5	26.5			16.0	
		10	1	dzīvojamā			13.4	13.4				
			2	dzīvojamā			19.0	19.0				
			3	virtuve			7.1				7.1	
			4	vannas ist.			4.2				4.2	
			5	koridors			4.7				4.7	
				Kopā:			48.4	32.4			16.0	
		11	1	dzīvojamā			13.6	13.6				
			2	dzīvojamā			18.7	18.7				
			3	virtuve			7.4				7.4	
			4	vannas ist.			3.9				3.9	
			5	koridors			4.7				4.7	
				Kopā:			48.3	32.3			16.0	
		12	1	dzīvojamā			11.1	11.1				
			2	dzīvojamā			15.4	15.4				
			3	virtuve			7.2				7.2	
			4	vannas ist.			4.1				4.1	
			5	koridors			4.7				4.7	
				Kopā:			42.5	26.5			16.0	
		Kopā		3. stāv.:			181.7	117.7			64.0	
	4	13	1	dzīvojamā			11.1	11.1				2.60
			2	dzīvojamā			15.7	15.7				
			3	virtuve			7.3				7.3	
			4	vannas ist.			4.6				4.6	
			5	koridors			4.8				4.8	
				Kopā:			43.5	26.8			16.7	

LATVIJAS REPUBLIKAS VALSTS ... DAUGAVPILS NOTĀRS NEKUSTAMĀ ĪPAŠUMA VĒRTĒŠANAS BIROJS

Inventarizators

Kontrolieris

Ierakstā datums

Veidlapa Nr. 5

PLĀNA EKSPLIKĀCIJA

CELTNEI Nr. 1

Pilsēta Daugavpils Grupa

Stadiona ielā Nr. Grunts

Ierakstāšanas datums	Stāvi	Dzīvokļu vai telpu Nr.	Istabu Nr.	Istabu nosaukumi	Tumša, pustumša	Faktiskā istabu izlietošana	Laukums pēc iekšējiem izmēriem, m² derīgais kopā	no tā dzīvojamais	no tā kopējais	no tā kāpņu tel.	no tā palīglaukums	Istabu iekš. augstums no grīdas līdz griestiem
1	2	3	4	5	6	7	8	9	10	11	12	13
11.08.98	4	14	1	dzīvojamā			13.3	13.3				2.60
			2	dzīvojamā			19.0	19.0				
			3	virtuve			7.2				7.2	
			4	vannas ist.			4.2				4.2	
			5	koridors			4.7				4.7	
				Kopā:			48.4	32.3			16.1	
		15	1	dzīvojamā			13.5	13.5				
			2	dzīvojamā			19.0	19.0				
			3	virtuve			7.5				7.5	
			4	vannas ist.			4.0				4.0	
			5	koridors			4.7				4.7	
				Kopā:			48.7	32.5			16.2	
		16	1	dzīvojamā			11.3	11.3				
			2	dzīvojamā			15.7	15.7				
			3	virtuve			6.4				6.4	
			4	vannas ist.			4.7				4.7	
			5	koridors			4.7				4.7	
				Kopā:			42.8	27.0			15.8	
		Kopā 4. stāv.:					183.4	118.6			64.8	
		Kopā pa stāviem:					728.5	467.5			261.0	
			A	kāpņu tel.			9.5			9.5		
			1	tamburs			2.1			2.1		
		Ravīsam:					923.5	467.5	183.4	9.5	2.1 261.0	

2.60

ŠUMA TĒŠANAS BIROJS

Inventarizators

Inž. kontrolieris

| | | |

STAVU PLĀNS

Daugavpils, kvartāls Nr. _____, Stadiona iela, ēka Nr. 18

1. Stāvs

h=2.60

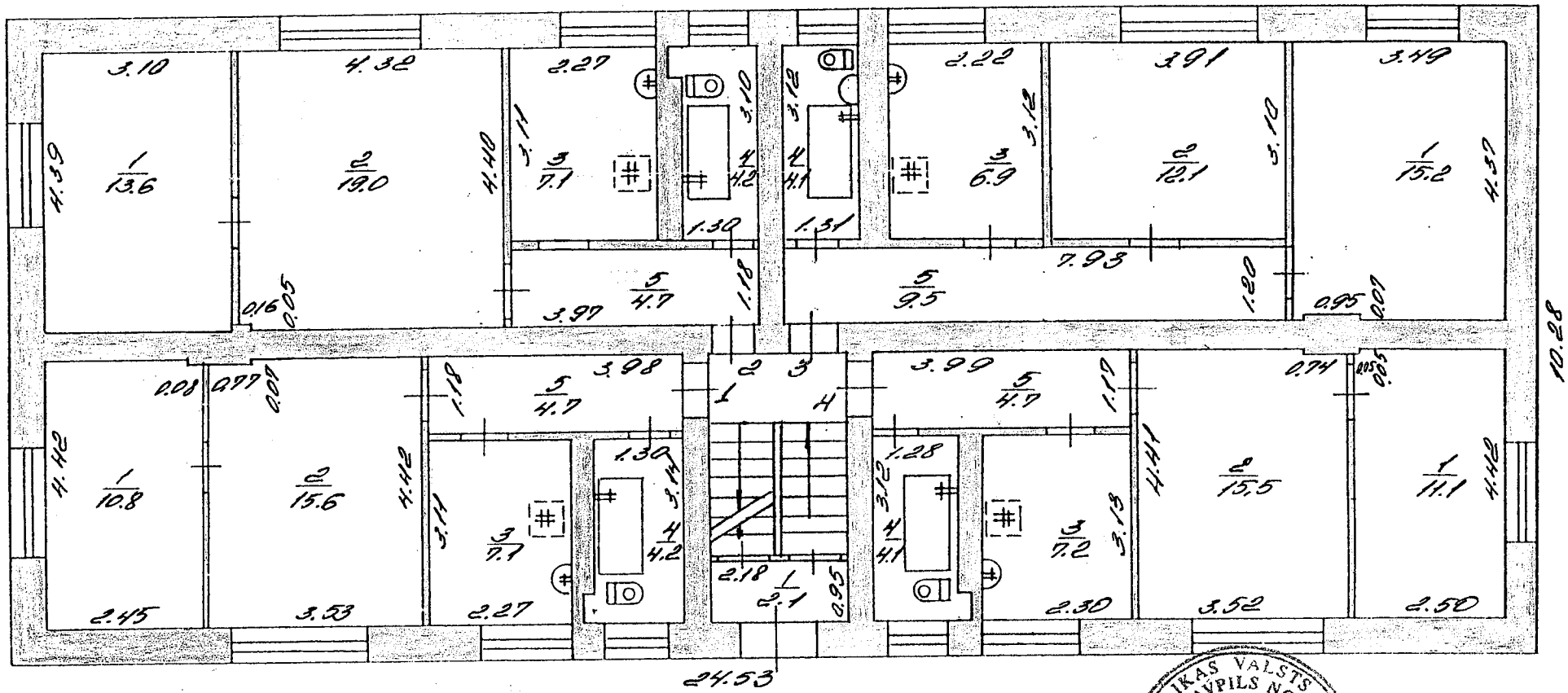

Mērogs 1:100

LATVIJAS REPUBLIKAS VALSTS ZEMES DIENESTS DAUGAVPILS NODAĻA NEKUSTĀMĀ ĪPAŠUMA VĒRTĒŠANAS BIROJS

Izrakstīja: 30.08.98

Parakstīja: 08.10.98.g.

Daugavpils, kvartāls Nr. Sīlādāmā

2. Stāvs

h = 2.52

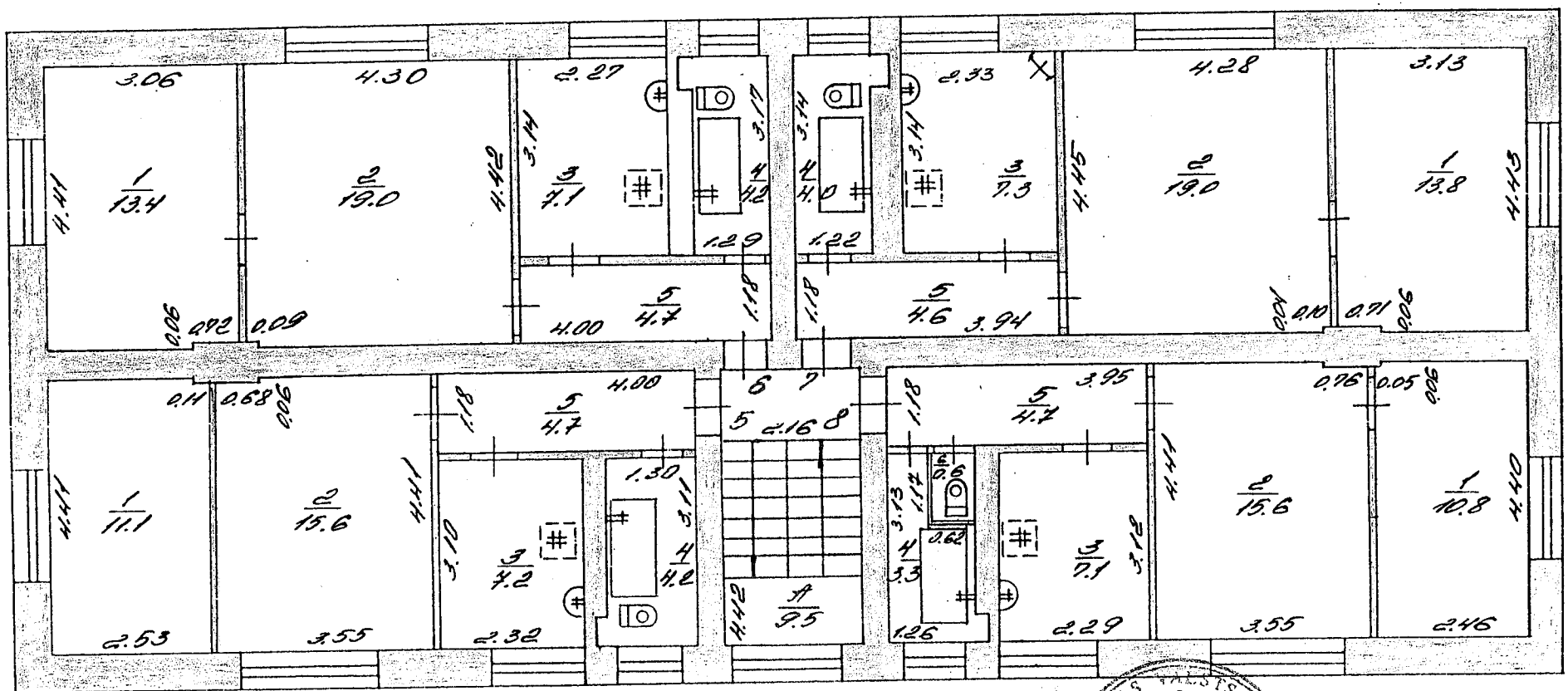

Mērogs 1:100

LATVIJAS REPUBLIKAS VALSTS ZEMES DIENESTS
DAUGAVPILS NODAĻA
NEKUSTAMĀ ĪPAŠUMA VĒRTĒŠANAS BIROJS

Izrādīja: 30.08.98
Pārzīmēja: 06.08.98

Daugavpils, kvartāla Nr. [illegible] ēka, ēka Nr. [illegible]

3. STĀVS

1 = 0.58

30.08.98

Daugavpils, kvartāls Nr. _____, Stacijas iela, ēka Nr. 22

4. Stāvs

h=2.60

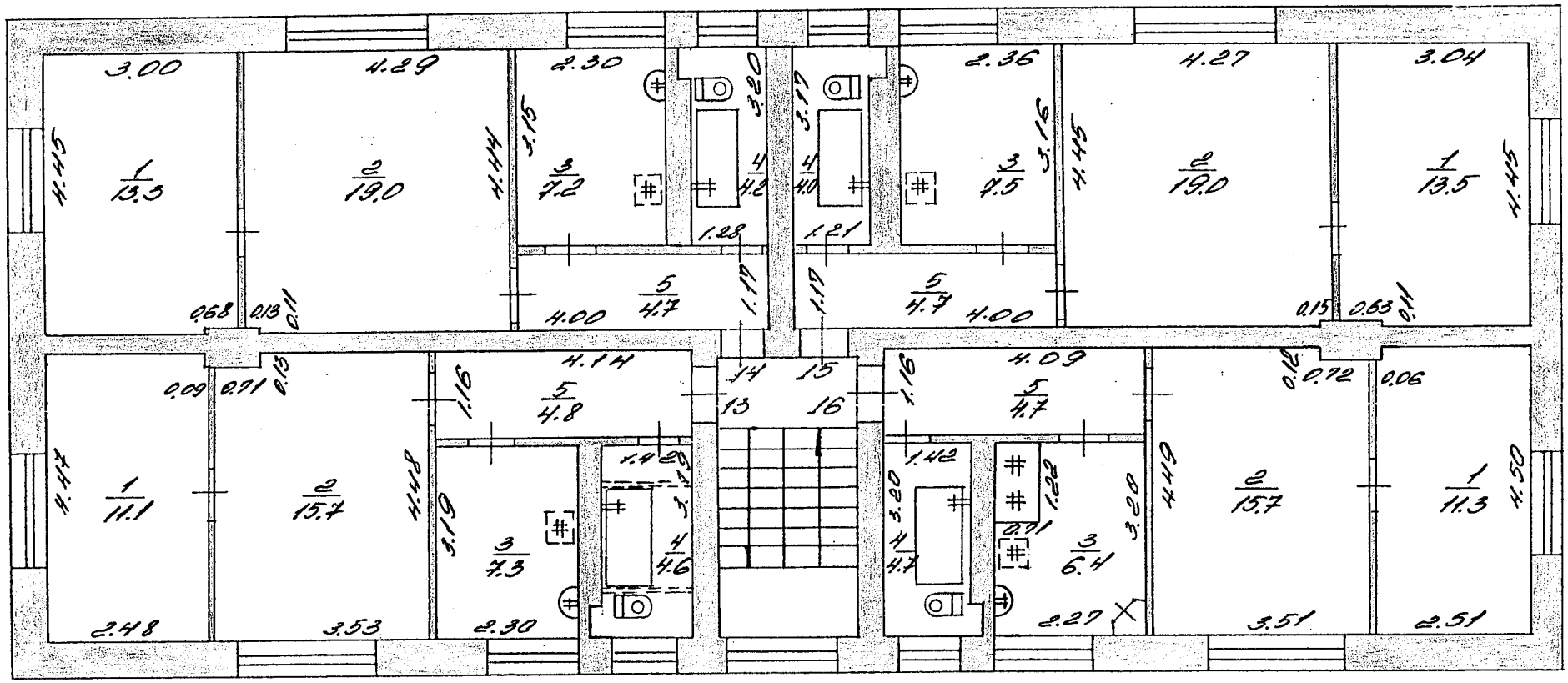

LATVIJAS REPUBLIKAS VALSTS ZEMES DIENESTS DAUGAVPILS NODAĻA NEKUSTĀMĀ ĪPAŠUMA VĒRTĒŠANAS BIROJS

Izpildītājs 30.08.98

Pārbaudījis 06.10.98 g.

Mērogs 1:100

Dzīvojamās mājas Stadiona ielā 18 , Daugavpilī

dzīvokļu īpašnieku kopsapulces

PROTOKOLS

Daugavpilī

2018.gada „11„ septembrī

Šajā dzīvojamā mājā pavisam ir 16 dzīvokļu īpašumi
no tiem: 13 privatizētie un 3 neprivatizēts

Sapulcē piedalās: 12 dzīvokļu īpašnieki (saraksts pielikumā).

Sapulcē uzaicināti: visi dzīvokļu īpašnieki, SIA"DDzKSU" 1.NAI namu pārzines T.Laškova, T.Demidova

Pašvaldībai piederošos dzīvokļus pārstāv: SIA"DDzKSU" 1.NAI namu pārzine T.Laškova

Ar dzīvokļu īpašnieku balsu vairākumu tiek ievēlēti sapulces vadītājs un protokolists.

Sapulces vadītājs: T. Laškova

Sapulces protokolists: T. Laškova

Darba kārtība:
Reģistrācija.

1.Daudzdzīvokļu dzīvojamās mājas Stadiona ielā 18, Daugavpilī, ēkas fasādes apliecinājuma kartes (projekta) izstrādāšana jumta seguma nomaiņai un bēniņu pārseguma siltināšanai SIA"JaunRīga ECO" spēkiem un darbu apmaksa.

2.Iepirkuma procedūras rīkošana atbilstoši SIA „JaunRīga ECO"" izstrādātajai apliecinājuma kartei un SIA „DDzKSU pilnvarošana pildīt pasūtītāja tiesības un pienākumus.

SAŅEMTS
SIA "DAUGAVPILS DZĪVOKĻU UN KOMUNĀLĀS SAIMNIECĪBAS UZŅĒMUMĀ
11. 09. 2018. g.
Nr. 1-13/1001

1.

Sapulces vadītājs piedāvā:

Izstrādāt daudzdzīvokļu dzīvojamās mājas Stadiona ielā 18 , Daugavpilī, ēkās apliecinājuma karti jumta seguma nomaiņai un bēniņu pārseguma siltināšanai SIA „JaunRīga ECO" spēkiem par summu 3267.00 **EUR ar PVN** (spāru jumta seguma nomaiņai – 1633.50 Eur ar PVN un bēniņu pārseguma siltināšanai - 1633.50 Eur ar PVN.), kura uzvarēja SIA „DDzKSU" iepirkuma procedūrā ar identifikācijas numuru SIA DDzKSU – 2018/243P. Lūgt SIA „DDzKSU" noslēgt līgumu ar SIA" JaunRīga ECO". Apmaksu 3267.00 **EUR ar PVN** par ēkas fasādes apliecinājuma kartes veikt no mājas uzkrājuma fonda līdzekļiem.

Balsošanas rezultāti: "*par*" 12 , "*pret*" – , "*atturas*" – .

(balsošanas rezultāti ir atspoguļoti pielikumā)

Ar balsu vairākumu lēmums ir pieņemts.
(*ir* vai *nav*)

Tādā veidā dzīvokļu īpašnieki balsojot **NOLĒMA**:

Izstrādāt daudzdzīvokļu dzīvojamās mājas Stadiona ielā 18 , Daugavpilī, ēkās fasādes apliecinājuma karti jumta seguma nomaiņai un bēniņu pārseguma siltināšanai SIA „JaunRīga ECO" spēkiem par summu 3267.00 **EUR ar PVN** (spāru jumta seguma nomaiņai – 1633.50 Eur ar PVN un bēniņu pārseguma siltināšanai - 1633.50 Eur ar PVN.), kura uzvarēja SIA „DDzKSU" iepirkuma procedūrā ar identifikācijas numuru SIA DDzKSU – 2018/243P. Lūgt SIA „DDzKSU" noslēgt līgumu ar SIA" JaunRīga ECO". Apmaksu 3267.00 **EUR ar PVN** par ēkas fasādes apliecinājuma kartes veikt no mājas uzkrājuma fonda līdzekļiem.

2.

Sapulces vadītājs piedāvā:

Lūgt SIA „DDzKSU" rīkot iepirkumu procedūru būvniecības darbiem atbilstoši SIA „JaunRīga ECO" izstrādātai ēkās apliecinājuma kartei daudzdzīvokļu dzīvojamās mājas Stadiona ielā 18, Daugavpilī. Lūgt SIA „DDzKSU" pildīt pasūtītāja tiesības un pienākumus ēkas fasādes apliecinājuma kartes izstrādāšanas gaitā, tajā skaitā pārbaudīt tehnisko dokumentāciju, kontrolēt tehniskās dokumentācijas izpildi un saskaņot tehnisko dokumentāciju.

Balsošanas rezultāti: "*par*" 12 , "*pret*" – , "*atturas*" –

(balsošanas rezultāti ir atspoguļoti pielikumā)

Ar balsu vairākumu lēmums ___ir___ pieņemts.
(*ir* vai *nav*)

Tādā veidā dzīvokļu īpašnieki balsojot **NOLĒMA**:

Lūgt SIA „DDzKSU" rīkot iepirkumu procedūru būvniecības darbiem atbilstoši SIA „JaunRīga ECO" izstrādātai ēkās fasādes apliecinājuma kartei daudzdzīvokļu dzīvojamās mājas Stadiona ielā 18, Daugavpilī. Lūgt SIA „DDzKSU" pildīt pasūtītāja tiesības un pienākumus ēkas fasādes apliecinājuma kartes izstrādāšanas gaitā, tajā skaitā pārbaudīt tehnisko dokumentāciju, kontrolēt tehniskās dokumentācijas izpildi un saskaņot tehnisko dokumentāciju.

Kopsapulces protokols tika sastādīts 1 eksemplārā uz ___3___ lapām un ar ___4___ pielikumiem.

Kopsapulces vadītājs _____ T. Laškova
(*paraksts*) (*V. Uzvārds*)

Kopsapulces protokolists _____ T. Laškova
(*paraksts*) (*V. Uzvārds*)

Pielikums Nr. 2

2.pielikums
07.08.2018. uzaicinājumam
piedāvājuma iesniegšanai
Iepirkuma ID Nr.SIA DDzKSU-2018/243P

DARBA UZDEVUMS

Ēkas apliecinājuma kartes izstrādāšana daudzdzīvokļu dzīvojamās mājas Stadiona ielā 18, Daugavpilī, spāru jumta seguma nomaiņai.

Izstrādāt ēkas apliecinājuma karti četrstāvu daudzdzīvokļu dzīvojamai mājai Stadiona ielā 18, Daugavpilī.

Ēkas apliecinājuma karti izstrādāt saskaņā ar LBN 202-15 „Būvprojekta saturs un noformēšana", MK noteikumiem Nr.529 „Ēku būvnoteikumi", MK noteikumiem Nr.500 „Vispārīgie būvnoteikumi", pamatojoties uz SIA „DDzKSU" izsniegtiem tehniskiem noteikumiem, apsekošanas rezultātiem un tehniskiem noteikumiem no citām iestādēm (ja tie ir nepieciešami).

Ēkas apliecinājuma kartes izstrādātājiem ir jābūt sertificētiem saskaņā ar MK noteikumiem Nr.169 „Būvspeciālistu kompetences novērtēšanas un patstāvīgās prakses uzraudzības noteikumi", kā arī saskaņā ar MK noteikumiem Nr.502 „Noteikumi par būvspeciālistu un būvdarbu veicēju civiltiesiskās atbildības obligāto apdrošināšanu", izstrādātājiem obligāti ir jābūt apdrošinātiem ar būvspeciālistu profesionālās civiltiesiskās atbildības apdrošināšanas polisi. Pie apliecinājuma kartes jābūt pieliktai apliecinātai izziņas kopijai no apdrošināšanas biroja. Izziņā jābūt noradītam, ka ēkas apliecinājuma kartes „Ēkas apliecinājuma karte daudzdzīvokļu dzīvojamās mājas Stadiona ielā 18, Daugavpilī, spāru jumta seguma nomaiņai" risinājumi ir apdrošināti, kā arī jānorāda atbildīgos speciālistus par risinājumiem.

Ēkas apliecinājuma karti saskaņot ar SIA „DDzKSU", Daugavpils pilsētas domes Pilsētplānošanas un būvniecības departamentu, citām nepieciešamām iestādēm un jāiesniedz ēkas apliecinājuma karti SIA „DDzKSU" trīs oriģinālos eksemplāros un digitālā (PDF/dwg) formātā (CD diskā).

Ēkas apliecinājuma kartē paredzēt:

1. Pirms projektēšanas darbu uzsākšanas apsekot objektu, novērtēt esošā jumta koka konstrukciju stāvokli un, ja nepieciešams, paredzēt apliecinājuma kartē to remontu vai nomaiņu. Izstrādāt ēkas fasāžu rasējumus ar jauno jumta segumu. Jumta atjaunošanai izstrādāt detalizētus galvenos konstruktīvos mezglus (karnīzes, kores, ja tikts paredzēta jumta logu izbūve, tad paredzēt logu mezglu detalizāciju un citus jumta rekonstrukcijas nepieciešamos mezglus, lai nodrošinātu kvalitatīvu jumta tālāku ekspluatāciju). Ja nepieciešams, projektā paredzēt kanalizācijas stāvvadu izvadu caur jumta segumu. Paredzēt izeju uz jumta.
2. **Jumta seguma veidu pirms projektēšanas darbu uzsākšanas obligāti saskaņot ar Daugavpils pilsētas domes Pilsētplānošanas un būvniecības departamenta galveno mākslinieku.**
3. Projektā (ja nepieciešams) paredzēt jumta tekņu un notekcauruļu nomaiņu, kuru diametriem ir jābūt ne mazākiem par 150mm.
4. Ēkas apliecinājuma kartei izstrādāt darbu organizācijas projektu **(DOP)** ar skaidrojošo ģenerālplānu, kā arī būvdarbu apjomu **(BA)**.
5. Ēkas apliecinājuma karti izstrādāt, ievērojot Latvijas Republikas MK noteikumus, celtniecības normas un noteikumus.

6. Ēkas apliecinājuma kartē un būvdarbu veikšanas laikā pielietot Latvijā sertificētus apdares un celtniecības materiālus.
7. Darba procesā ievērot visas celtniecības normas un tehnoloģijas, Daugavpils pilsētas domes 2016.gadā 10.martā pieņemtos saistošos noteikumus Nr.5.

Līguma noslēgšanas gadījumā tiks izsniegti sekojošie dokumenti:

1. Dzīvojamās mājas Stadiona ielā 18, Daugavpilī, zemes robežu plāna apliecināta kopija 3 eksemplāros;
2. Dzīvojamās mājas Stadiona ielā 18, Daugavpilī, kadastra objekta identifikācijas informācijas bloks;
3. Dzīvojamās mājas Stadiona ielā 18, Daugavpilī, dzīvokļu īpašnieku kopsapulces protokola apliecināta kopija 3 eksemplāros;
4. Dzīvojamās mājas Stadiona ielā 18, Daugavpilī, Daugavpils pilsētas zemesgrāmatas nodalījuma kopija 3 eksemplāros.

Akciju sabiedrība "Sadales tīkls"
Vienotais reģ. Nr. 40003857687
Šmerļa iela 1, Rīga, LV-1160, Latvija
Tālr. (+371) 67726000, www.sadalestikls.lv, st@sadalestikls.lv

SIA "JaunRīga ECO"
kristaps@jaunriga-eco.lv

24.01.2019. Nr. 30AT20-03/79
Uz 22.01.2019. Nr. -

Par tehniskajiem noteikumiem dzīvojamo māju Mihoelsa ielā 3, Tautas ielā 86, 18.Novembra ielā 173, Kandavas ielā 13, Stadiona ielā 18 un Bauskas ielā 5, Daugavpilī ēku siltināšanas projektu apliecinājuma kartes izstrādei

Objektu "Dzīvojamo māju Mihoelsa ielā 3, Tautas ielā 86, 18.Novembra ielā 173, Kandavas ielā 13, Stadiona ielā 18 un Bauskas ielā 5, Daugavpilī ēku siltināšana" teritorijā atrodas AS "Sadales tīkls" valdījumā esošas elektroietaises gan ēkās, gan zemē. Ja augstāk minētajos objektos plānotie darbi nav saistīti ar zemes rakšanas darbiem un neskar AS "Sadales tīkls" valdījumā esošas elektroietaises, tehniskie noteikumi nav vajadzīgi.

Austrumu daļas vadītājs Kaspars Sīmanis

Vadims Isājevs 65480424

SIA Tet
Vienotais reģ. Nr. 40003052786
PVN reģ. Nr. LV40003052786

Dzirnavu iela 105, Rīga LV-1011, Latvija

tet@tet.lv
tet.lv

Projekta saskaņojums

Daugavpils

2019. gada 11.aprīlis

Pieprasījuma numurs: **PN-31504**

SIA "JaunRiga-ECO"

DUNTES IELA 28-3, RĪGA, LV-1005.

SIA "Tet" akceptē SIA "JaunRiga-ECO" izstrādāto projektu: **„Dzīvojamās mājas jumta seguma nomaiņa un bēniņu pārseguma siltināšanas projekts, Stadiona iela 18, Daugavpils"**.

ar papildus nosacījumiem:

1. Trīs dienas pirms darbu sākuma ierasties Daugavpilī, Valkas ielā 3, vai portālā uzraugi.tet.lv, izņemt darbu veikšanas atļauju.
2. Dienu pirms darbu sākuma izsaukt SIA "*Tet*" darbinieku uz veicamo darbu vietu pa tālruni 26680752.
3. Pirms objekta nodošanas ekspluatācijā saņemt SIA "Tet" atzinumu par veiktajiem darbiem.
4. Rakšanas, grunts izstrādes un zemes darbi ar mehānismiem elektronisko sakaru tīkla aizsargjoslā AIZLIEGTI.
5. Ievērot minimālos horizontālos un vertikālos attālumus.

SIA „Tet"
Tīkla uzraudzības inženieris

Zigmunds Zabarovskis
Tel. 65457399

Dokuments un tā saistītie pielikumi ir sagatavoti PDF, vai EDOC datnes formātā.
Elektroniskā vidē veidotās EDOC datnes saturs veido vienotu dokumentu, kura satura sastāvdaļas nav atdalāmas, vai atsevišķi tās vērtējamas kā nepilnīgas.
Datnes autentiskumu apliecina elektroniskais paraksts, tas pārbaudāms www.eparaksts.lv

SIA Lattelecom
Vienotais reģ. nr. 40003052786
PVN reģ. nr. LV40003052786

Dzirnavu iela 105, Rīga LV 1011
Tālr.: +371 67055000
Fakss: +371 67055481

lattelecom@lattelecom.lv
www.lattelecom.lv

TEHNISKIE NOTEIKUMI Nr. **PN-31507**

Daugavpils

Datums: 29.03. 2019 **Pamatojums:** 18.03.2019. pieteikums TN saņemšanai

Pieprasītājs: **SIA JaunRiga-ECO** **Kontakttālrunis:** 26451630
Zemes kadastra Nr.
Objekta adrese: **Stadiona ielā 18 , Daugavpilī**

Kādam nolūkam izsniegti tehniskie noteikumi:

Dzīvojamās mājas jumta seguma nomaiņai un bēniņu pārseguma siltināšanai, projekta izstrādei.

TEHNISKO NOTEIKUMU APRAKSTS

Paskaidrojums: **Plānotajā darbu zonā atrodas SIA *Lattelecom* sakaru komunikācijas sakaru kabelis gruntī un iekšēja sakaru tīkls.**

Veicamo darbu apraksts un TN izpildes nosacījumi:

1.	**Projektu izstrādāt uz aktualizēta topogrāfiskā plāna mērogā 1:500,kur jābūt uznestām visām sakaru komunikācijām. Projektā paredzēt pasākumus SIA *Lattelecom* esošo sakaru komunikāciju aizsardzībai, to funkcionalitātes un piekļuves saglabāšanai saskaņā ar Aizsargjoslu likumu un Elektronisko sakaru likumu.**
2.	**Šķērsojuma vietās ar apakšzemes sakaru komunikācijām darbus veikt ar rokām, nepielietojot mehānismus, nodrošinot aizsardzību esošajai sakaru apakšzemes kabeļu saimniecībai.** **Jebkādu darbu veikšana tikai SIA *Lattelecom* pārstāvja klātbūtnē (tālr. 65455120).**
3.	**Ja tehnisku iemeslu dēļ 1.punktā minētais nav iespējams, tad ir jāizstrādā tehniskais projekts par esošo sakaru komunikāciju pārbūvēšanu.** **Tādā gadījumā objekta tehniskais projekts tiks saskaņots tikai tad, ja pasūtītājs par sakaru komunikāciju pārbūvēšanu noslēgs vienošanos ar SIA *Lattelecom*, Dzirnavu ielā 105.**
4.	**Tīkla pārslēgšanas darbu veikšana atļauta tikai SIA *Lattelecom* grupas uzņēmumam SIA *Citrus Solutions*. Pārslēgšanas darbu veikšanai, pirms pārvietošanas darbu sākuma noslēgt līgumu.** **Līguma noslēgšanai vērsties SIA *Citrus Solutions* Rīga, Ūnijas iela 52, sadarbiba@citrus.lv**
5.	**TN derīgi 2 gadi no to izdošanas datuma.** Papildus nepieciešamā tehniskā informācija saņemama Daugavpilī, Valkas ielā 3, tālr. 65455120.

Piezīmes: **Saskaņā ar Elektronisko sakaru likuma ||| nodalas 18.punkta 4. dalu elektronisko sakaru tīklu pēc nekustamā īpašuma īpašnieka vai tiesiska valdītāja prasības pārvieto par attiecīgā nekustamā īpašuma īpašnieka vai tiesiskā valdītāja līdzekļiem, ja puses nevienojat citādi.**

Dokuments un tā saistītie pielikumi ir sagatavoti PDF, vai EDOC datnes formātā.
Elektroniskā vidē veidotās EDOC datnes saturs veido vienotu dokumentu, kura satura sastāvdaļas nav atdalāmas, vai atsevišķi tās vērtējamas kā nepilnīgas.
Datnes autentiskumu apliecina elektroniskais paraksts (e-paraksts).
Datnes autentiskums pārbaudāms elektroniskā vidē: www.eparaksts.lv.

FOTOFIKSĀCIJU SHĒMA

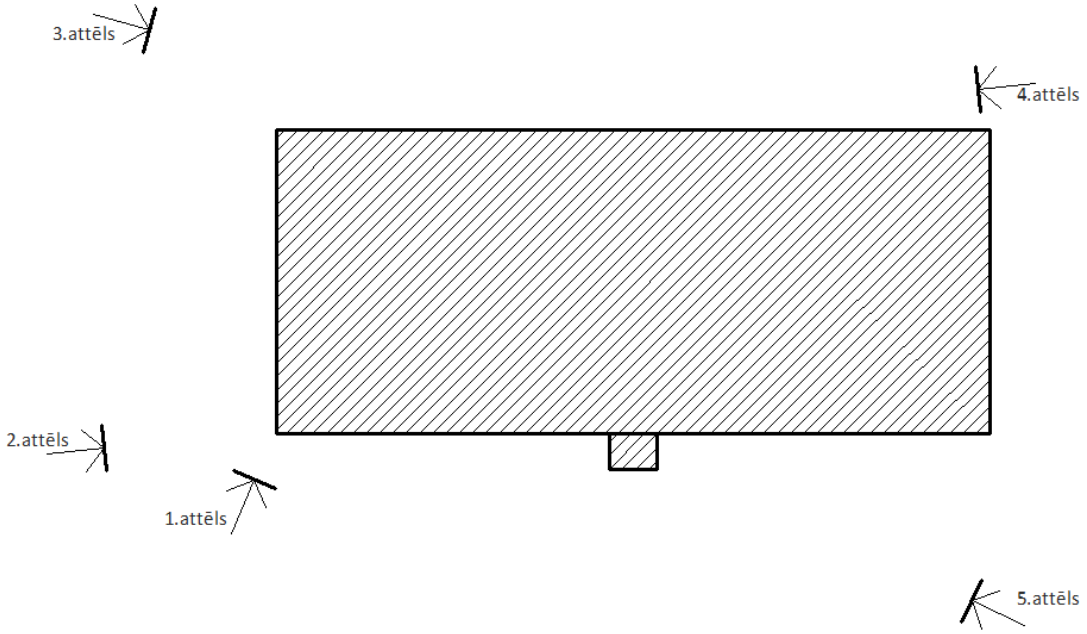

FOTOFIKSĀCIJA

1.attēls.

2.attēls.

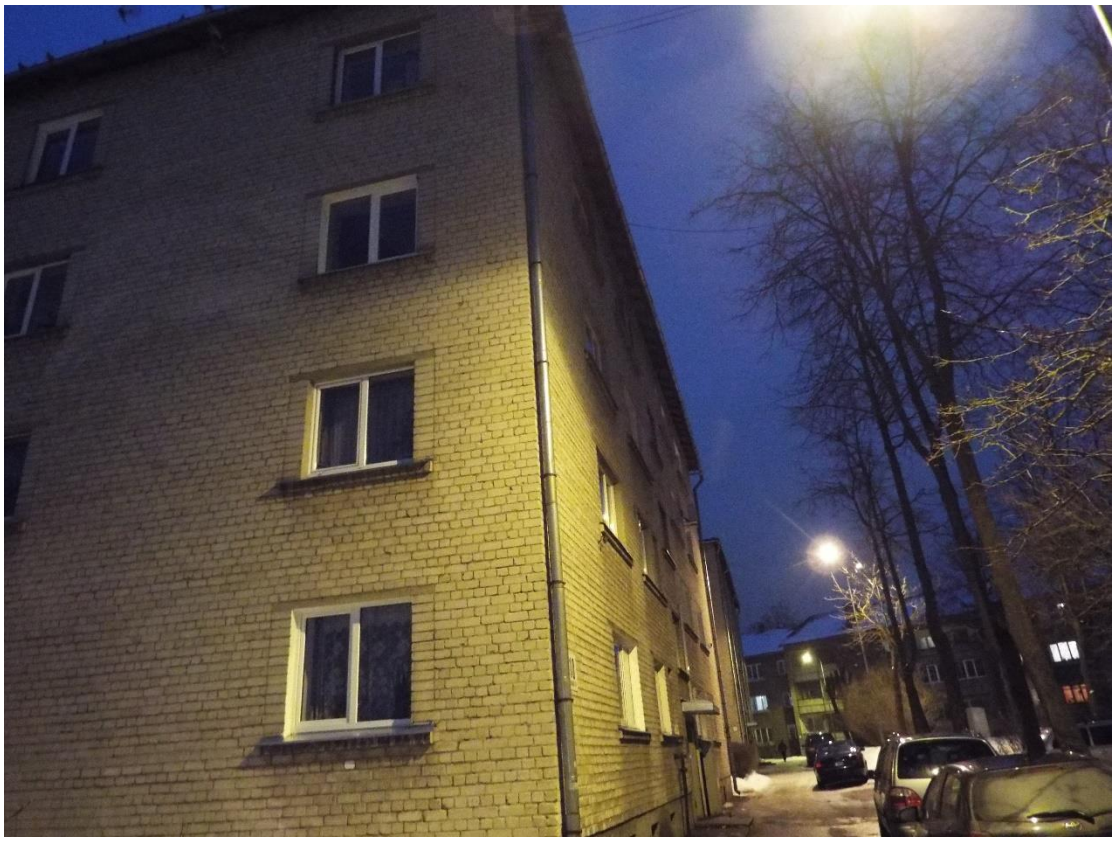

3.attēls.

4.attēls.

5.attēls

SKAIDROJOŠAIS APRAKSTS

• Vispārīgie dati

Dzīvojamās mājas jumta seguma atjaunošanas projekts Stadiona ielā 18, Daugavpilī izstrādāts pamatojoties uz pasūtītāja iesniegto projektēšanas uzdevumu, kā arī saskaņā ar LR spēkā esošiem būvniecības normatīviem un standartiem.

Projekta tiešais mērķis ir konkrētās ēkas jumta seguma atjaunošana, bēniņu siltināšana, lai novērstu lietus ūdens nokļūšanu ēkā, kā arī uzlabotu ēkas energoefektivitāti, samazinātu izdevumus par ēkas uzturēšanu un paaugstinātu ēkas ilgtspējīgumu un kvalitāti.

• Ēkas novietne

Ēka atrodas uz viena zemes gabala. Stadiona ielā 18, Daugavpilī. Gruntsgabals ar kadastra numuru 05000010420 – 1879m². Apbūves gabals ar līdzenu reljefu. Ēkas kadastra numurs 05000010420001. Piebraukšana pie ēkas ir no Stadiona ielas puses.

• Plānojuma risinājums

Atjaunojamai ēkai ir četri stāvi un viena kāpņu telpa, četrslīpņu jumts. Ēkas esošais plānojums netiek mainīts.

• Būvkonstrukcijas

- Pamati – Dzelzsbetons/betons.
- Sienas – Silikāta ķieģeļi
- Pārsegums – Dzelzsbetons/betons.
- Jumts – četrslīpju, koka konstrukcijas ar azbestcementa lokšņu segumu.

- ## Projekta risinājumi

Jumts

Projektā paredzēts demontēt esošo jumta segumu (azbestcementa loksnes). Visas jumta konstrukcijas apstrādāt ar antipirēniem un antiseptiķi. Ieklāt jaunu jumta segumu - trapecveida lokšņu profils Ruukki T20, 0,5 mm, PE pārklājums (≥25 mk), jumta seguma latojums 22 x 100 mm, solis 400 mm. Pirms jumta seguma ieklāt antikondensāta plēvi (latas plēves stiprināšanai 25 x 50 mm). Uzstādīt kombinēto jumta drošības un sniega barjeru.

Nomainīt lūkas uz jumtu (skārds, b=0,5 mm, PE pārklājums, min. 600x800 mm).

Uzstādīt jaunu lietus ūdens savākšanas un novadīšanas sistēmu - skārds, teknes (d=150 mm), notekas (d=150 mm), 0,6 mm, PE pārklājums, pārklājums abpusējs, dubultais (≥50 mk). Noteku izvietojumu skatīt jumta plānā.

Paredzēts izbūvēt jumta logus, skatīt Mezgls 8. Jumta logs. Skatīt izvietojumu jumta plānā.

Pagarināt bēniņos esošos kanalizācijas izvadus virs jumta seguma un uzstādīt deflektorus.

- ## Inženiertīkli

Inženiertīkli projektā netiek skarti.

Ugunsdrošības pasākumi

Ēkas ugunsnoturības pakāpe tiek nosacīti pieņemta U2a.

Pēc LBN 201-15 5. tabulas neventilējamas fasādes minimālā būvizstrādājumu ugunsreakcijas klase:

- siltumizolācijai B-s1, d0 vai E-d2 ar atdalošām joslām;
- ārējai apdarei A2-s1, d0.

Vides aizsardzības pasākumi

Paredzēts veikt pasākumus, kas nodrošina netraucētu ēkas ekspluatāciju, drošu strādājošajiem , uzstādot noslēgtus tuneļus/gaiteņus pie ēkas ieejām.

Pirms būvdarbu uzsākšanas apsekot un nodrošināt esošo koku aizsardzību (dēļu vairogu montāža vai citi pasākumi).

Galvenajam būvuzņēmējam jānodrošina savlaicīga būvgružu izvešana no būvlaukuma teritorijas uz attiecīgo atkritumu savākšanas vietu, ar kuru noslēgts līgums.

Pēc būvdarbu pabeigšanas jāatjauno zaļā zona un apstādījumi sākotnējā stāvoklī, ja tie tiek bojāti, un jāveic objekta ģenerāltīrīšana.

• Īpašās piezīmes

- Projektā dotās atsauksmes uz konkrētu firmu izstrādātiem būvmateriāliem ir kā kvalitātes garants. Būvorganizācija un Pasūtītājs būvniecības laikā drīkst izmantot citu firmu izstrādājumus, kuru tehniskie un kvalitātes rādītāji ir ekvivalenti, vai augstāki nekā projektā norādītam būvmateriālam. Ja būvorganizācija piedāvā citu materiālu tad tas ir rakstiski jāpamato.
- Mezglu rasējumi, kuri nav uzrādīti projekta dokumentācijā, ir vispārzināmi un noteikti atsevišķu materiālu iestrādes noteikumos, piegādātājfirmu rekomendācijās un citos materiālos.
- Būvuzņēmējs var piedāvāt savus mezgla risinājumus, tos saskaņojot ar ražotāju un projekta autoriem.
- Visus materiālu apjomus būvorganizācijai precizēt un saskaņot ar pasūtītāju pirms līguma slēgšanas.
- Par precīzu siltumizolācijas izbūves tehnoloģiju konsultēties ar izolācijas ražotājiem.

Būvprojekta vadītājs, arhitekts A.Veidemanis _____

sert. Nr. 1-00354 paraksts

ANDRIS VEIDEMANIS

Personas pamatdati

Vārds Andris

Uzvārds Veidemanis

Sertifikāta pamatdati

Sertifikāta numurs 1-00354

Sertifikāts piešķirts 14.08.2018

Specialitāte Arhitekta prakse

Statuss Aktīvs

Darbības sfēras/jomas

Sfēras numurs	Sfēra/Joma	Sfēras/Jomas piešķiršanas datums	Sfēras/Jomas derīguma termiņš	Sertificēšanas institūcija	Sfēras statuss	Izglītība atzīta
1-00354	Arhitekta prakse	14.08.2018	Beztermiņa	LAS SC ()	Aktīvs	Nē

Kontakti

E-pasta adrese andrisv@latnet.lv

Tālrunis 29229065

Kontaktadrese -

> Statusa izmaiņu vēsture

> Pārreģistrācijas vēsture

Informācijas pārpublicēšanas gadījumā atsauce uz Būvniecības informācijas sistēmu obligāta.

Apdrošinātāja eksemplārs

Civiltiesiskās atbildības Apdrošināšanas polise Nr. 610048989

ERGO

ERGO Insurance SE, reģistrēta Igaunijas Republikas Komercreģistrā ar reģ.Nr.10017013, adrese: A.H.Tammsaare tee 47, Tallinā, 11316, Igaunijā, pilnvarotais pārstāvis Latvijā
ERGO Insurance SE Latvijas filiāle, Vien. reģ. Nr. 40103599913, Skanstes iela 50, Rīga, LV-1013, Klientu atbalsta tālrunis: 1887, zvanot no ārzemēm: (+371) 6 708 1887, e-pasts: info@ergo.lv

Apdrošinājuma ņēmējs

Nosaukums/ vārds, uzvārds: JAUNRĪGA ECO, SIA
Reģ.Nr./personas kods: 40103680902 Tālrunis: 26518856 epasts:
Adrese: VALMIERAS IELA 31, RĪGA LV-1009, LATVIJA

Apdrošinātais

Nosaukums/ vārds, uzvārds: JAUNRĪGA ECO, SIA
Reģ.Nr./personas kods: 40103680902 Tālrunis 26518856 epasts:
Adrese: VALMIERAS IELA 31, RĪGA LV-1009, LATVIJA

Apdrošinātā darbība Projektēšana, būvuzraudzība, būvdarbu vadīšana, tehniskā apsekošana, būvprojektu ekspertīzes veikšana, energoaudits, t. sk. lielajos uzņēmumos.

Apdrošināšanas teritorija Latvijas Republika

Atlīdzināmie zaudējumi Trešajai personai (t.sk. citiem būvniecības dalībniekiem), atbilstoši noteikumiem, tiek atlīdzināts personai nodarīts kaitējums, mantai nodarīts zaudējums, izrietošs finansiāls zaudējums, finansiāls zaudējums (t.sk.par jau uzcelta objekta vai tā daļas pārbūvi), izdevumi par kaitējumu videi, kā arī tiesāšanās izdevumi. Apdrošināšanas līgums noslēgts saskaņā ar Ministru kabineta noteikumiem Nr.502 „Noteikumi par būvspeciālistu un būvdarbu veicēju civiltiesiskās atbildības obligāto apdrošināšanu"

Kopējais atbildības limits	EUR	177000.00
Atbildības limits vienam apdrošināšanas gadījumam	EUR	177000.00
Pašrisks	EUR	350.00
Prēmija	EUR	440.00

Līguma sastāvdaļas
Pieteikums
Polise
ERGO Profesionālās civiltiesiskās atbildības apdrošināšanas noteikumi PROF 05-2018 un ERGO Sevišķie noteikumi būvspeciālistu profesionālās darbības civiltiesiskās atbildības apdrošināšanai B SN 05-2018

Īpašās vienošanās
Saskaņā ar Papildus Vienošanos, kas ir neatņemama šī Apdrošināšanas līguma sastāvdaļa.

Līguma darbības periods No **16.08.2018.** plkst. **00:00** Līdz **15.08.2019.** plkst. **24:00**

Apdrošināšanas prēmija kopā **440,00 EUR**

Maksājumi (summa apmaksai, apmaksas termiņš)

1.Maksājums	440,00 EUR 23.08.2018	2.Maksājums	---
3.Maksājums	---	4.Maksājums	---
5.Maksājums	---	6.Maksājums	---
7.Maksājums	---	8.Maksājums	---
9.Maksājums	---	10.Maksājums	---

Apdrošinājuma ņēmējs ar šī līguma apmaksu apliecina, ka: ir iepazinies ar pirms līguma noslēgšanas informāciju, kura atrodama www.ergo.lv/pirmslīguma; sniegtā informācija ir pilnīga un patiesa; piekrīt apdrošināšanas līguma noslēgšanai; piekrīt saņemt informāciju (piem., atgādinājumus, paziņojumus, rēķinus) no apdrošinātāja ar distances saziņas līdzekļa palīdzību (t.sk. elektroniskā pastā un/vai īsziņas veidā uz mobilo tālruni).

Apdrošināšanas līguma darbības attiecas par darījiem tiek uzskatīti elektroniski sagatavotās apdrošināšanas polises un rēķini bez zīmoga un paraksta.

Rīga, 13.08.2018.

Apdrošinātāja pārstāvis:
ARTŪRS LAURINOVIČS

Apdrošinājuma ņēmēja pārstāvis:
JAUNRĪGA ECO, SIA

POLISĒM

Apdrošinātāja eksemplārs

ERGO

ERGO Insurance SE, reģistrēta Igaunijas Republikas Komercreģistrā ar reģistrācijas Nr.10017013, adrese: A.H.Tammsaare tee 47, Tallinā, 11316, Igaunijā, pārvarotais pārstāvis Latvijā: ERGO Insurance SE Latvijas filiāle, Vien. reg. Nr.40103599913, adrese: Skanstes iela 50, Rīga, LV-1013.

Papildus Vienošanās apdrošināšanas polisei Nr. 610048989

I Apdrošinātās personas

Apdrošināto personu saraksts:

1.	Normunds Pavārs	Sertifikāts Nr. 10-0532	Arhitekta prakse
2.	Rolands Lipšāns	Sertifikāts Nr. 4-02839	Ēku būvdarbu vadīšana
3.	Andrejs Kalniņš	Sertifikāts Nr. 20-4590	Ēku būvdarbu vadīšana un būvuzraudzība
4.	Andris Veidemanis	Sertifikāts Nr. 10-0354	Arhitekta prakse
5.	Uldis Jānis Skolnieks	Sertifikāts Nr. 5-01485	Tiltu būvdarbu būvuzraudzība., Ceļu būvdarbu būvuzraudzība
6.	Edgars Sturmovičs	Sertifikāts Nr. 4-03199	Ēku būvdarbu vadīšana
		Sertifikāts Nr. 5-02273	Ēku būvdarbu būvuzraudzība
		Sertifikāts Nr. 50-4182	Siltumapgādes un ventilācijas sistēmu būvdarbu vadīšana un būvuzraudzība
		Sertifikāts Nr. 50-4181	Ūdensapgādes un kanalizācijas sistēmu būvdarbu vadīšana un būvuzraudzība
		EA2-0088	Ēkas energosertificēšana., Ēkas pagaidu energosertificēšana
7.	Ilze Rukmane - Poča	Sertifikāts Nr. 6-00063	Būvprojektu arhitektūras risinājumu ekspertīze
8.	Viktors Mitrofanovs	Sertifikāts Nr. 6-00082	Būvprojektu konstrukciju ekspertīze
9.	Vladimirs Nikolajevs	Sertifikāts Nr. 6-00053	Siltumapgādes, ventilācijas un gaisa kondicionēšanas sistēmu būvprojektu ekspertīze
10.	Oskars Pārpucis	Sertifikāts Nr. 6-00007	Ūdensapgādes un kanalizācijas sistēmu, ieskaitot ugunsdzēsības sistēmas, būvprojektu ekspertīze
11.	Jānis Vēveris	Sertifikāts Nr. 6-00048	Ūdensapgādes un kanalizācijas sistēmu, ieskaitot ugunsdzēsības sistēmas, būvprojektu ekspertīze
12.	Andis Špaks	Sertifikāts Nr. 6-00034	Būvprojektu arhitektūras risinājumu ekspertīze
13.	Artūrs Rakstiņš	Sertifikāts Nr. 6-00022	Būvprojektu konstrukciju ekspertīze
14.	Gatis Bandenieks	Sertifikāts Nr. 6-00025	Elektroietaišu būvprojektu ekspertīze (līdz 1 kv, no 1 līdz 35), Elektronisko sakaru sistēmu un tīklu būvprojektu ekspertīze
15.	Sergejs Meierovics	Sertifikāts Nr. 5-02548	Ēku būvdarbu būvuzraudzība., Restaurācijas būvdarbu būvuzraudzība
		Sertifikāts Nr. 4-03614	Ēku būvdarbu vadīšana., Restaurācijas būvdarbu vadīšana
16.	Aigars Melnalksnis	Sertifikāts Nr. 20-4441	Ēku konstrukciju projektēšana., Ēku būvdarbu vadīšana un būvuzraudzība
		Sertifikāts Nr. 3-01424	Ūdensapgādes un kanalizācijas sistēmu projektēšana, ieskaitot ugunsdzēsības sistēmas
17.	Mārtiņš Nikāzis	Sertifikāts Nr. 3-01596	
18.	Dailis Buliņš	Sertifikāts Nr. 3-01035	

II Līdzapdrošinātie

Ir līdzapdrošināti visi apdrošinātā apakšuzņēmēji.

III Retroaktīvais datums

Attiecībā uz apdrošinātā būvspeciālista Normunda Pavāra, p.k. 170244-10022 profesionālo darbību projektā "ĒKAS FASĀDES VIENKĀRŠOTĀS ATJAUNOŠANAS PROJEKTS, Objekts: Administratīvā ēka, Tērvetes novads, Tērvetes pagasts, Zelmeņi" tiek noteikts retroaktīvais periods 01.02.2016.

IV Atbildības limits

1. Tiek noteiks, ka Atbildības limits 33 740 EUR apmērā ir attiecināms uz objektu "Tehniskās apsekošanas atzinuma un projektēšanas uzdevuma izstrāde, Lāčplēša iela 4, Valmiera, līgums Nr. 7/2-2-18-9/1169".

2. Atbildības limits 150 000 EUR apmērā ir attiecināms kopā uz visiem objektiem Apdrošināšanas līguma darbības periodā, izņemot objektu "Tehniskās apsekošanas atzinuma un projektēšanas uzdevuma izstrāde, Lāčplēša iela 4, Valmiera, līgums Nr. 7/2-2-18-9/1169"

V Citi Apdrošināšanas seguma precizējumi

1. Apdrošināšanas aizsardzība attiecas t. sk. uz speciālistu Edgara Sturmoviča, p.k. 250786-13124 un Normunda Pavāra, p.k. 170244-10022 Apdrošināto profesionālo darbību SIA MONOLITUM, reģ. Nr. 40103737366 vārdā.
2. Šī līguma ietvaros par trešo personu t.sk. tiek uzskatīta VAS "Valsts nekustamie īpašumi", reģ. Nr. 43603024025.
3. Apdrošinātājs apliecina, ka neizmantos tiesības izbeigt apdrošināšanas līgumu Apdrošinātā maksātnespējas vai likvidācijas gadījumā, pie nosacījuma, ja tas nav pretrunā ar spēkā esošiem normatīviem aktiem.

ERGO Insurance SE Latvijas filiāle
pārstāvis

Artūrs Lauzinovičs

JAUNRĪGA ECO, SIA

Edgars Sturmovičs

LATVIJAS REPUBLIKAS UZŅĒMUMU REĢISTRS

KOMERSANTA REĢISTRĀCIJAS APLIECĪBA

Firma:

SIA "JaunRīga ECO"

Veids:

Sabiedrība ar ierobežotu atbildību

Vienotais reģistrācijas numurs:

40103680902

Reģistrācijas datums komercreģistrā:

12.06.2013.

Reģistrācijas vieta:

Rīga

Apliecības izdošanas datums:

12.06.2013.

Valsts notārs Māris Romanovskis

K 151697

LATVIJAS REPUBLIKAS EKONOMIKAS MINISTRIJA

Brīvības ielā 55, Rīgā, LV-1519 ♦ Tālrunis 371-67013100 ♦ Fakss 371-67280882 ♦ E-pasts: pasts@em.gov.lv

LĒMUMS

Rīgā

09.10.2013. Nr.412- 9.1-3116

SIA „JaunRīga ECO"
vienotais reģ. Nr. 40103680902
Etnas iela 6-1
Rīga, LV-1012

Par komersanta reģistrāciju
būvkomersantu reģistrā

Izskatot SIA „JaunRīga ECO" 2013.gada 9.oktobrī iesniegto iesniegumu reģistrācijai būvkomersantu reģistrā, secināju, ka SIA „JaunRīga ECO" atbilst Ministru kabineta 2011.gada 19.oktobra noteikumu Nr.799 "Būvkomersantu reģistrācijas noteikumi" (turpmāk – noteikumi) 4.punkta prasībām.

Ņemot vērā minēto un pamatojoties uz noteikumu 7.1.apakšpunktu,

nolēmu:

reģistrēt **SIA „JaunRīga ECO"** būvkomersantu reģistrā, piešķirot būvkomersanta reģistrācijas numuru: **11096-R** un nosakot ikgadējās informācijas iesniegšanas datumu: **9.oktobris.**

Šo lēmumu var pārsūdzēt Administratīvās rajona tiesas Rīgas tiesu namā (Baldones iela 1A, Rīga, LV-1007) viena mēneša laikā no tā spēkā stāšanās dienas.

Atbildīgā amatpersona –
Būvniecības un mājokļu politikas departamenta
Sistēmu pārvaldības nodaļas vadītāja S.Soida

09.10.2013.
E.Lase, 67013049
elina.lase@em.gov.lv

ERGO

ERGO Insurance SE Latvijas filiāle
Skanstes iela 50, LV-1013, Rīga
Tālr.: (+371) 6708 17 00
Fakss. (+371) 6708 17 15
e-pasts: info@ergo.lv
www.ergo.lv
Vienotais reģistrācijas numurs
40103599913

04.06.2019.

Apliecinājums izdots iesniegšanai pēc pieprasījuma

Apdrošināšanas apliecinājums

ERGO Insurance SE Latvijas filiāle apliecina, ka ar **JAUNRĪGA ECO, SIA,** Reģ. Nr. 40103680902 ir noslēgts profesionalās darbības civiltiesiskās atbildības apdrošināšanas gada līgums.

Līguma numurs: 610048989

Līguma darbības laiks: 16.08.2018. – 15.08.2019.

Apdrošinātāja atbildības limits: 183 740 EUR

Pašrisks: 350 EUR

Apdrošinātā darbība: Projektēšana, būvuzraudzība, būvdarbu vadīšana, tehniskā apsekošana, būvprojektu ekspertīzes veikšana, energoaudits, t. sk. lielajos uzņēmumos.

Apdrošinātās personas: saskaņā ar Apdrošināšanas līgumu un tā pielikumiem.

Apliecinām, ka līguma ietvaros apdrošināšanas aizsardzība attieksies arī uz Ēkas fasādes apliecinājuma kartes izstrādāšana daudzdzīvokļu dzīvojamās mājas Stadiona ielā 18, Daugavpilī, spāru jumta seguma nomaiņai un bēniņu pārseguma siltumizolācijas ierīkošanai.

Apliecinājumu ERGO Insurance SE Latvijas filiāle vārdā izsniedza:

Sabiedrība ar ierobežotu atbildību
POLISĒM
R&D apdrošināšanas brokers

Artūrs Laurinovičs
Korporatīvo klientu darījumu vadītājs
R&D Apdrošināšanas brokers, SIA
Dzelzavas iela 117, Rīga
Mob. +371 26540581

ARHITEKTŪRAS RISINĀJUMI

Z
R A
D

ĒKAS NOVIETOJUMA SHĒMA

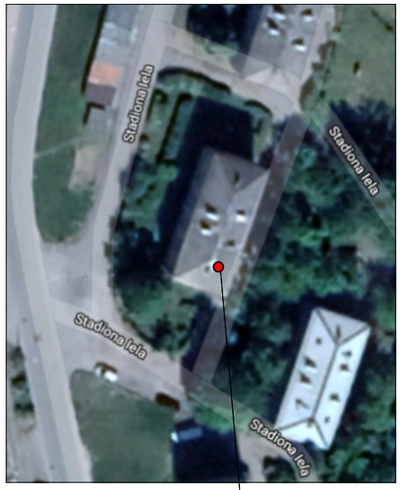

Daudzdzīvokļu dzīvojamās ēkas
Stadiona iela 18, Daugavpils

SKAŅOJUMS AR PASŪTĪTĀJU

Ar projektu iepazinos, risinājumiem piekrītu.

Pasūtītājs - SIA "Daugavpils dzīvokļu un komunālās saimniecības uzņēmums"

(datums) (paraksts)

SKAŅOJUMS AR ZEMES ĪPAŠNIEKU
(kad.nr.05000010420)
Ar projektu iepazinos, risinājumiem piekrītu.

Pilnvarotā persona -

(datums) (paraksts)

SKAŅOJUMS AR DZĪVOKĻU ĪPAŠNIEKIEM

Ar projektu iepazinos, risinājumiem piekrītu.

Dzīvokļu īpašnieku pilnvarotā persona -

(datums) (paraksts)

RASĒJUMU SARAKSTS

Marka	Lapas nosaukums	Mērogs
AR-1	Vispārīgie rādītāji	b/m
AR-2	Jumta plāns	1:100
AR-3	Fasāde asīs 4-1, C-A	1:100
AR-4	Fasāde asīs 1-4, A-C	1:100
AR-5	Lūku specifikācija	1:100
AR-6	Mezgls 1. Jumta lūka	1:10
AR-7	Mezgls 2. Jumta kore	1:10
AR-8	Mezgls 3. Dzega	1:10
AR-9	Mezgls 4. Skursteņa savienojums ar jumtu	1:10
AR-10	Mezgls 5. Jumta logs	1:10

VISPĀRĒJĀS PIEZĪMES UN NORĀDĪJUMI

1) Ēkas atjaunošanas projekts izstrādāts saskaņā ar LR spēkā esošiem būvnormatīviem un citiem spēkā esošajiem tehniskajiem noteikumiem un rekomendācijām;
2) Galvenais izmantošanas veids - 11220103 daudzdzīvokļu 3-5 stāvu mājas;
3) Projektā dotās atsauksmes uz konkrētu firmu izstrādātiem būvmateriāliem ir kā kvalitātes garants. Būvorganizācija un pasūtītājs būvniecības laikā drīkst izmantot citu firmu izstrādājumus, kuru tehniskie un kvalitātes rādītāji ir analogi, vai augstāki nekā projektā norādītam būvmateriālam;
4) Galvenā būvuzņēmēja pienākums, pirms būvdarbu uzsākšanas, ir savlaicīgi un pilnībā iepazīties ar visu projekta dokumentāciju, kā arī noskaidrot visus neskaidros vai nesaprotamos jautājumus;
5) Visus izmērus un mērķēdes, pirms konkrēto būvdarbu uzsākšanas vai pasūtījuma izdarīšanas pārbaudīt. Izmērus nedrīkst nolasīt pēc mēroga, šaubu gadījumā izsaukt būvprojekta autoru;
6) Visas atkāpes no projekta risinājumiem, kā arī no tā izrietošās mezglu un risinājumu papildus detalizācijas izstrādā uzņēmējs savlaicīgi pirms darbu uzsākšanas vai pasūtījumu izdarīšanas, saskaņojot ar projekta autoru;
7) Mezglu un detaļu izgatavošana, kuru detalizācija nav dota projektā, veicama saskaņā ar izgatavotāja norādījumiem un standartshēmām, kā arī normatīvu prasībām;
8) Pirms būvdarbu uzsākšanas saskaņot ar Pasūtītāju ēkas krāsu paraugus uz fasādes;
9) Būvuzņēmējs ir atbildīgs par darbu veikšanas projekta izstrādāšanu specializētajiem darbu veidiem, kas tiek pielietoti būvē;
10) Visus materiālu apjomus būvorganizācijai precizēt un saskaņot ar Pasūtītāju pirms līguma slēgšanas;
11) Ievērtējot ēkas ekspluatācijas ilgumu, turpmākās ēkas ekspluatācijas laikā, ēkas pārvaldītājam rūpīgi jāseko līdzi ēkas tehniskajam stāvoklim. Ja tiek novērota konstruktīvo elementu tehniskā stāvokļa pasliktināšanās, steidzīgi ir jāveic LBN un ēku tehniskās ekspluatācijas normās paredzētie drošības pasākumi;
12) Projekta realizācijas gaitā netiks skartas trešo personu intereses;
13) Būvdarbu veicot ievērot MK noteikumos nr. 238 "Ugunsdrošības noteikumi" noteiktās prasības, kā arī, darbus uzsākot, izstrādāt darbu veikšanas projektu atbilstoši MK noteikumiem nr. 92 "Darba aizsardzības prasības, veicot būvdarbus" un LBN 310-14 "Darbu veikšanas projekts".

TEHNISKIE-EKONOMISKIE RĀDĪTĀJI

1.	zemes gabala platība	
	kad.nr. 05000010420	1879 m²
2.	apbūves laukums	252.2 m²
3.	stāvu skaits	
	- virszemes	4+bēniņi
	- pazemes	1
4.	kopējā platība	921.6 m²
	- lietderīgā (dzīvokļi)	726.6 m²
	- koplietošanas palīgtelpas	195 m²
5.	ēkas kubatūra	3568 m³
6.	ēkas ugunsnoturības pakāpe	U2a (nosacīti pieņemtā)
7.	ēkas augstums	19.02 m³
8.	būvgružu apjoms	100 m³

PROJEKTĀ TIKA IEVĒROTI SEKOJOŠI NORMATĪVI UN NOTEIKUMI:
MK noteikumi Nr.500 "Vispārīgie būvnoteikumi";
MK noteikumi Nr.529 "Ēku būvnoteikumi";
LBN 202-18 "Būvniecības ieceres dokumentācijas noformēšana";
LBN 201-15 "Būvju ugunsdrošība";
LBN 003-15 "Būvklimatoloģija";
LBN 211-15 "Dzīvojamās ēkas";
LBN 002-15 "Ēku norobežojošo konstrukciju siltumtehnika"

JaunRīga ECO
Reģ Nr. 40103680902,
Duntes iela 28 - 3, Rīga, LV-1005,
Būvkomersanta reģ.Nr. 11096-R,
Tālr. +371 26451630,
info@jaunriga-eco.lv

Dat.	02.11.2018	
	V. Uzvārds	Paraksts
B.p.v., B.p.d.v.	A.Veidemanis	
Izstrādāja	K.Bahs	

Objekts: **Dzīvojamās mājas jumta seguma nomaiņa**
Adrese: **Stadiona iela 18, Daugavpils**

Pasūtītājs: **SIA "Daugavpils dzīvokļu un komunālās saimniecības uzņēmums"**

Rasējums: **Vispārīgie rādītāji**

Stadija	Lapa	Lapas
	AR-1	10
Pasūt. nr.	**Arhīva nr.**	**Mērogs**
2018/018P	11/18	b/m

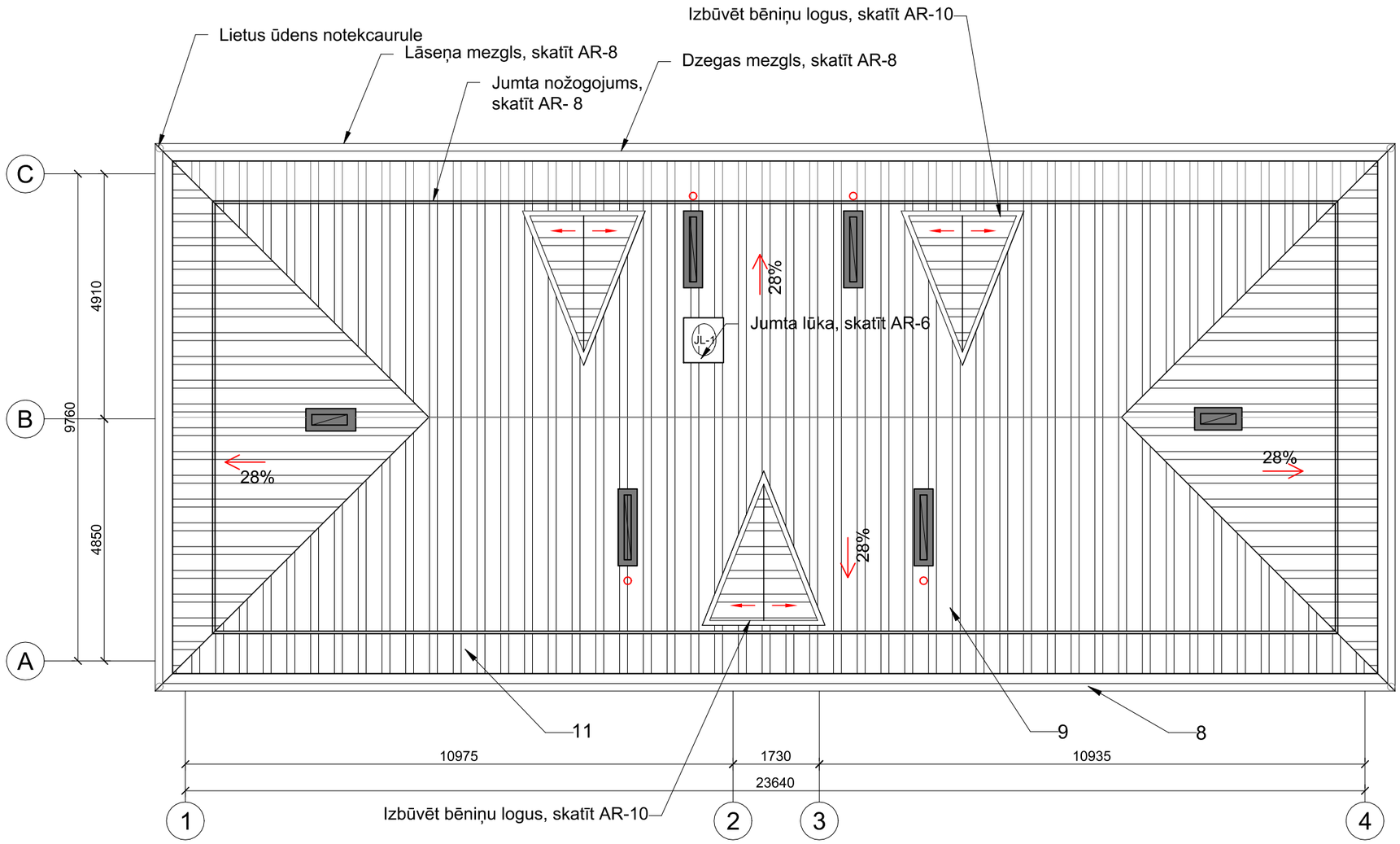

Jumta plāns
M 1:100

PIEZĪMES

Piezīmes:
1. Par ±0.000 atzīmi pieņemta 1. stāva grīdas līmeņa atzīme.
2. Skursteņus apšūt ar skārdu (b=0,5 mm, PE pārklājums,uzstādīt jaunas skārda nosegcepures.
3. Nomainīt jumta lūkas.
4. Ar roku veiktas izmaiņas projektā ir spēkā tikai ar BP vadītāja parakstu.
5. Visi izmēri uzrādīti milimetros, augstuma atzīmes - metros.
6. Visus izmērus precizēt uz vietas objektā.
7.Paredzēt lietusūdens notekcaurules nomaiņu (∅150mm)
8.Uz jumta paredzēt uzstādīt sniega barjeru, skatīt mezglu AR-8.
9.Nomainīt jumta segumu.
10.Jumta nožogojumam vai stienim (trosei) jāiztur statiskā slodze vismaz 12 kN un katram nožogojuma vai stieņa (troses) stiprinājumam jāiztur statiskā slodze vismaz 5 kN.
11.Jumta korē visā tās garumā ierīko horizontālus stieņus (troses) drošības ierīču stiprināšanai, jumta stiprināšanas vietā nodrošināt hermētisku savienojumu.
12.Pagarināt bēniņos esošos kanalizācijas izvadus virs jumta seguma un uzstādīt deflektorus (4.gab.).

APZĪMĒJUMI

Pieņemtais apzīmējums	Paskaidrojums
	Skursteņa izvads
JL-	Lūka piekļuvei jumtam
28%	Jumta slīpums
	Sniega barjera
○	Ventilācijas izvads (Deflektors)

JaunRīga ECO
Reģ Nr. 40103680902,
Duntes iela 28 - 3, Rīga, LV-1005,
Būvkomersanta reģ.Nr. 11096-R,
Tālr. +371 26451630,
info@jaunriga-eco.lv

Dat.	02.11.2018	
	V. Uzvārds	Paraksts
B.p.v., B.p.d.v.	A.Veidemanis	
Izstrādāja	K.Bahs	

Objekts: **Dzīvojamās mājas jumta seguma nomaiņa**
Adrese: **Stadiona iela 18, Daugavpils**

Pasūtītājs: **SIA "Daugavpils dzīvokļu un komunālās saimniecības uzņēmums"**

Rasējums: **Jumta plāns**

Stadija	Lapa	Lapas
	AR-2	

Pasūt. nr.	Arhīva nr.	Mērogs
2018/ 018P	11/18	1:100

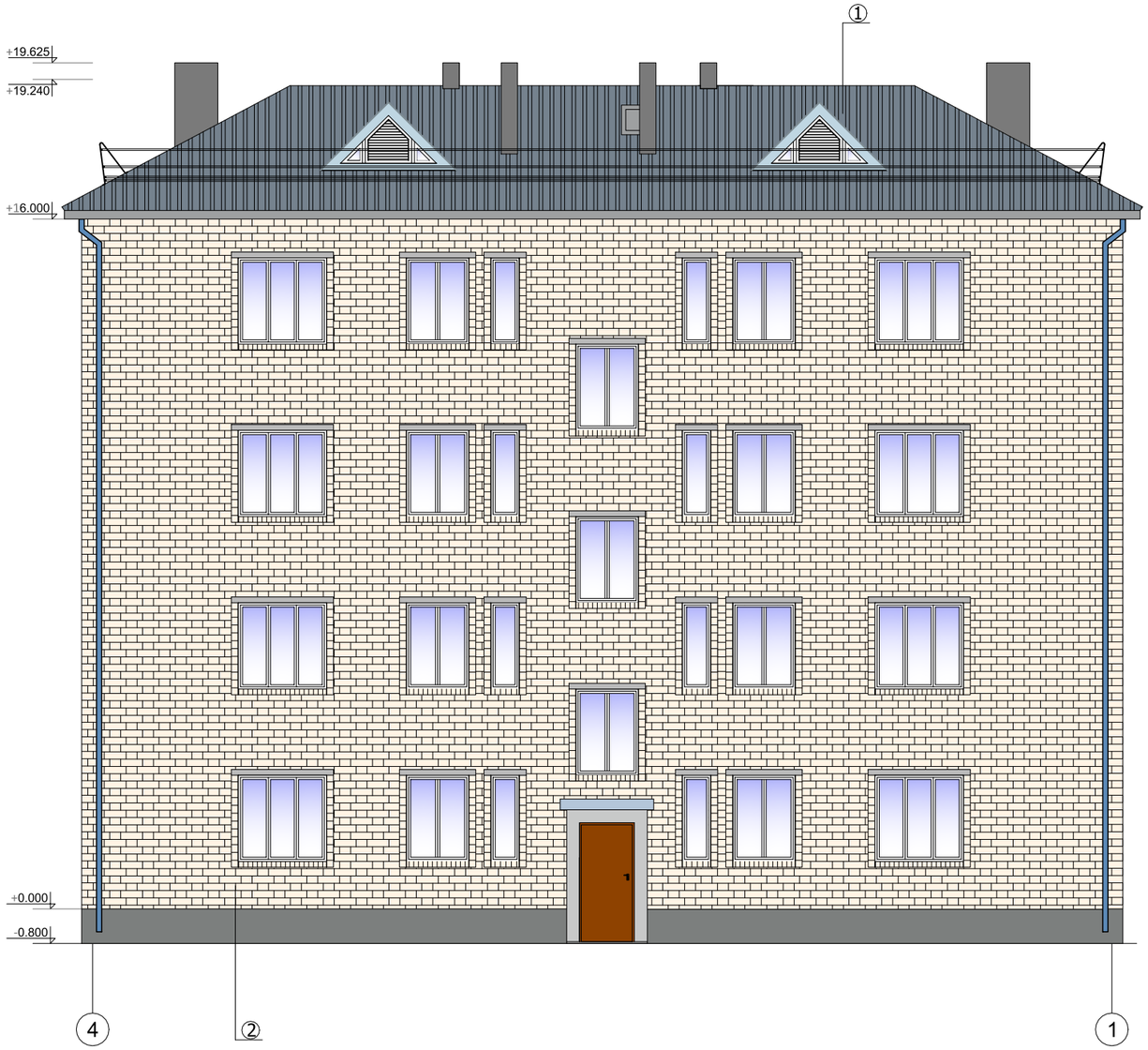

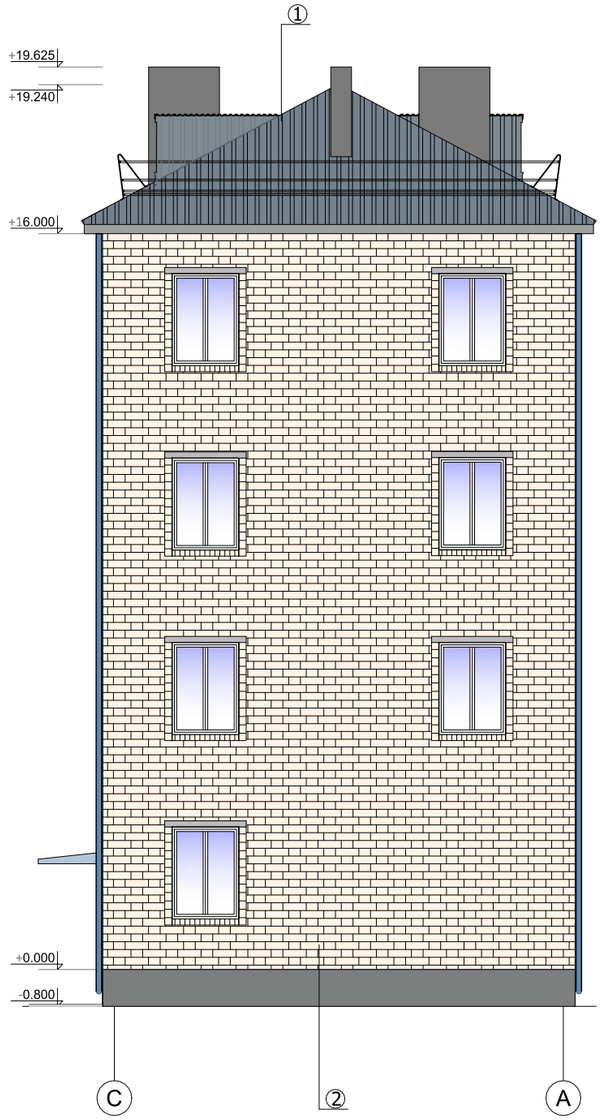

Krāsu pase

	Krāsa	Skaidrojums, krāsas kods
①		Trapečveida Rukki T20 profili Tonis - RR22, RAL7000
②		Ķieģeļi Tonis - esošais

Piezīmes:

1. Par ±0.000 atzīmi pieņemta 1. stāva grīdas līmeņa atzīme.
2. Skursteņus apšūt ar skārdu (b=0,5 mm, PE pārklājums,uzstādīt jaunas skārda nosegcepures.
3. Tīrīt esošos ventilācijas kanālus.
4. Ar roku veiktas izmaiņas projektā ir spēkā tikai ar BP vadītāja parakstu.
5. Visi izmēri uzrādīti milimetros, augstuma atzīmes - metros.
6. Visus izmērus precizēt uz vietas objektā.
7. Paredzēt lietusūdens notekcaurules nomaiņu.

JaunRīga ECO
Reģ Nr. 40103680902,
Duntes iela 28 - 3, Rīga, LV-1005,
Būvkomersanta reģ.Nr. 11096-R,
Tālr. +371 26451630,
info@jaunriga-eco.lv

Dat.	02.11.2018	
	V. Uzvārds	Paraksts
B.p.v., B.p.d.v.	A.Veidemanis	
Izstrādāja	K.Bahs	

Objekts: **Dzīvojamās mājas jumta seguma nomaiņa**
Adrese: **Stadiona iela 18, Daugavpils**

Pasūtītājs: **SIA "Daugavpils dzīvokļu un komunālās saimniecības uzņēmums"**

Rasējums: **Fasāde asīs 4-1, C-A**

Stadija	Lapa	Lapas
	AR-3	
Pasūt. nr.	**Arhīva nr.**	**Mērogs**
2018/018P	11/18	1:100

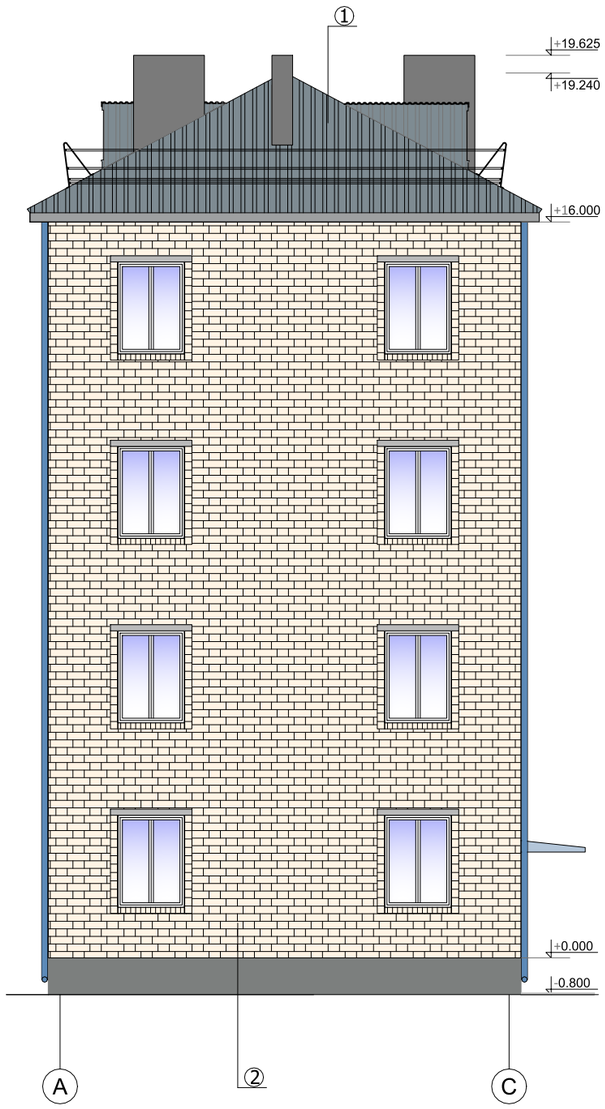

Krāsu pase

	Krāsa	Skaidrojums, krāsas kods
①		Trapečveida Rukki T20 profili Tonis - RR22, RAL 7000
②		Ķieģeļi Tonis - esošais

Piezīmes:

1. Par ±0.000 atzīmi pieņemta 1. stāva grīdas līmeņa atzīme.
2. Skursteņus apšūt ar skārdu (b=0,5 mm, PE pārklājums,uzstādīt jaunas skārda nosegcepures.
3. Tīrīt esošos ventilācijas kanālus.
4. Ar roku veiktas izmaiņas projektā ir spēkā tikai ar BP vadītāja parakstu.
5. Visi izmēri uzrādīti milimetros, augstuma atzīmes - metros.
6. Visus izmērus precizēt uz vietas objektā.
7. Paredzēt lietusūdens notekcaurules nomaiņu.

JaunRīga ECO
Reģ Nr. 40103680902,
Duntes iela 28 - 3, Rīga, LV-1005,
Būvkomersanta reģ.Nr. 11096-R,
Tālr. +371 26451630,
info@jaunriga-eco.lv

Dat.	02.11.2018	
	V. Uzvārds	Paraksts
B.p.v., B.p.d.v.	A.Veidemanis	
Izstrādāja	K.Bahs	

Objekts: **Dzīvojamās mājas jumta seguma nomaiņa**
Adrese: **Stadiona iela 18, Daugavpils**

Pasūtītājs: **SIA "Daugavpils dzīvokļu un komunālās saimniecības uzņēmums"**

Rasējums: **Fasāde asīs 1-4 ,A-C**

Stadija	Lapa	Lapas
	AR-4	
Pasūt. nr.	**Arhīva nr.**	**Mērogs**
2018/ 018P	11/18	1:100

LŪKU SPECIFIKĀCIJA

MARKA	SKICE (ĀRSKATS)	Esošie	Main.	MATERIĀLS, APDARE, PIEZĪMES
1	2	3	4	5
JL1	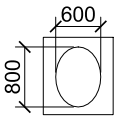	1	1	Jumta lūka, iekšējais izmērs 800x600 mm

Piezīmes:

1. Ar roku veiktas izmaiņas projektā ir spēkā tikai ar BP vadītāja parakstu.
2. Lūku izmēri doti milimetros, esošajās ailēs.
3. Pirms jaunu lūku pasūtīšanas izmērus un to skaitu obligāti precizēt uz vietas objektā.

JaunRīga ECO

Reģ Nr. 40103680902,
Duntes iela 28 - 3, Rīga, LV-1005,
Būvkomersanta reģ.Nr. 11096-R,
Tālr. +371 26451630,
info@jaunriga-eco.lv

Dat.	02.11.2018	
	V. Uzvārds	Paraksts
B.p.v., B.p.d.v.	A.Veidemanis	
Izstrādāja	K.Bahs	

Objekts: **Dzīvojamās mājas jumta seguma nomaiņa**
Adrese: **Stadiona iela 18, Daugavpils**

Pasūtītājs: **SIA "Daugavpils dzīvokļu un komunālās saimniecības uzņēmums"**

Rasējums: **Lūku specifikācija**

Stadija	Lapa	Lapas
	AR-5	
Pasūt. nr.	Arhīva nr.	Mērogs
2018/ 018P	11/18	b/m

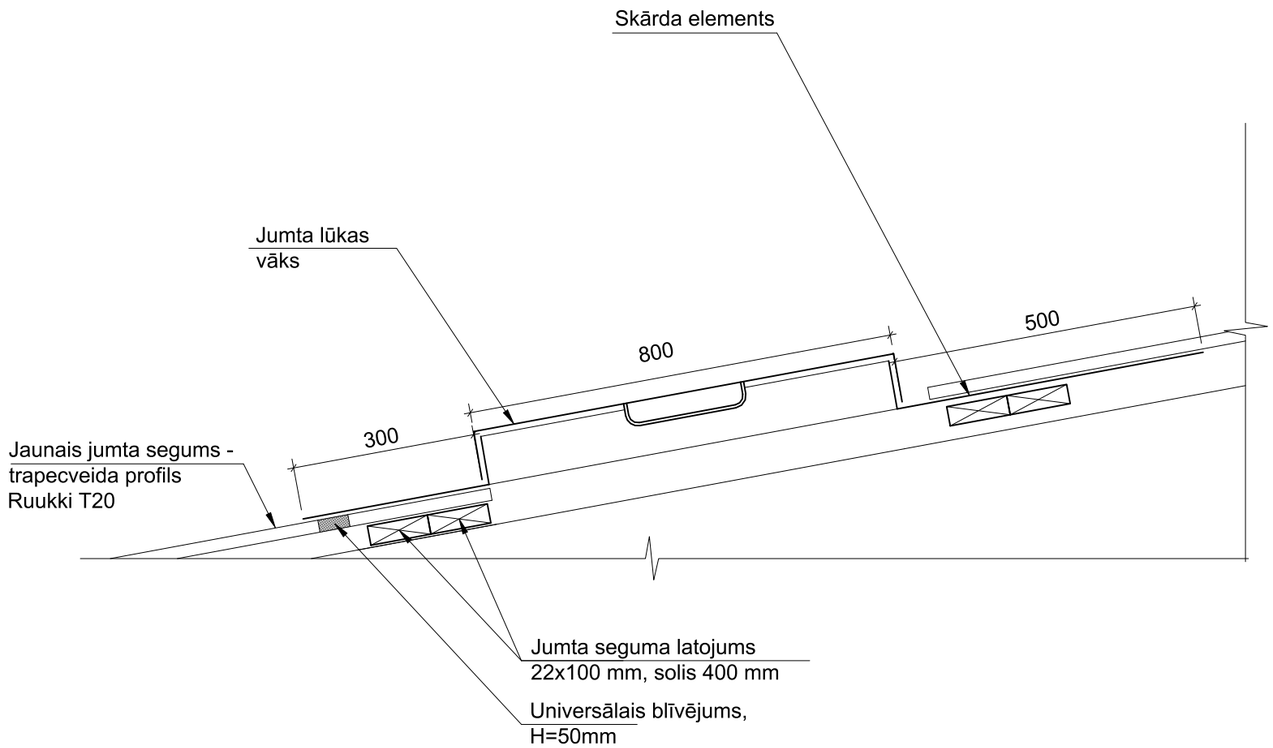

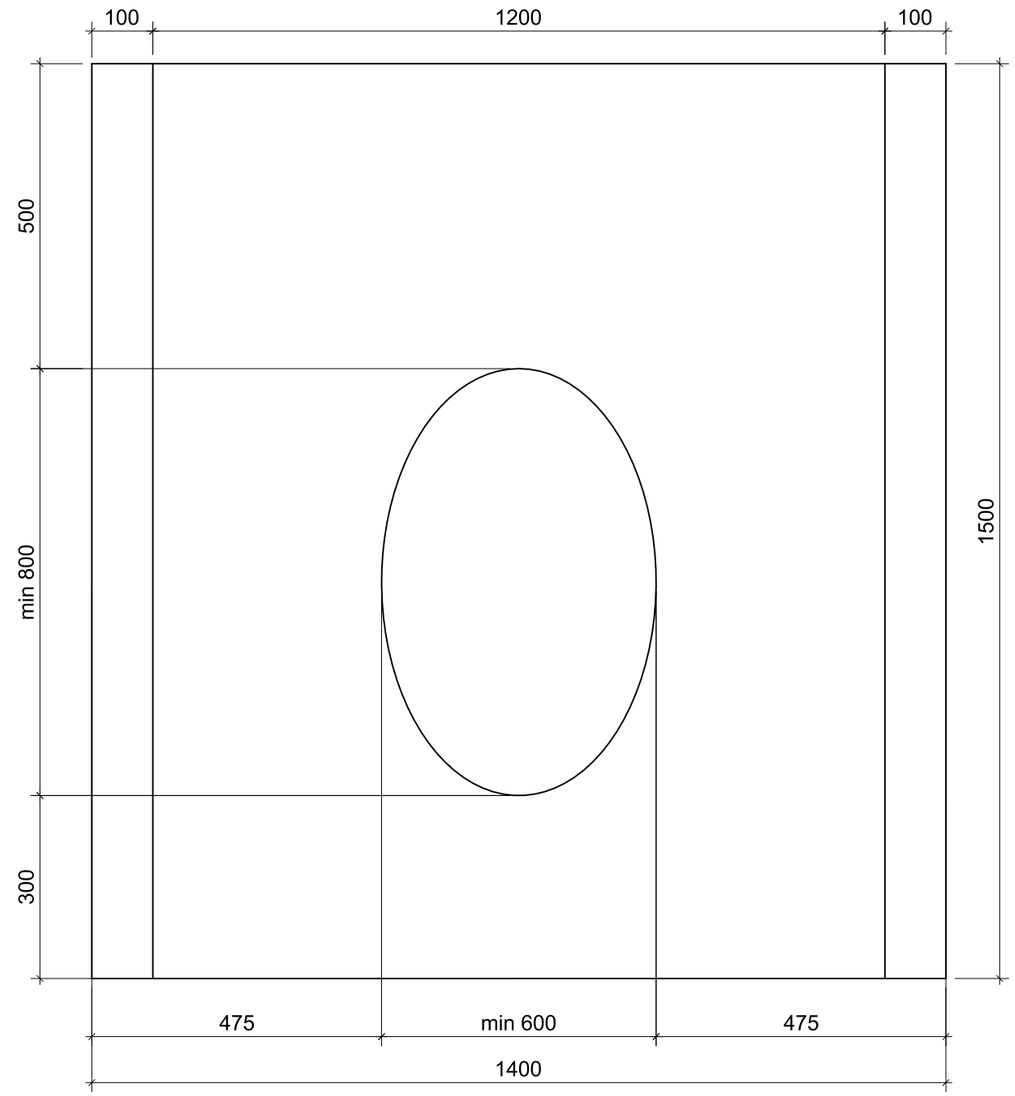

Piezīmes

1. Koka konstrukcijas ir nepieciešams apstrādāt ar kombinētu ugunsdrošu un antiseptisku šķīdumu, zāģējumu vietas antiseptizēt.
2. Izmantot C24 klases kokmateriālu, impregnācijas klase - 2.
3. Skārda elementi - PE pārklājums.
4. Visiem materiāliem var izmantot ekvivalentu materiālu.
5. Uzstādīt jumta lūku pēc ražotāja norādījumiem.

JaunRīga ECO	Reģ Nr. 40103680902, Duntes iela 28 - 3, Rīga, LV-1005, Būvkomersanta reģ.Nr. 11096-R, Tālr. +371 26451630, info@jaunriga-eco.lv		Objekts: **Dzīvojamās mājas jumta seguma nomaiņa** Adrese: **Stadiona iela 18, Daugavpils**			
Dat.	02.11.2018		Pasūtītājs: **SIA "Daugavpils dzīvokļu un komunālās saimniecības uzņēmums"**	Stadija	Lapa	Lapas
	V. Uzvārds	Paraksts			AR-6	
B.p.v., B.p.d.v.	A.Veidemanis		Rasējums: **Mezgls 1. Jumta lūka**	Pasūt. nr.	Arhīva nr.	Mērogs
Izstrādāja	K.Bahs			2018/ 018P	11/18	1:10

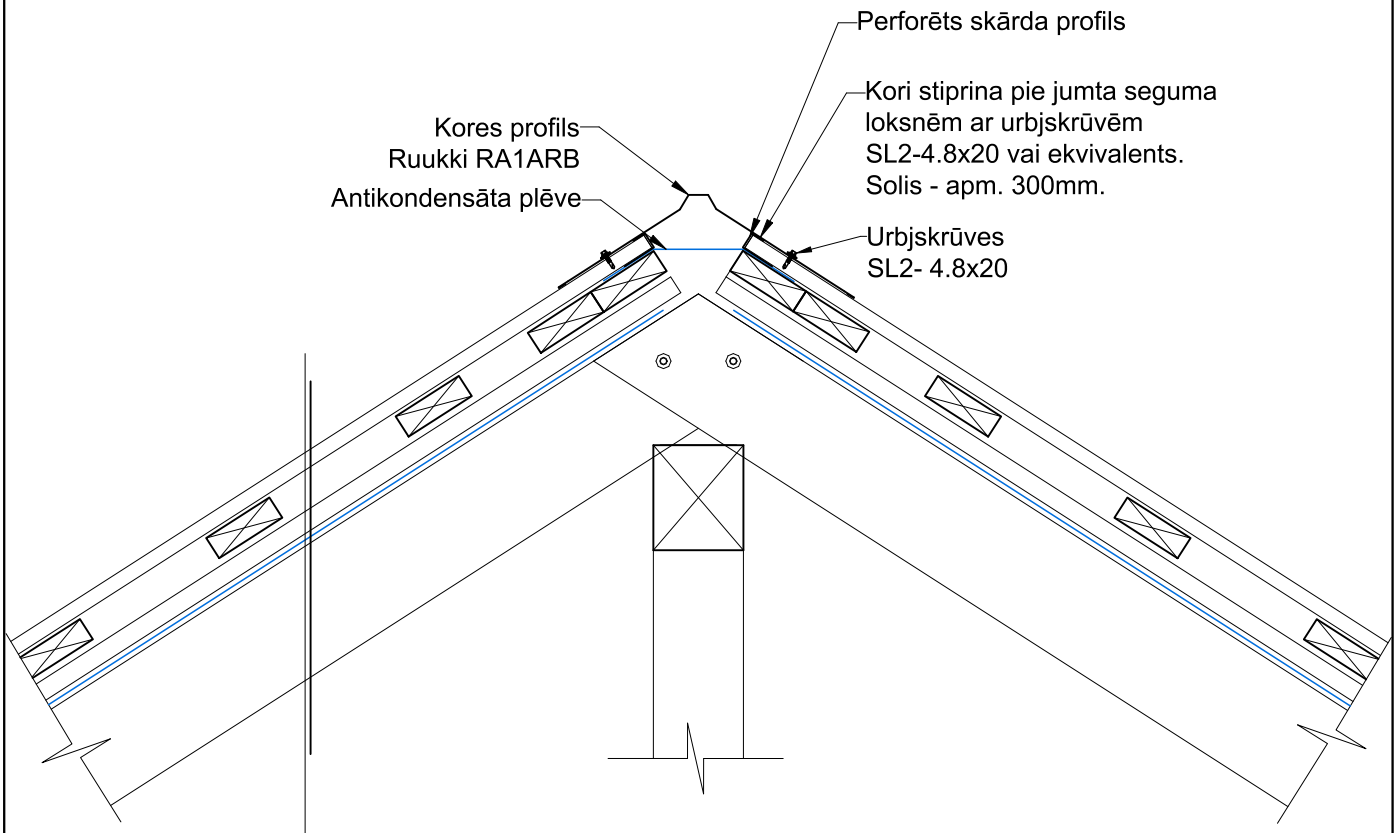

Jumta segums	Trapecveida lokšņu profils Ruukki T20, 0,5 mm,
	PE pārklājums (≥25 mk)
Jumta seguma latojums	22x100m, solis 400m
Latas plēves stiprināšanai	25 x 50 mm
Antikondensāta plēve	
Esošās koka spāres	180x60mm,solis ~900mm

Piezīmes

1. Koka konstrukcijas ir nepieciešams apstrādāt ar kombinētu ugunsdrošu un antiseptisku šķīdumu, zāģējumu vietas antiseptizēt.
2. Izmantot C24 klases kokmateriālu, impregnācijas klase - 2.
3. Skārda elementi - PE pārklājums.
4. Visiem materiāliem var izmantot ekvivalentu materiālu.

JaunRīga ECO
Reģ Nr. 40103680902,
Duntes iela 28 - 3, Rīga, LV-1005,
Būvkomersanta reģ.Nr. 11096-R,
Tālr. +371 26451630,
info@jaunriga-eco.lv

Dat.	02.11.2018	
	V. Uzvārds	Paraksts
B.p.v., B.p.d.v.	A.Veidemanis	
Izstrādāja	K.Bahs	

Objekts: **Dzīvojamās mājas jumta seguma nomaiņa**
Adrese: **Stadiona iela 18, Daugavpils**

Pasūtītājs: **SIA "Daugavpils dzīvokļu un komunālās saimniecības uzņēmums"**

Rasējums: **Mezgls 2. Jumta kore**

Stadija	Lapa	Lapas
	AR-7	
Pasūt. nr.	Arhīva nr.	Mērogs
2018/ 018P	11/18	1:10

Jumta segums	Trapecveida lokšņu profils Ruukki T20, 0,5 mm, PE pārklājums (≥25 mk)
Jumta seguma latojums	22x100m, solis 400m
Latas plēves stiprināšanai	25 x 50 mm
Antikondensāta plēve	
Esošās koka spāres	180x60mm,solis ~900mm

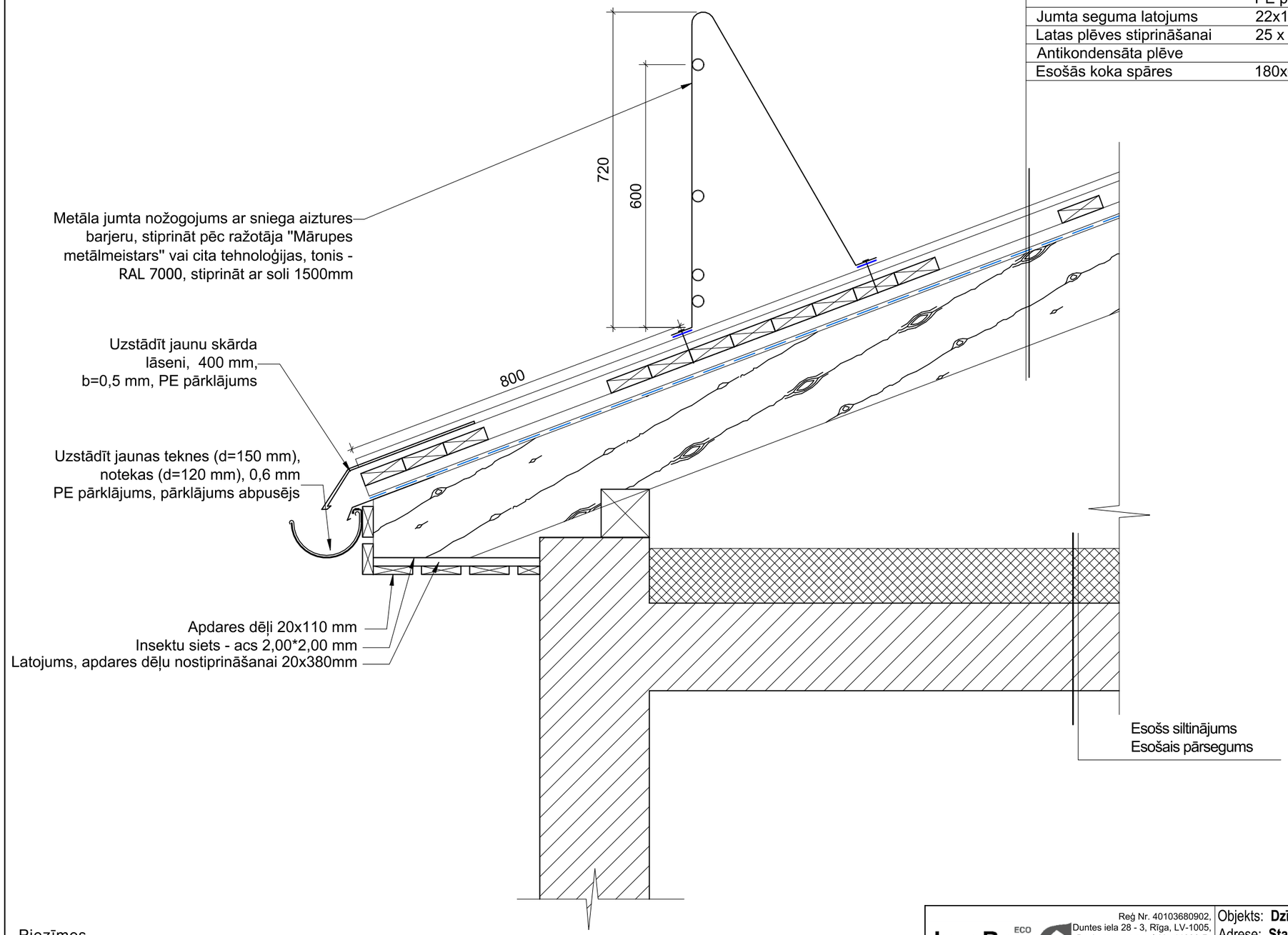

Piezīmes

1. Koka konstrukcijas ir nepieciešams apstrādāt ar kombinētu ugunsdrošu un antiseptisku šķīdumu, zāģējumu vietas antiseptizēt.
2.Risinājumu precizēt pēc apšuvuma demontāžas.
3.Skārda elementi - PE pārklājums.
4.Visiem materiāliem var izmantot ekvivalentu materiālu.
5. Sniega barjeru uzstādīt pēc ražotāja norādījumiem.

JaunRīga ECO
Reģ Nr. 40103680902,
Duntes iela 28 - 3, Rīga, LV-1005,
Būvkomersanta reģ.Nr. 11096-R,
Tālr. +371 26451630,
info@jaunriga-eco.lv

Dat.	02.11.2018	
	V. Uzvārds	Paraksts
B.p.v., B.p.d.v.	A.Veidemanis	
Izstrādāja	K.Bahs	

Objekts: **Dzīvojamās mājas jumta seguma nomaiņa**
Adrese: **Stadiona iela 18, Daugavpils**

Pasūtītājs: **SIA "Daugavpils dzīvokļu un komunālās saimniecības uzņēmums"**

Rasējums: **Mezgls 3. Dzega**

Stadija	Lapa	Lapas
	AR-8	
Pasūt. nr.	Arhīva nr.	Mērogs
2018/018P	11/18	1:10

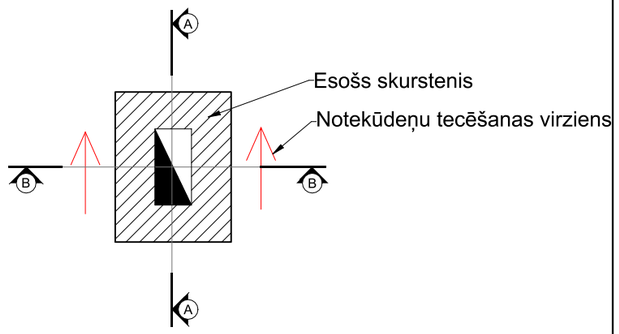

Griezums A-A
M 1:10

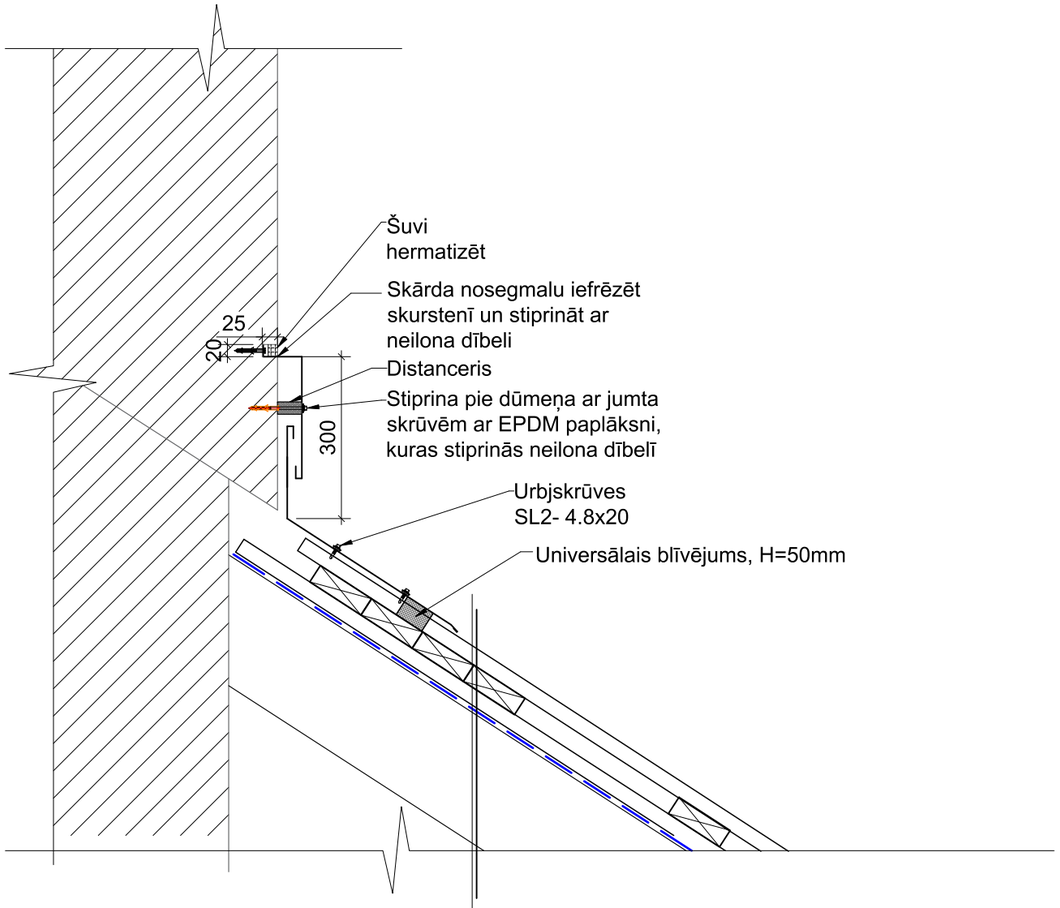

Griezums B-B
M 1:10

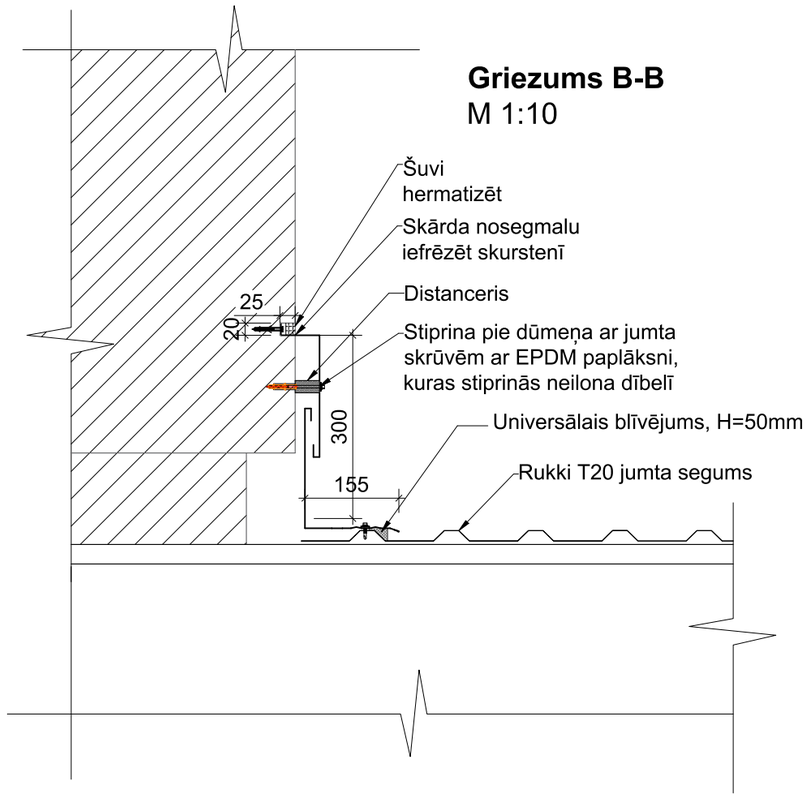

Jumta segums	Trapecveida lokšņu profils Ruukki T20, 0,5 mm,
	PE pārklājums (≥25 mk)
Jumta seguma latojums	22x100m, solis 400mm
Latas plēves stiprināšanai	25 x 50 mm
Antikondensāta plēve	
Esošās koka spāres	180x60mm,solis ~900mm

Piezīmes
1. Koka konstrukcijas ir nepieciešams apstrādāt ar kombinētu ugunsdrošu un antiseptisku šķīdumu, zāģējumu vietas antiseptizēt.
2.Risinājumu precizēt pēc apšuvuma demontāžas.
3.Skārda elementi - PE pārklājums.
4.Visiem materiāliem var izmantot ekvivalentu materiālu.

JaunRīga ECO
Reģ Nr. 40103680902,
Duntes iela 28 - 3, Rīga, LV-1005,
Būvkomersanta reģ.Nr. 11096-R,
Tālr. +371 26451630,
info@jaunriga-eco.lv

Dat.	02.11.2018	
	V. Uzvārds	Paraksts
B.p.v., B.p.d.v.	A.Veidemanis	
Izstrādāja	K.Bahs	

Objekts: **Dzīvojamās mājas jumta seguma nomaiņa**
Adrese: **Stadiona iela 18, Daugavpils**

Pasūtītājs: **SIA "Daugavpils dzīvokļu un komunālās saimniecības uzņēmums"**

Rasējums: **Mezgls 4. Skursteņa savienojums ar jumtu**

Stadija	Lapa	Lapas
	AR-9	

Pasūt. nr.	Arhīva nr.	Mērogs
2018/ 018P	11/18	1:10

Jumta logs

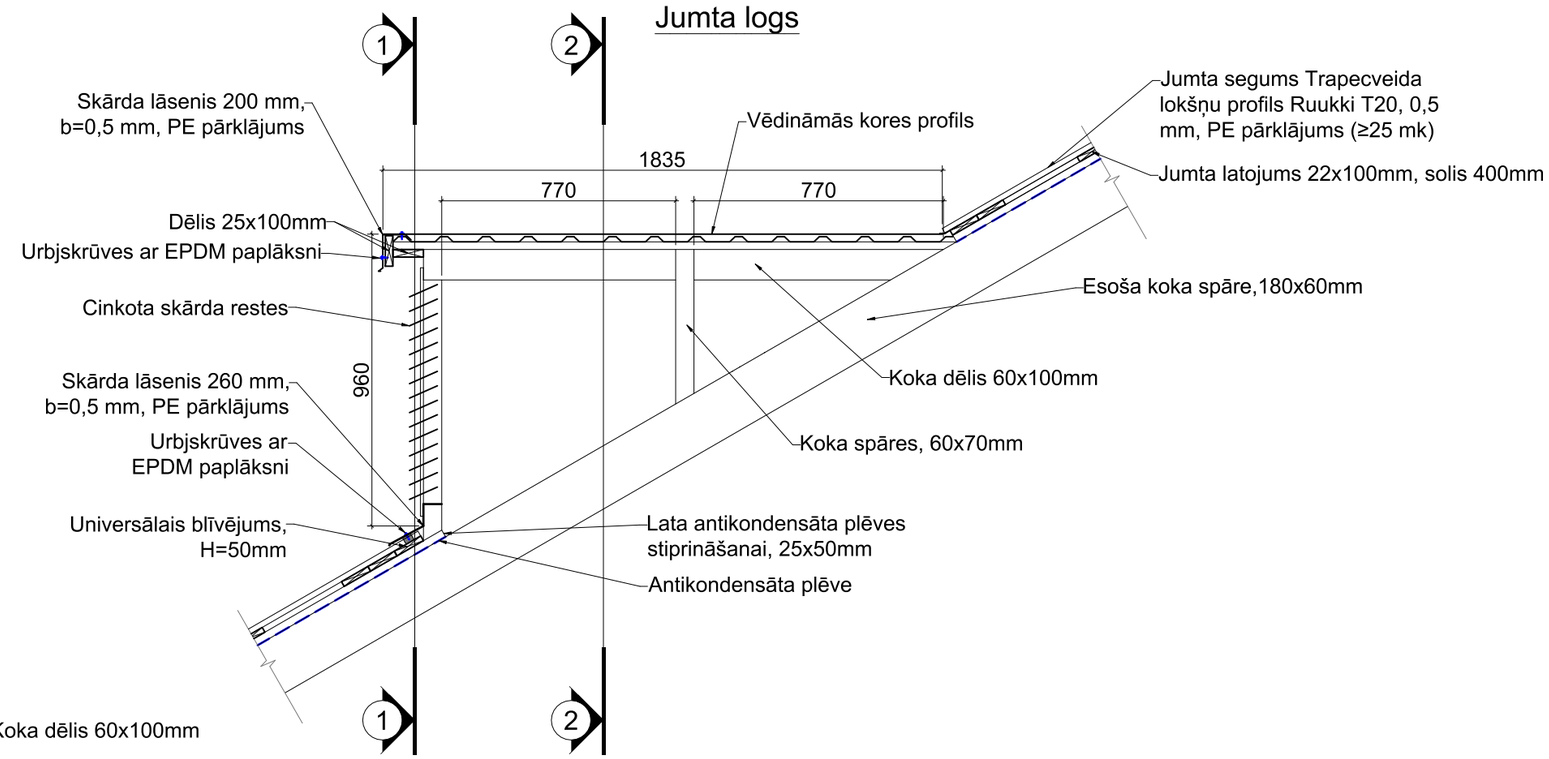

Griezums 2-2

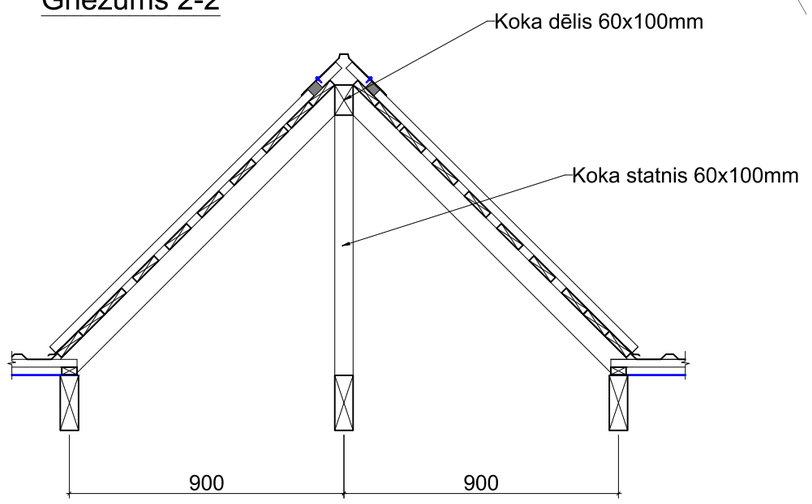

Griezums 1-1

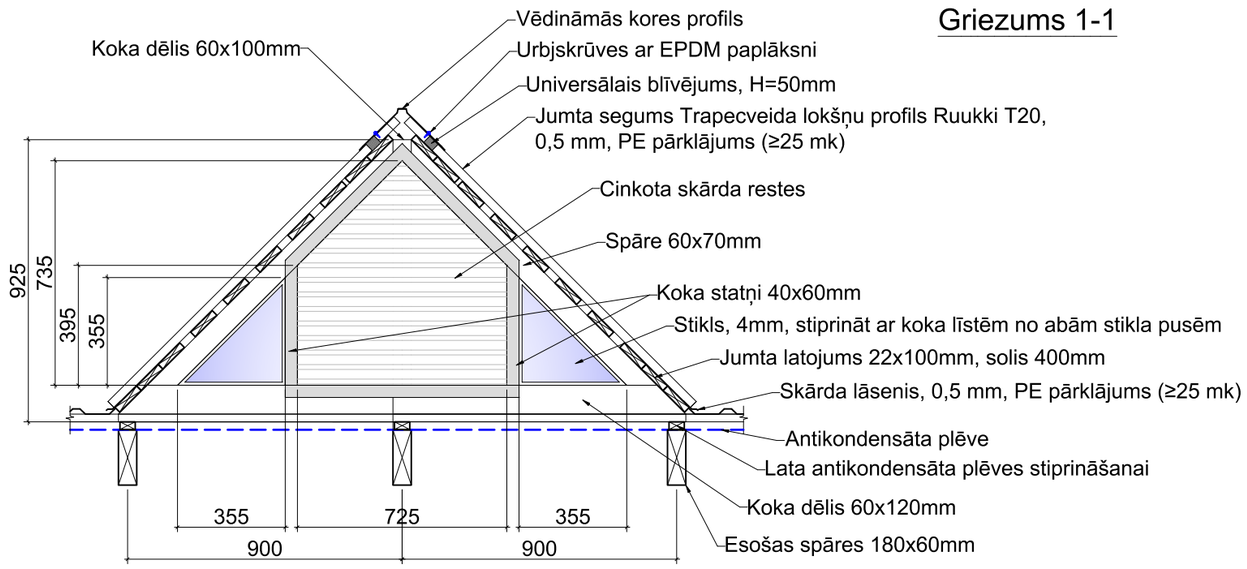

Piezīmes

1. Koka konstrukcijas ir nepieciešams apstrādāt ar kombinētu ugunsdrošu un antiseptisku šķīdumu, zāģējumu vietas antiseptizēt.
2. Risinājumu precizēt pēc apšuvuma demontāžas.
3. Skārda elementi - PE pārklājums.
4. Izmantot C24 klases kokmateriālu, impregnācijas klase - 2;
5. Koka konstrukcijas savstarpēji stiprināt ar naglām, bultskrūvēm, skavām, apskavām. Visas tērauda detaļas paredzēt cinkotas;
6. Visiem materiāliem var izmantot ekvivalentu materiālu.

JaunRīga ECO
Reģ Nr. 40103680902, Duntes iela 28 - 3, Rīga, LV-1005, Būvkomersanta reģ.Nr. 11096-R, Tālr. +371 26451630, info@jaunriga-eco.lv

Dat.	02.11.2018	
	V. Uzvārds	Paraksts
B.p.v., B.p.d.v.	A.Veidemanis	
Izstrādāja	K.Bahs	

Objekts: **Dzīvojamās mājas jumta seguma nomaiņa**
Adrese: **Stadiona iela 18, Daugavpils**

Pasūtītājs: **SIA "Daugavpils dzīvokļu un komunālās saimniecības uzņēmums"**

Rasējums: **Mezgls 5. Jumta logs**

Stadija	Lapa	Lapas
	AR-10	
Pasūt. nr.	**Arhīva nr.**	**Mērogs**
2018/018P	11/18	1:10

DARBU ORGANIZĒŠANAS PROJEKTS

DARBU ORGANIZĒŠANAS PROJEKTS
SKAIDROJOŠS APRAKSTS

- ## Vispārīgi

Celtniecības darbu organizēšanas projekts izstrādāts pamatojoties uz projekta daļām, MK noteikumi Nr.500 "Vispārīgie būvnoteikumi" un citu normatīvo aktu prasībām.

Būvdarbu kopējais ilgums – pēc līguma ar būvuzņēmēju.

Visas atsauces uz iekārtu, materiālu un izstrādājumu izgatavotāju firmām, kuras norādītas projektā, liecina tikai par to kvalitātes un apkalpošanas līmeni. Iespējama to nomaiņa ar ekvivalentu, to saskaņojot ar pasūtītāju.

- ## Būvlaukuma sagatavošana

Būvlaukumu teritorija ar līdzenu reljefu.

Pirms būvdarbu uzsākšanas, būvlaukumā veikt sagatavošanas darbus – būvlaukumu nožogot ar 2 m augstu žogu. Uz žoga redzamās vietās izvietot brīdinošus uzrakstus, ierīkot materiālu nokrautuves.

Žogam jābūt stingram no metāla vairogiem. Pieļaujamās spraugas līdz 15 cm. Ierīkot nožogojumu no elastīgiem materiāliem nav atļauts.

Autotransporta pieļaujamais ātrums būvlaukumā 5 km/h.

Izvieto pagaidu ēkas un būves. Pagaidu ceļi būvlaukumā speciāli nav veidoti.

Pirms darbu uzsākšanas celtniecības darbu uzņēmējs izstrādā darbu veikšanas projektu (DVP) saskaņā ar LBN 310-14 vai shēmu un saskaņo to ar pasūtītāju. Visas atkāpes no darbu veikšanas projekta jāsaskaņo ar pasūtītāju.

Cilvēku pārvietošanās celtniecības zonā (nožogotajā teritorijā) aizliegta.

Būvlaukuma teritorijā ir esošās komunikācijas. Tās ir jānorāda ar zīmēm un uzrakstiem.

Būvlaukumam, darba vietām, brauktuvēm un ejām diennakts tumšajā laikā jābūt apgaismotām!

<u>Sagatavošanas darbu veikšanas kārtība:</u>

- Uzcelt žogu pa būvlaukuma robežu no saliekamā žoga sistēmām, saskaņā ar būvdarbu ģenerālplānu (DOP-2).

- Iebraukšana teritorijā tiek organizēta atbilstoši darbu organizācijas shēmai (DOP-2).
- Nodrošināt iespējamu, drošu ieeju un izeju cilvēkiem no ēkas, pirms ieejas ēkā uzstādīt gājēju nojumes / tuneļus.
- Būvlaukuma vadības un strādnieku celtniecības moduļi, biotualetes tiek uzstādīti būvlaukuma robežās atbilstoši būvdarbu ģenerālplānam (DOP-2).
- Būvlaukumā ūdens un elektrības apgāde tiek nodrošināta no atjaunojamās ēkas esošajiem tīkliem.
- Visu konstrukciju un kravu celšanu veikt tikai būvlaukuma robežās.
- Galvenajam būvuzņēmējam pēc darbu pabeigšanas jānodrošina būvgružu savākšana, jāatjauno zaļā zona un apstādījumi sākotnējā stāvoklī, ja tie tiek bojāti, un jāveic objekta ģenerāltīrīšana, beigās objekts tiek nodots pasūtītājam un valsts institūcijām.

- ## Veicamie darbi

Veicamo darbu uzskaitījums tehnoloģiskā secībā:

- Žoga montāža, celtnieku vagoniņu uzstādīšana.
- Jumta seguma nomaiņa:
    - Esošās koka konstrukcijas demontāža;
    - Esošo skārda elementu demontāža;
    - Esošā jumta seguma demontāža;
    - Esoša jumta seguma latojuma demontāža;
    - Jauna jumta seguma latojuma uzstādīšana;
    - Jauna jumta seguma montāža;
    - Jumta lūku izbūve;
    - Skārda elementu uzstādīšana;
- Žoga demontāža, celtnieku vagoniņu aizvešana un teritorijas sakopšana.

- ## Būvdarbu kvalitāte

Būvdarbu kvalitāte nedrīkst būt zemākā par Latvijas būvnormatīvos, apbūves noteikumos un citos normatīvos aktos noteiktajiem būvdarbu kvalitātes rādītājiem. Kvalitātes kontrole ietver:

- būvdarbu veikšanas dokumentācijas, piegādāto materiālu, izstrādājumu un konstrukciju, ierīču, mehānismu un līdzīgu iekārtu sākotnējo kontroli;

- atsevišķu darba operāciju vai darba procesa tehnoloģisko kontroli;
- pabeigta darba veida vai būvdarbu cikla (konstrukciju elementa) noslēguma kontroli utml. pasākumus.

Būvdarbi jāorganizē tā, lai videi radītu iespējami mazākus kaitējumus, ievērojot tiesību aktos noteiktos ierobežojumus un prasības.

- **Celtniecības procesa nodrošināšana ar energoresursiem**

1. Ūdens – no esošās ēkas tīkliem (saskaņojot ar pasūtītāju);
2. Elektroenerģija – no esošās ēkas tīkliem, nodrošinot jaunu pagaidu elektropieslēgumu ar patērētās elektroenerģijas uzskaiti (saskaņojot ar pasūtītāju);
3. Kanalizācija – saskaņojot ar pasūtītāju.

- **Ugunsdrošības pasākumi būvlaukumā**

- evakuācijas ceļu, eju un izeju ierīkošana, lai nodrošinātu būvniecības dalībnieku visātrāko nokļūšanu drošībā no visām darba vietām, nodrošinot tās ar pietiekamās intensitātes avārijas apgaismojumu, ja darba apgaismojums ir bojāts.
- darba vietas nodrošināšana ar piemērotām ugunsdzēšanas ierīcēm pietiekamā daudzumā ērti pieejamās vietās un vienkārši lietojamus;
- jā ir iespēja, nodrošināt ar ugunsgrēka signalizācijas ierīcēm un trauksmes sistēmām.

Būves ugunsdzēsības nodrošināšanai izmantot tuvāko hidrantu, ierīkojamo stendu ar nepieciešamiem darba rīkiem (cirvjiem, lāpstām, spaiņiem un c.). Ugunsgrēka dzēšanas nodrošināšanai iekštelpās celtniecības laikā novietojami rokas ugunsdzēsības aparāti.

Visi būvgruži pēc darbu veikšanas konkrētajā posmā jāaizved no būvlaukuma.

Pēc visu būvdarbu pabeigšanas, atlikušos būvgrūžus jāaizved no teritorijas un jāveic labiekārtošanas darbi.

Stingri jāievēro drošības tehnikas pasākumus, saskaņā ar LR MK noteikumiem Nr.92 no 2003.g. 25.02. ”Darba aizsardzības prasības, veicot būvdarbus”.

- ## Darba aizsardzības plāns

Pirms būvdarbu uzsākšanas tiek norīkots, ar uzņēmuma vadītāja rakstisku rīkojumu, atbildīgais būvdarbu vadītājs par darba aizsardzību, ugunsdrošību un bīstamo iekārtu tehnisko uzraudzību.

Būvlaukuma galvenais būvuzņēmējs izstrādā būvlaukuma iekšējās kārtības darba drošības, ugunsdrošības un apsardzes noteikumus tieši šim būvlaukumam piemērotus, ievērojot, kā arī nepārkāpjot Latvijas Republikas likumus un saistošos normatīvos aktus. Ar augstāk minētajiem noteikumiem galvenais būvuzņēmējs iepazīstina visus darbuzņēmējus un būvniecības procesā iesaistītās personas, ja viņu darbs ir saistīts ar būvlaukuma apmeklēšanu.

Katrai objekta būvniecībā iesaistītai personai tiek veikta darba aizsardzības ievadinstruktāža, darba aizsardzības instruktāža darba vietā un ugunsdrošības instruktāža, un darbinieks ar savu parakstu apliecina, īpaša šim nolūkam iekārtotā žurnālā, to, ka ir iepazinies ar darba aizsardzības un ugunsdrošības prasībām būvlaukumā. Visas nepieciešamās instrukcijas atrodas būvlaukuma birojā. Galvenā būvuzņēmēja atbildīgais būvdarbu vadītājs pirms darbu uzsākšanas pārliecinās, vai ir apzinātas esošās komunikācijas - elektrolīnijas, sakaru, TV gaisa un zemes kabeļi, gāzes vadi/caurules, ūdens un kanalizācijas caurules.

Būvlaukumā tiek iekārtotas un ar informācijas zīmēm apzīmētas – pirmās medicīniskās palīdzības sniegšanas vieta, sakari neatliekamās palīdzības izsaukšanai, ar norādītiem tālruņa numuriem attiecīgā dienesta izsaukšanai.

Darbinieku vajadzībām tiek iekārtotas - ģērbtuve, atpūtas telpas (atkarībā no nodarbināto skaita un piekļūšanas iespējām).

Būvlaukumā atbilstoši izstrādātajam ģenerālplānam, tiek izvietotas/uzstādītas/ierīkotas ugunsdzēšanas ierīces un evakuācijas ceļi, ievērojot Ministru kabineta noteikumu Nr. 238 „Ugunsdrošības noteikumi" minimālās prasības.

Būvlaukuma ceļi (t.sk. piebraucamie), darba vietas, evakuācijas ejas un pieejas darba vietām regulāri tīra, uztur kārtībā.

Materiāli tiek uzglabāti speciāli šim nolūkam iekārtotās vietās. Atkritumi tiek savākti, uzglabāti speciālos konteineros un regulāri izvesti.

Visi nodarbinātie jānodrošina ar atbilstošiem individuālas aizsardzības līdzekļiem (IAL), kuri ir ar CE marķējumu un atbilstošām lietošanas instrukcijām (īpaša uzmanība tiek pievērsta galvas aizsardzībai (aizsargķiveres) un atbilstošiem darba

apaviem (ar pēdu un purngalu aizsardzību). Būvdarbu vadītājs kontrolē IAL pielietošanu, atbilstoši darba aizsardzības instrukciju, būvlaukuma iekšējās kārtības un Ministru kabineta noteikumu Nr.372 "Darba aizsardzības prasības, lietojot individuālās aizsardzības līdzekļus" prasībām.

Būvdarbu vadītājs veic nepieciešamos pasākumus, lai pasargātu darbiniekus no darba vides trokšņa radītā riska saskaņā ar Ministru kabineta noteikumu Nr.66 "Darba aizsardzības prasības nodarbināto aizsardzībai pret darba vides trokšņa radīto risku" prasībām.

Būvlaukumā izmantotajam darba aprīkojumam ir jābūt ar CE marķējumu un ar atbilstošām lietošanas instrukcijām. Būvlaukumā izmantotajam darba aprīkojumam, kurš ir iekļauts bīstamo iekārtu sarakstā, saskaņā ar Ministru kabineta noteikumiem Nr.384 "Noteikumi par bīstamajām iekārtām", ir jāveic uzraudzība saskaņā ar Latvijas Republikā izdoto likumu "Par bīstamo iekārtu tehnisko uzraudzību". Šo iekārtu apkalpojošais personāls ir speciāli apmācīti darbinieki (operatori, vadītāji, stropētāji), un kuriem ir apliecinoši dokumenti. Būvlaukumā metināšanas darbus (elektro vai gāzes metināšana) drīkst veikt tikai ar sertificētām iekārtām, ievērojot elektrodrošības un ugunsdrošības noteikumus/instrukcijas, un apmācīti darbinieki, kuriem ir apliecinoši dokumenti /apliecības /sertifikāti.

Prasību ievērošanu kontrolē galvenā būvuzņēmēja atbildīgais būvdarbu vadītājs.

Būvuzņēmējs darbus organizē tā, lai pēc iespējas prioritāte būtu kolektīviem aizsardzības līdzekļiem/pasākumiem nevis individuāliem. Iespēju robežās organizēt attiecīgā darba veikšanu no drošākas pozīcijas. Pēc iespējas novērst smagumu pārvietošanu ar cilvēku fizisko spēku, aizstājot to ar mehāniskām ierīcēm (trīši, vinčas, pacēlāji, utt).

Būvuzņēmējs noteikti organizē darbinieku apmācību/instruktāžu, droša smagumu celšanā/pārvietošanā, saskaņā ar MK noteikumu Nr.344 "Darba aizsardzības prasības, pārvietojot smagumus" prasībām.

Būvlaukumā izmantojamās bīstamās ķīmiskās vielas/produkti tiek uzglabāti atbilstoši instrukcijām, (noteikti ir jāņem vērā kādas vielas nedrīkst uzglabāt vienu viet/kopā) speciāli iekārtotās noliktavās (telpām jābūt vēdināmām) un, lietojot, jāņem vērā to lietošanas instrukcijas (datu lapas). Bīstamo ķīmisko vielu/produktu drošības datu lapas ir aizpildītas atbilstoši likumam "Ķīmisko vielu un ķīmisko produktu likums" un atrodas būvlaukuma birojā.

Būvlaukuma bīstamās zonas un transporta kustības zonas jānodrošina ar uzrakstiem, brīdinājuma zīmēm un signāliem.

Būvlaukums, ejas un nobrauktuves tajā un nojaukšanas darbu vietās arī nakts laikā jāapgaismo.

- Drošības tehnika jumiķa darbos

Tā kā jumiķu darbi izpildāmi lielā augstumā, tiešā vēja ietekmē, tad tajos sevišķi stingri jāievēro darba drošības noteikumi. Jumiķiem jābūt apmācītiem un instruētiem darba drošības tehnikā. Katrs jumiķis jāapgādā ar drošības jostu, un darba laikā uz jumta drošības jostas atsaite jāpiestiprina pie stingrām konstrukcijām. Instrumentus nedrīkst novietot uz esošā jumta seguma, tie jāglabā somās vai speciālās kastēs. Darbu pārtraukumā materiāli un darba rīki jānoņem. Materiālus un darbarīkus no jumta sviest aizliegts.

- **Drošības zīmes**

Aizlieguma zīmes

Brīdinājuma zīmes

Rīkojuma zīmes

Pirmās palīdzības un glābšanas papildizeju zīmes

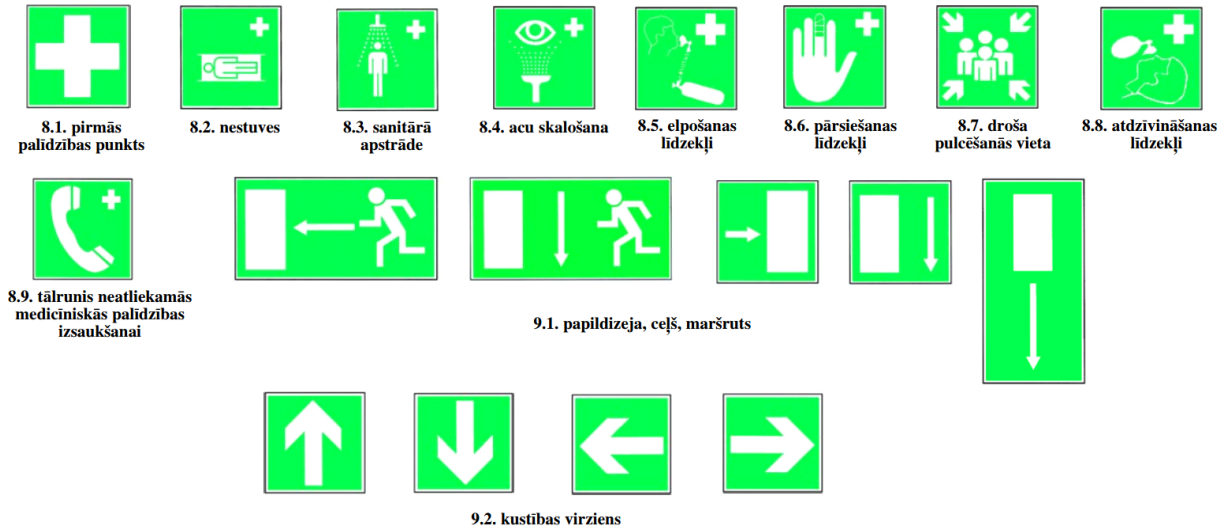

Ugunsdrošības zīmes

- **Vides aizsardzība**

Būvdarbi organizējami un veicami tā, lai kaitējums videi būtu iespējami mazāks. Vides un dabas resursu aizsardzības, sanitārajās un drošības aizsargjoslās būvdarbi organizējami un veicami, ievērojot tiesību aktos noteiktos ierobežojumus un prasības. Dabas resursu patēriņam jābūt ekonomiski un sociāli pamatotam.

- Būvlaukumā ir stingri aizliegts izveidot pagaidu caurbrauktuves, kas iznīcina augsnes kārtu un nav paredzētas būvniecības ģenerālplānā;
- Jānodrošina zaļo stādījumu aizsargāšanu no bojājumiem;
- Jānodrošina, ka objekta teritorija nav piesārņota un piegružota ar būves atkritumiem; būvgružu konteineru savlaicīga pasūtīšana, pareiza būvmateriālu nokraušana un uzglabāšana;
- Veicot izolēšanas darbus, ir aizliegta bituma mastiku sildīšana un vārīšana katlos;

- Degvielas un eļļas novietnes vietās nepieciešams ierīkot cieto segumu, kas nepieļautu grunts ūdeņu piesārņošanu un šo vielu iesūkšanos augsnē;
- Nepieļaut bīstamu un netīru notekūdeņu iepludināšanu atklātās ūdenskrātuvēs, kā arī to iesūcināšanu gruntī;
- Darbu veikšana nakts laikā (23°° - 7°°) ir iespējama tikai ar pašvaldības atļauju;
- Neveikt darbus ar paaugstinātu trokšņa līmeni pēc plkst. 20:00;
- Materiālus, kas satur kaitīgas vielas, jāglabā slēgtos, hermētiskos traukos. Putekļainas vielas jāglabā slēgtās tilpnēs un jācenšas novērst to putēšanu izkraušanas – iekraušanas darbu laikā;
- Visi būvgruži un būvmateriālu atkritumi tiek utilizēti sertificētā poligonā. Šim mērķim darbuzņēmējam ir jānoslēdz speciāls līgums;
- Būvlaukumā pieļaujama tādas tehnikas darbība, kura atbilst likumdošanā noteiktajām prasībām un ir atbilstošā ekspluatācijas kārtībā.

- **Materiālu uzglabāšana un montāžas slodžu shēma**

Nepieļaut materiālu samirkšanu, nosedzot tos ar plēvi vai citiem aizsarg materiāliem. Materiālus drīkst uzglabāt tikai tiem paredzētajās vietās.

Materiālus uz pārsegumiem nav paredzēts ilgstoši uzglabāt. Paceltais materiāls tiek nekavējoties iestrādāts.

- **Inženiertīklu darbība**

Inženiertīkli projektā netiek skarti.

- **Izvērtējums par būves izmantošanas pieļaujamību būvdarbu laikā**

Ņemot vērā būvdarbu tehnoloģiskos procesus, tos ieteicams veikt vasaras mēnešos.

Lai nodrošinātu drošu ēkas strādājošo pārvietošanos un iekļūšanu ēkā, paredzētie drošības pasākumi:

- Būvdarbu zona norobežota ar saliekamā žoga sistēmām;
- Uzstādītas visas nepieciešamās drošības un brīdinājuma zīmes;
- Pie ieejām ēkā uzstādīti gājēju tuneļi;

Būvdarbus ar paaugstinātu trokšņu līmeni neveikt pēc plkst. 20:00.

Katras darba dienas beigās objekts ir atstājams tādā stāvoklī, lai netiktu apdraudēta trešo personu drošība un īpašums.

Projekta ietvaros paredzētie darbi neietekmē ēkas nestspēju un neapdraud ēkā strādājošo drošību būvdarbu laikā, līdz ar to ir pieļaujama ēkas ekspluatācija.

Veicot visus darbu organizēšanas projektā minētos pasākumus tiek nodrošināta droša ēkas ekspluatācija un būves izmantošana būvdarbu laikā ir atļauta.

Būvprojekta vadītājs, arhitekts A.Veidemanis _____.
sert. Nr. 1-00354 paraksts

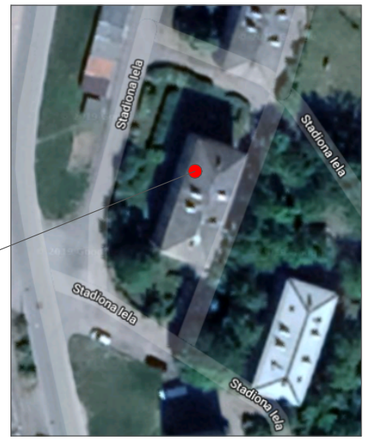

Ēkas atrašanās vieta
Stadiona iela 18,
Daugavpils

Materiālu un iekārtu specifikācija				
Nr.p.k	Materiāls/Iekārta	Apjoms		Piezīmes
1.	Žogs ar vārtiem	105	m	Betafence 7025455; augstums - 2 m, platums 3.5 m, pieļaujamās spraugas līdz 15 cm;
2.	Sastatnes	62	m	Augstums - 16m
3.	Būvgružu konteiners	1	gab	Tilpums: 8.5m³, kravnesība: 7.5t, platums: 1.75m, garums: 4.09m, augstums: 1.5m;
4.	Biotualete	1	gab	Tualetes Kabīne EKO, platums-110 cm, garums- 120 cm augstums- 220 cm
5.	Strādnieku vagoniņš	1	gab	Garums - 6m, platums - 2.4m
6.	Slēgta inventāra noliktava	1	gab	Garums - 6m, platums - 2.4m
7.	Ugunsdzēsības inventāra stends	1	gab	Metāla ugunsdzēsības stends ar inventāru - ugunsdzēsības spainis, cirvis, lauznis, lāpsta, aparāts, atsevišķa tvertne smiltīm
8.	Būvtāfele	1	gab	Formātā ne mazākā par A1, no materiāla, kas ir izturīgs pret apkārtējo vidi - mitrumizturīga finiera pamates, kas aplīmēta ar digitāli apdrukātu līmplēvi.
9.	Būgružu apjoms	400	m³	

PROJEKTĀ TIKA IEVĒROTI SEKOJOŠI NORMATĪVI UN NOTEIKUMI:

MK noteikumi Nr.500 "Vispārīgie būvnoteikumi";
MK noteikumi Nr.529 "Ēku būvnoteikumi";
LBN 202-18 "Būvniecības ieceres dokumentācijas noformēšana";
LBN 201-15 "Būvju ugunsdrošība";
LBN 003-15 "Būvklimatoloģija";
LBN 211-15 "Dzīvojamās ēkas";
LBN 002-15 "Ēku norobežojošo konstrukciju siltumtehnika"

SKAŅOJUMS AR ZEMES GABALA (KAD.NR. 05000010420) ĪPAŠNIEKU

Ar projektu iepazinos, risinājumiem piekrītu.

Pilnvarotā persona -

(datums) (paraksts)

SKAŅOJUMS AR PASŪTĪTĀJU

Ar projektu iepazinos, risinājumiem piekrītu.

Pasūtītājs -

(datums) (paraksts)

RASĒJUMU SARAKSTS

Marka	Lapas nosaukums	Mērogs
DOP-1	Vispārīgie rādītāji	b/m
DOP-2	Darbu organizēšanas projekts	1:250

VISPĀRĒJIE NORĀDĪJUMI

1. Ēkas atjaunošanas projekts izstrādāts saskaņā ar LR spēkā esošiem būvnormatīviem un citiem spēkā esošajiem tehniskajiem noteikumiem un rekomendācijām;
2. Augstuma atzīmes, piesaistes, izmēri doti metros;
3. Būvprojekta izstrādei izmantots topogrāfiskais plāns.
4.Šķērsojuma vietās ar apakšzemes sakaru komunikācijām darbus veikt ar rokām, nepielietojot mehānismus, nodrošinot aizsardzību esošajai sakaru apakšzemes kabeļu saimniecībai.
Jebkādu darbu veikšana tikai SIA Lattelecom pārstāvja klātbūtnē (tālr. 65455120).

ĪSS BŪVPROJEKTA APRAKSTS

Pirms būvdarbu uzsākšanas, būvlaukumā veikt sagatavošanas darbus - būvlaukumu nožogot ar 2 m augstu būvdarbu žogu. Uz žoga redzamās vietās izvietot brīdinošus uzrakstus, ierīkot materiālu nokrautuvi.Žogam jābūt stingram no metāla vairogiem. Pieļaujamās spraugas līdz 15 cm.
Autotransporta pieļaujamais ātrums būvlaukumā 5 km/h. Žoga iekšējā teritorijā izvieto pagaidu ēkas un būves. Pagaidu ceļi būvlaukumā speciāli nav veidoti. Pirms darbu uzsākšanas celtniecības darbu uzņēmējs izstrādā darbu veikšanas projektu (DVP) saskaņā ar LBN 310-14 un saskaņo to ar pasūtītāju. Visas atkāpes no DVP jāsaskaņo ar pasūtītāju. Cilvēku pārvietošanās celtniecības zonā aizliegta.Būvlaukuma teritorijā ir esošās komunikācijas. Tās ir jānorāda ar zīmēm un uzrakstiem.

Apzīmējumi:

PIEŅEMTAIS APZĪMĒJUMS	NOSAUKUMS	PIEŅEMTAIS APZĪMĒJUMS	NOSAUKUMS
	Zemes gabala robeža	1	1.palīdzības sniegšanas vieta
	Sastatnes	2	Slēgta inventāra noliktava
	Būvlaukuma nožogojums	3	Būvmateriālu pagaidu novietne
	Mašīnu kustības virziens	4	Būvgružu konteineris
18	Mājas adreses numurs	5	Ugunsdzēsības inventāra stends
	Atjaunojamā ēka	6	Biotualete
	Esošie segumi	7	Būvtāfele
	Esošs zālājs	8	Apsarga modulis
	Ieeja būvlaukumā		Gājēju tunelis/nojume
	Ieeja ēkā		Esoša ēka

JaunRīga ECO
Reģ Nr. 40103680902,
Duntes iela 28 - 3, Rīga, LV-1005,
Būvkomersanta reģ.Nr. 11096-R,
Tālr. +371 26451630,
info@jaunriga-eco.lv

Dat.	02.11.2018	
	V. Uzvārds	Paraksts
B.p.v., B.p.d.v.	A.Veidemanis	
Izstrādāja	K.Bahs	

Objekts: **Dzīvojamās mājas jumta seguma nomaiņa**
Adrese: **Stadiona iela 18, Daugavpils**

Pasūtītājs: **SIA "Daugavpils dzīvokļu un komunālās saimniecības uzņēmums"**

Rasējums: **Darba organizēšanas plāns**

Stadija	Lapa	Lapas
	DOP-1	

Pasūt. nr.	Arhīva nr.	Mērogs
2018/018P	11/18	b/m

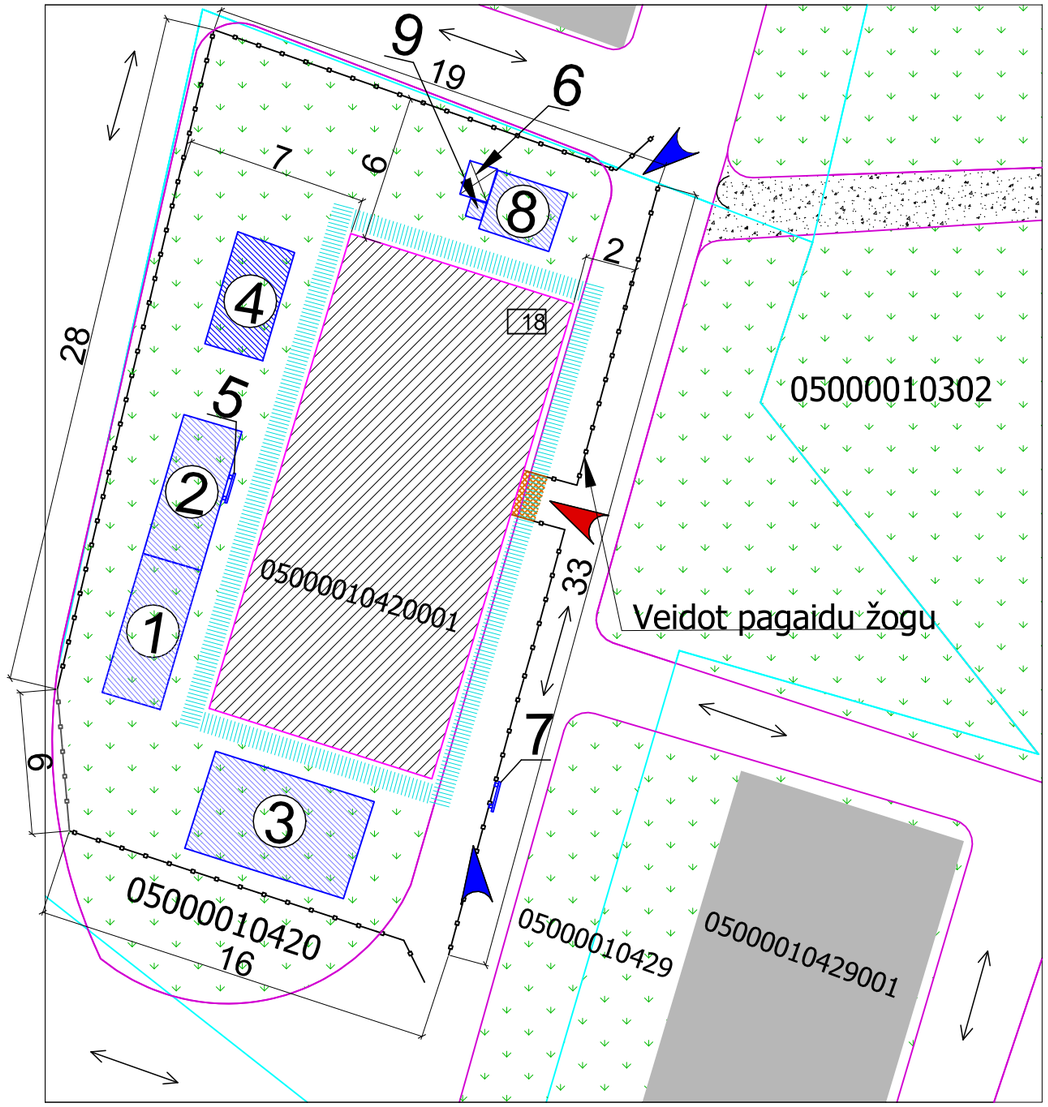

SKAŅOJUMS AR ZEMES GABALA (KAD.NR. 05000010420) ĪPAŠNIEKU

Ar projektu iepazinos, risinājumiem piekrītu.

Pilnvarotā persona -

(datums) (paraksts)

SKAŅOJUMS AR PASŪTĪTĀJU

Ar projektu iepazinos, risinājumiem piekrītu.

Pasūtītājs -

(datums) (paraksts)

SKAŅOJUMS AR DZĪVOKĻU ĪPAŠNIEKIEM

Ar projektu iepazinos, risinājumiem piekrītu.

Dzīvokļu īpašnieku pilnvarotā persona -

(datums) (paraksts)

DARBU ORGANIZĒŠANAS PLĀNS

M 1:500

Nosaukums	
Daudzdzīvokļu dzīvojamā ēka	

TEHNISKIE-EKONOMISKIE RĀDĪTĀJI

1.	zemes gabala platība	1879 m²
	kadastra nr.	05000010420
2.	apbūves laukums	252.2 m²
3.	apbūves blīvums	13.42%
4.	stāvu skaits	
	- virszemes	4+bēniņi
	- pazemes	1
5.	kopējā platība	921.6 m²
	- lietderīgā	726.6 m²
	- koplietošanas palīgtelpas	195 m²
6.	ēkas kubatūra	3568 m³
7.	ēkas ugunsnoturības pakāpe	U2a (nosacīti pieņemtā)
8.	ēkas augstums (parapets)	19.02m
9.	būvgružu apjoms	400 m³

VISPĀRĒJIE NORĀDĪJUMI

1. Ēkas atjaunošanas projekts izstrādāts saskaņā ar LR spēkā esošiem būvnormatīviem un citiem spēkā esošajiem tehniskajiem noteikumiem un rekomendācijām;
2. Augstuma atzīmes, piesaistes, izmēri doti metros;
3. Būvprojekta izstrādei izmantots būvju situācijas plāns plāns.
4.Šķērsojuma vietās ar apakšzemes sakaru komunikācijām darbus veikt ar rokām, nepielietojot mehānismus, nodrošinot aizsardzību esošajai sakaru apakšzemes kabeļu saimniecībai.
Jebkādu darbu veikšana tikai SIA Lattelecom pārstāvja klātbūtnē (tālr. 65455120).

ĪSS BŪVPROJEKTA APRAKSTS

Pirms būvdarbu uzsākšanas, būvlaukumā veikt sagatavošanas darbus - būvlaukumu nožogot ar 2 m augstu būvdarbu žogu. Uz žoga redzamās vietās izvietot brīdinošus uzrakstus, ierīkot materiālu nokrautuvi.Žogam jābūt stingram no metāla vairogiem. Pieļaujamās spraugas līdz 15 cm.

Autotransporta pieļaujamais ātrums būvlaukumā 5 km/h. Žoga iekšējā teritorijā izvieto pagaidu ēkas un būves. Pagaidu ceļi būvlaukumā speciāli nav veidoti. Pirms darbu uzsākšanas celtniecības darbu uzņēmējs izstrādā darbu veikšanas projektu (DVP) saskaņā ar LBN 310-14 un saskaņo to ar pasūtītāju. Visas atkāpes no DVP jāsaskaņo ar pasūtītāju. Cilvēku pārvietošanās celtniecības zonā aizliegta.Būvlaukuma teritorijā ir esošās komunikācijas. Tās ir jānorāda ar zīmēm un uzrakstiem.

Apzīmējumi:

PIEŅEMTAIS APZĪMĒJUMS	NOSAUKUMS	PIEŅEMTAIS APZĪMĒJUMS	NOSAUKUMS
	Zemes gabala robeža	1	Strādājošo sadzīves telpa ar 1. palīdzības sniegšanas vietu
	Atjaunojamā ēka		
	Būvlaukuma nožogojums	2	Slēgta inventāra noliktava
	Mašīnu kustības virziens	3	Būvmateriālu pagaidu novietne
5	Mājas adreses numurs	4	Būvgružu konteineris
	Sastatnes	5	Ugunsdzēsības inventāra stends
	Esošie segumi	6	Biotualete
	Esošs zālājs	7	Būvtāfele
	Gājēju nojume	8	Apsarga modulis
	Ieeja ēkā		Esoša ēka
	Ieeja būvlaukumā		

Piezīmes:

1. “Nodrošināt netraucētu piekļūšanu uzņēmuma „DAUTKOM TV” darbiniekiem telekomunikāciju tīklu apkalpošanai un nomaiņai nepieciešamības gadījumā;
2. Lūdzam informēt SIA “DAUTKOM TV” pārstāvi (Andreju Pankeviču – mob.tālr.27879040) par darbu uzsākšanu;
3. Pirms darbu sākšanas izsaukt SIA “ DAUTKOM TV” pārstāvi.”

JaunRīga ECO
Reģ Nr. 40103680902,
Duntes iela 28 - 3, Rīga, LV-1005,
Būvkomersanta reģ.Nr. 11096-R,
Tālr. +371 26451630,
info@jaunriga-eco.lv

Dat.	02.11.2018	
	V. Uzvārds	Paraksts
B.p.v., B.p.d.v.	A.Veidemanis	
Izstrādāja	K.Bahs	

Objekts: **Dzīvojamās mājas jumta seguma nomaiņa**
Adrese: **Stadiona iela 18, Daugavpils**

Pasūtītājs: **SIA "Daugavpils dzīvokļu un komunālās saimniecības uzņēmums"**

Rasējums: **Darba organizēšanas plāns**

Stadija	Lapa	Lapas
	DOP-2	
Pasūt. nr.	Arhīva nr.	Mērogs
2018/018P	11/18	1:250