6.pielikums
Ministru kabineta
2014.gada 2.septembra
noteikumiem Nr.529

Daugavpils pilsētas domes
Pilsētplānošanas un būvniecības departamenta būvvaldei

Ēkas fasādes apliecinājuma karte

Būvniecības ierosinātājs
(pasūtītājs) **SIA „DDzKSU"**
(fiziskās personas vārds, uzvārds vai juridiskās personas nosaukums)
Reģ. nr. 41503002485
(fiziskās personas kods vai juridiskās personas reģistrācijas Nr.)
Liepājas ielā 21, Daugavpilī t.65407275
(dzīvesvieta vai juridiskā adrese, tālruņa numurs)
dzksu@dzksu.lv
(elektroniskā pasta adrese)

Lūdzu izskatīt iesniegumu **Dzīvojamās mājas Lauska ielā 14, Daugavpilī** vienkāršotai fasādes atjaunošanai.
(ēkas vai telpu grupas nosaukums)

Nekustamā īpašuma kadastra numurs **0500-005-0916**

I Ieceres dokumentācija

1. Paredzēto darbu veids (vajadzīgo atzīmēt):

☐ fasādes apdares atjaunošana; ☐ fasādes siltināšana;
X jumta seguma maiņa; ☐ jumta siltināšana;
☐ pagraba siltināšana; ☐ logu nomaiņa;
☐ lodžiju aizstiklošana;

2. Ziņas par ēku:

1) ēkas grupa **II. grupa**
(atbilstoši vispārīgajiem būvnoteikumiem)

2) ēkas kadastra apzīmējums **0500-005-0916-001**

3) ēkas iedalījums (vajadzīgo atzīmēt):

X dzīvojama ēka; ☐ nedzīvojama ēka;

4) ēkas galvenais lietošanas veids **11220102 Triju vai vairāku dzīvokļu mājas**
(atbilstoši būvju klasifikācijai)

5) ēkas adrese **Lauska ielā 14, Daugavpilī**

6) ēkas īpašnieks vai, ja tāda nav, – tiesiskais valdītājs un/vai lietotājs
Daudzdzīvokļu dzīvojamās mājas Lauska ielā 14, Daugavpilī, dzīvokļu īpašnieki (fiziskās personas vārds, uzvārds, personas kods vai juridiskās personas nosaukums, reģistrācijas Nr.)

3. Ziņas par zemes gabalu:

1) zemes vienības kadastra apzīmējums **0500-005-0916-001**

2) zemes vienības adrese **Lauska ielā 14, Daugavpilī**

3) zemes vienības īpašnieks vai, ja tāda nav,- tiesiskais valdītājs un/vai lietotājs
Daudzdzīvokļu dzīvojamās mājas Lauska ielā 14, Daugavpilī, dzīvokļu īpašnieki.
fiziskās personas vārds, uzvārds, personas kods vai

juridiskās personas nosaukums, reģistrācijas Nr.)

4. Ziņas par būvniecības finansējuma avotu:

X privātie līdzekļi

☐ publisko tiesību juridiskās personas līdzekļi

☐ Eiropas Savienības politiku instrumentu līdzekļi

☐ citi ārvalstu finanšu palīdzības līdzekļi

5. Pilnvarotā persona _____

(fiziskās personas vārds, uzvārds, personas kods,

_____

dzīvesvieta, tālruņa numurs,elektroniskā pasta adrese vai

SIA „DDzKSU" reģ. Nr. 41503002485, Liepājas iela 21, Daugavpils, t.654-07260

juridiskās personas nosaukums, reģistrācijas Nr., juridiskā adrese un tālruņa numurs)

Juridiskās personas norādītā kontaktpersona

_____

(vārds, uzvārds, personas kods, tālruņa numurs, elektroniskā pasta adrese)

6. Būvprojekta izstrādātājs **SIA „DDzKSU" (reģ. Nr. 41503002485, būv. kom. -2401-RA, Liepājas iela 21, Daugavpils, t.654-07260) ēku konstruktīvo elementu ēku būvinženiere (projektētāja) Rasita Latkovska Sert.Nr. 3-01209** (fiziskās personas vārds, uzvārds, sertifikāta Nr. vai juridiskās personas nosaukums,reģistrācijas Nr., būvkomersanta reģistrācijas apliecības Nr., juridiskā adrese un tālruņa numurs)

7. Būvspeciālists (-i)[1] _____

(vārds, uzvārds, sertifikāta Nr.)

8. Būvprojekta izstrādātāja un būvspeciālista (-u) apliecinājums

Risinājumi atbilst būvniecību reglamentējošajiem normatīvajiem aktiem un vietējās pašvaldības saistošajiem noteikumiem.

Veicamās izmaiņas un pārbūves neskar kopīpašuma domājamās daļas un funkcionāli ar visas ēkas ekspluatāciju saistītos inženiertīklus (stāvvadus).

Risinājumi neskar ēkas nesošās konstrukcijas un neietekmēs tās noturību.

Būvprojekta izstrādātājs **Rasita Latkovska Sert.Nr. 3-01209** _____ 20.09.2017.

(paraksts[2]) (datums)

Būvspeciālists (-i) _____ _____

(paraksts[2]) (datums)

9. Būvniecības ierosinātāja (pasūtītāja) apliecinājums

Apliecinu, ka pievienotie īpašuma apliecinājuma dokumenti (kopijas) ir autentiski, patiesi un pilnīgi, attiecībā uz objektu nav nekādu apgrūtinājumu, aizliegumu vai strīdu.

Apņemos īstenot ēkas fasādes apdares atjaunošanu, ēkas fasādes siltināšanu, jumta seguma maiņu, jumta siltināšanu, logu nomaiņu un/vai lodžiju aizstiklošanu (vajadzīgo pasvītrot) atbilstoši izstrādātajai ieceres dokumentācijai.

Būvniecības ierosinātājs (pasūtītājs) A. Samacins _____ 20.09.2017.

(vārds, uzvārds, paraksts[2]) (datums)

10. Pielikumā – iesniegtie dokumenti (atbilstoši situācijai, vajadzīgo atzīmēt):

☒ īpašuma, valdījuma vai lietojuma tiesību apliecinoši dokumenti uz 6 **lp.**;

☒ būvniecības ierosinātāja pilnvara uz 1 **lp.**

☒ skaidrojošs apraksts uz 2 **lp.**

☒ grafiskie dokumenti uz 7 **lp.**

☒ darba organizēšanas projekts uz 12 **lp.**

☐ saskaņojumi ar personām uz ___ **lp.**

_____

☐ saskaņojumi ar institūcijām uz 1 **lp.**

SIA „Dautkom"

☐ atļaujas uz ___ **lp.**

_____

☒ citi dokumentiuz 12 **lp.**

Dzīvokļu īpašnieku kopsapulces protokols, projektētājas apdrošināšanas polise ar izziņu

Aizpilda būvvalde

IECERE AKCEPTĒTA
Daugavpils pilsētas domes
Pilsētplānošanas un būvniecības
departamenta Būvvaldes vadītājs
V.Laksa
20 gada 05 oktobrī

11. Atzīme par būvniecības ieceres akceptu

Būvvaldes atbildīgā amatpersona _____ (amats,

_____ (vārds, uzvārds, paraksts[2]) _____ (datums)

12. Ieceres realizācijas termiņš 05.10.2020
(datums)

Būvdarbu uzsākšanas nosacījumi

13. Būvvaldē iesniedzamie dokumenti (vajadzīgo atzīmēt):

☒ būvdarbu veicēja/būvētāja civiltiesiskā atbildības obligātās apdrošināšanas polises kopija

☒ atbildīgo būvspeciālistu profesionālā civiltiesiskā atbildības obligātās apdrošināšanas polišu kopijas

☒ atbildīgā būvdarbu vadītāja saistību raksts

☒ atbildīgā būvuzrauga saistību raksts

☒ būvuzraudzības plāns

☒ būvdarbu žurnāls

☒ informācija par būvdarbu veicēju vai būvētāju

☒ citi dokumenti, ja to paredz normatīvie akti izziņa par projektu

_____

14. Atzīme par būvdarbu uzsākšanas nosacījumu izpildi _____
(datums)

Būvdarbu veicējs/būvētājs _____
(fiziskās personas vārds, uzvārds, personas kods,

_____
dzīvesvieta, tālruņa numurs vai juridiskās personas nosaukums, reģistrācijas Nr.,

_____
būvkomersanta apliecības reģistrācijas Nr., juridiskā adrese, tālruņa numurs)

Būvvaldes atbildīgā amatpersona _____
(amats,

_____ _____
(vārds, uzvārds, paraksts[2]) (datums)

15. Lēmums par atteikšanos akceptēt ieceri

Lēmuma numurs _____, datums _____

Būvvaldes atbildīgā amatpersona _____
(amats,

_____ _____
(vārds, uzvārds, paraksts[2]) (datums)

II Būvdarbu pabeigšana

16. Informācija par būvdarbu pabeigšanu

Apliecinu, ka būvdarbi ir pabeigti un iesniedzu:

- ☐ būvdarbu žurnālu, nozīmīgo konstrukciju un segto darbu pieņemšanas aktus
- ☐ iebūvēto būvizstrādājumu atbilstības apliecinājumus
- ☐ darbu izpildes aktu kopijas
- ☐ ēkas energoefektivitātes pagaidu sertifikātu

Būvniecības ierosinātājs (pasūtītājs) _____ _____
(vārds, uzvārds, paraksts[2]) (datums)

17. Būvdarbu garantijas termiņš

Pēc ēkas vai tās daļas pieņemšanas ekspluatācijā _____ gadu laikā atklājušos būvdarbu defektus būvdarbu veicējs novērsīs par saviem līdzekļiem.

18. Būvdarbu pārbaude

Objekts apsekots_____
(datums)

un konstatēts, ka būvdarbi **veikti/nav veikti** (vajadzīgo pasvītrot) atbilstoši vienkāršotas fasādes atjaunošanas izstrādātajai ieceres dokumentācijai.

19. Lēmums par konstatētām atkāpēm no akceptētās ieceres vai būvniecību reglamentējošajiem normatīvajiem aktiem

Lēmuma numurs _____, datums _____

Lēmuma izpildes termiņš _____

Būvvaldes atbildīgā amatpersona _____
(amats,

_____ _____
(vārds, uzvārds, paraksts[2]) (datums)

20. Atzīme par būvdarbu pabeigšanu

Būvvaldes atbildīgā amatpersona _____
(amats,

_____ _____

(vārds, uzvārds, paraksts[2]) (datums)

Piezīmes:

1. [1] Saskaņā arMinistru kabineta 2014. gada 2. septembra noteikumu Nr. 529 "Ēku būvnoteikumi" 43. punktu papildus piesaistītie būvspeciālisti;

2. [2] Dokumenta rekvizītus „paraksts" neaizpilda, ja elektroniskais dokuments ir sagatavots atbilstoši normatīvajiem aktiem par elektronisko dokumentu noformēšanu.

3. Katru apliecinājuma kartes daļu aizpilda atsevišķi – izstrādājot ieceres dokumentāciju, uzsākot būvdarbus un tos pabeidzot.

4. Ēkas fasādes apliecinājuma kartes attiecīgās ailes paplašināmas gadījumā, ja nepieciešams atspoguļot vairāk informācijas kā par vienu būvniecības ierosinātāju, ēkas vai zemes gabala īpašnieku, par zemes vienībām.

Skaidrojošais apraksts

Ēkas fasādes apliecinājuma karte izstrādāta saskaņā ar apsekošanas rezultātiem un Latvijā spēkā esošiem normatīviem:

- LR" Būvniecības likums",
- MK 500 "Vispārīgie būvnoteikumi ",
- MK 529 „Ēku būvnoteikumi";
- LBN 202-15 "Būvprojekta saturs un noformēšana;
- LBN 003-15 " Būvklimatoloģija";
- LBN 211-15 "Dzīvojamās ēkas";
- LBN 201-15 "Būvju ugunsdrošība";
- LVS EN 1991-1-(1,2,3 ,4,5,6,7). "Iedarbes uz konstrukcijām";
- LVS EN 1993-1-1 " Tērauda konstrukciju projektēšana";
- LVS EN 1996-1-1" Mūra konstrukciju projektēšana".

Ēkas fasādes apliecinājuma karte izstrādāta piecstāvu ar četrām ieejām, daudzdzīvokļu dzīvojamās mājas Lauska ielā 14, Daugavpilī, jumta seguma nomaiņai. Projektā paredzēts veikt esošā ruberoīda seguma noņemšanu no jumta virsmas un pēc tam tas pārklāšanu ar ruberoīda dīvām kārtām, kā arī piekļāvumu pārklāšana ar papildus ruberoīda kārtu, parapetu skārda apdares demontāžu un jauna skārda apdares uzstādīšanu, esošo uzgalvju pilna vai daļēja pārmūrēšana ar esošo dzelzsbetona cepuru demontāžu un pēc tam projektējamās skārda cepures uzstādīšanu, esošo lūku pārbūvi. Projekta realizācijai izmantot tikai sertificētus ES būvmateriālus.

Būvniecības laikā radušos sadzīves, būvniecības un bīstamos atkritumus savākt īpaši tiem paredzētās vietās un apsaimniekošanu veikt saskaņā ar LR „Atkritumu apsaimniekošanas likums".

Att. Nr.1. Jumta sekcijas pa asīm „1-5"

Att. Nr.2. Lodžijas jumta

Att. Nr.3. Mazā jumta

Att. Nr.4. Jumta sekcijas pa asīm „B-E”

Att. Nr.5.Esošā jumta piltuve

Att. Nr.6.Esošā pārbūvējamā jumta lūka

Att. Nr.7.Esošā pārbūvējamā jumta lūka

Sastādīja: R.Latkovska

VISPĀRĪGIE RĀDĪTĀJI

RASĒJUMU SARAKSTS

N.P.K.	LAPAS NOSAUKUMS	MARKA
1	Vispārīgie rādītāji	BK-1
2	Jumta shēma	BK-2
3	Griezumu "I-I"-"IV-IV" detalizācija	BK-3
4	Griezuma "V-V" detalizācija	BK-4
5	Griezumu "VI-VI"-"VII-VII" detalizācija	BK-5
6	Griezumu "VIII-VIII"-"IX-IX" detalizācija	BK-6
7	Ventkanāla uzgalvju projektējamā cepure	BK-7
8	Projektējamā seguma piekļuvuma mezgli pie ventilācijas kanāla un atkrituma vada uzgalvjiem, esošo kanalizācijas izvadu KI1,KI2,remonts	BK-8
9	Esošās lūkas remonts	BK-9
10	Materiālu specifikācija	BK-10
11	Materiālu specifikācija	BK-11
12	Materiālu specifikācija	BK-12

OBJEKTA IZVIETOJUMA SHĒMA

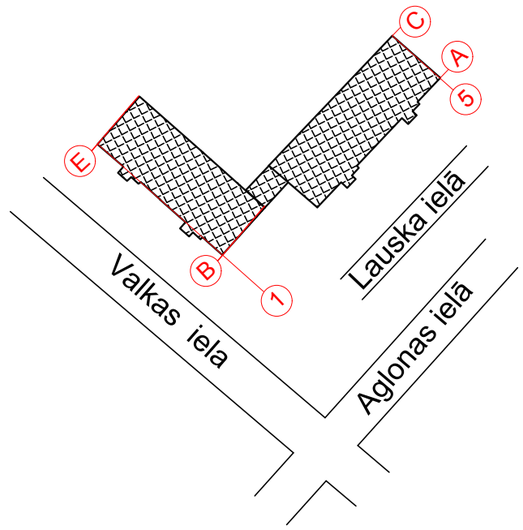

Ēkas fasādes apliecinājuma karte izstrādāta saskaņā ar apsekošanas rezultātiem un Latvijā spēkā esošiem normatīviem

- LR " Būvniecības likums",
- MK 500 "Vispārīgie būvnoteikumi ",
- MK 529 „Ēku būvnoteikumi";
- LBN 202-15 "Būvprojekta saturs un noformēšana";
- LBN 003-15 " Būvklimatoloģija";
- LBN 211-15 "Dzīvojamās ēkas";
- LBN 201-15 "Būvju ugunsdrošība";
- LVS EN 1991-1-(1,2,3 ,4,5,6,7) "Iedarbes uz konstrukcijām";
- LVS EN 1995-1-1 „Koka konstrukciju projektēšana";
- LVS EN 1993-1-1 " Tērauda konstrukciju projektēšana";
- LVS EN 1996-1-1" Mūra konstrukciju projektēšana".

Ēkas fasādes apliecinājuma karte izstrādāta sekojošiem klimatiskiem apstākļiem:

-aprēķinātā gaisa temperatūra -28,4 C°
-vēja slodze -25,51kg/m^2
-sniega slodze -175,0kg/m^2
-grunts normatīvā caursalšana -1,3m

PIRMS BŪVDARBU UZSĀKŠANAS PIEAICINĀT SIA „DAUTKOM" SPECIĀLISTUS t. 27879040

Šī būvprojekta BK daļas risinājumi atbilst Latvijas būvnormatīvu un citu normatīvo aktu, kā arī tehnisko vai īpašo noteikumu prasībām

BK daļas vadītāja R.Latkovska 3-01209
(vārds, uzvārds, sertifikāta Nr.)

09.2017.
(datums) (paraksts)

PIEZĪMES:

1. Pieņemtie apzīmējumi norādīti rasējuma lapās.
2. Šis rasējumu komplekts nav izmantojams citu objektu projektēšanai un būvniecībai bez saskaņošanas ar SIA "DDzKSU".
3. **Būvuzņēmējam, pirms jebkura darba uzsākšanas , jāpārliecinās par rasējumos sniegtajiem izmēriem. Neatbilstības vai pretrunu gadījumā pirms darbu uzsākšanas vērsties pie būvprojekta autoriem neskaidrību precizēšanai.**
4. Jebkuras izmaiņas būvprojektā jāsaskaņo ar būvprojekta autoriem līdz attiecīgo būvdarbu uzsākšanai.
5. Visas norādes , kas dotas "Vispārīgo rādītāju " lapā attiecināmas uz visiem šajā sējumā izvietotajiem rasējumiem.
6. Visas atsauces uz materiālu un izstādājumu izgatavotāju fīrmām, kuras norādītas būvprojektā, liecina tikai par šo izstrādājumu kvalitāti un apkalpošanas līmeni. Specifikācijās norādīto materiālu un izstrādājumu nomaiņa ir iespējama ar citiem tehniski ekvivalentiem materiāliem un izstrādājumiem , iepriekš saskaņojot ar projekta autoriem.

Amats	Uzvārds	Paraksts	Datums	Projekta nosaukums	Ēkas fasādes apliecinājuma karte dzīvojamās mājas Lauska ielā 14, Daugavpilī, jumta seguma nomaiņai			
BK daļas vadīt.	R.Latkovska		08.2021.	Lapas nosaukums	Vispārīgi radītāji			
Izstrādāja	R.Latkovska		08.2021.					
				Proj. stadija	Marka	Lapa	Lapas	2017
				BP	BK	1(IZM)	12	SIA "DDzKSU"

Reģ. Nr. LV41503002485, Būv.kom.-2401-RA, Liepājas ielā 21, Daugavpilī, LV-5417, tālr.54-07260.

JUMTA SHĒMA
M 1:200

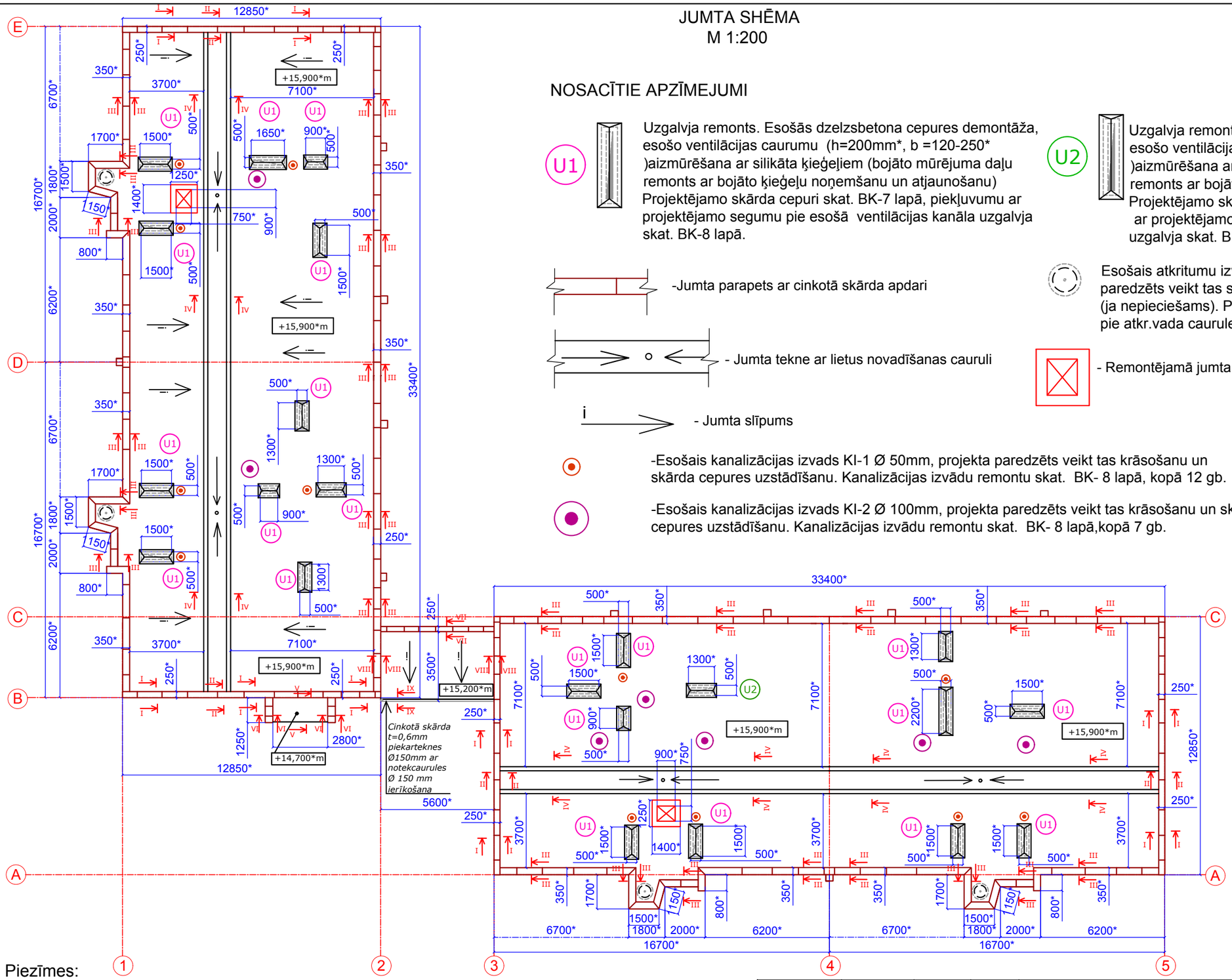

NOSACĪTIE APZĪMEJUMI

U1 — Uzgalvja remonts. Esošās dzelzsbetona cepures demontāža, esošo ventilācijas caurumu (h=200mm*, b =120-250*)aizmūrēšana ar silikāta ķieģeļiem (bojāto mūrējuma daļu remonts ar bojāto ķieģeļu noņemšanu un atjaunošanu) Projektējamo skārda cepuri skat. BK-7 lapā, piekļuvumu ar projektējamo segumu pie esošā ventilācijas kanāla uzgalvja skat. BK-8 lapā.

U2 — Uzgalvja remonts. Esošās skārda cepures demontāža, esošo ventilācijas caurumu (h=200mm*, b =120-250*)aizmūrēšana ar silikāta ķieģeļiem (bojāto mūrējuma daļu remonts ar bojāto ķieģeļu noņemšanu un atjaunošanu) Projektējamo skārda cepuri skat. BK-7 lapā, piekļuvumu ar projektējamo segumu pie esošā ventilācijas kanāla uzgalvja skat. BK-8 lapā.

-Jumta parapets ar cinkotā skārda apdari

Esošais atkritumu izvada ventilācijas uzgalvis, projektā paredzēts veikt tas skārda kupola krāsošanu ar remontu (ja nepieciešams). Projektējamā jumta seguma piekļuvumu pie atkr.vada caurules skat. BK-8 lapā.

- Jumta tekne ar lietus novadīšanas cauruli

- Remontējamā jumta lūka skat.BK-9 lapā

i - Jumta slīpums

-Esošais kanalizācijas izvads Kl-1 Ø 50mm, projekta paredzēts veikt tas krāsošanu un skārda cepures uzstādīšanu. Kanalizācijas izvādu remontu skat. BK- 8 lapā, kopā 12 gb.

-Esošais kanalizācijas izvads Kl-2 Ø 100mm, projekta paredzēts veikt tas krāsošanu un skārda cepures uzstādīšanu. Kanalizācijas izvādu remontu skat. BK- 8 lapā,kopā 7 gb.

Piezīmes:
1.Doto lapu apskatīt kopā ar BK projekta lapām un skaidrojošo aprakstu.
2.Visi izmēri doti milimetros.
3.Visus izmērus precizēt uz vietas.
4.Griezumu "I-I"-"IV-IV" detalizāciju skat. BK-3 lapā, griezuma "V-V" detalizāciju skat. BK-4 lapā,griezumu "VI-VI"-"VII-VII" detalizāciju skat. BK-5 lapā,griezumu "VIII-VIII"-"IX-IX" detalizāciju skat. BK-6 lapā,
*-Precizēt uz vietas

Amats	Uzvārds	Paraksts	Datums	Projekta nosaukums	Ēkas fasādes apliecinājuma karte dzīvojamās mājas Lauska ielā 14, Daugavpilī, jumta seguma nomaiņai			
BK daļas vadīt.	R.Latkovska		08.2021.	Lapas nosaukums	Jumta shēma			
Izstrādāja	R.Latkovska		08.2021.					
				Proj. stadija	Marka	Lapa	Mērogs	2017
				BP	BK	2(IZM)	1:200	SIA "DDzKSU"
								Reģ. Nr. LV41503002485, Būv.kom.-2401-RA, Liepājas ielā 21, Daugavpilī, LV-5417, tālr.54-07260.

GRIEZUMU "I-I", "II-II" DETALIZĀCIJA
M 1:10

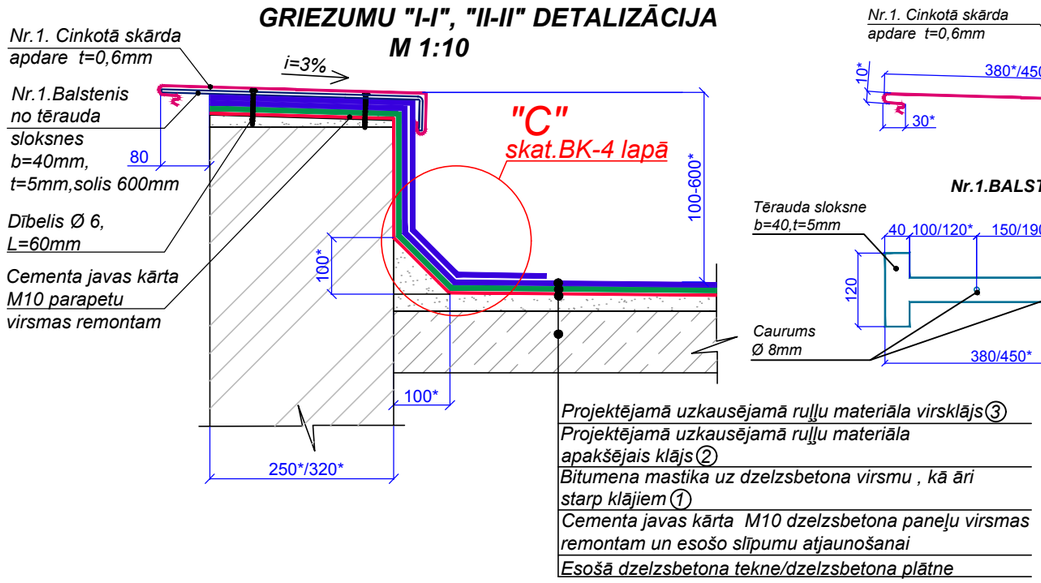

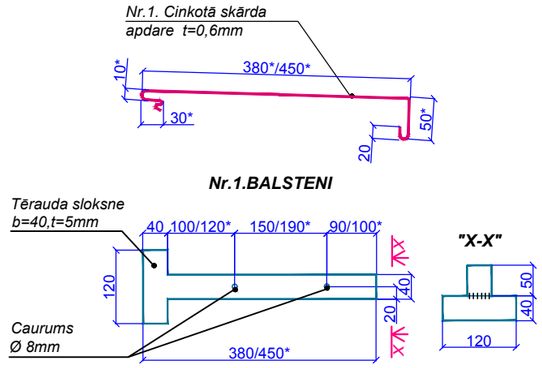

GRIEZUMA "IV-IV"DETALIZĀCIJA
M 1:20

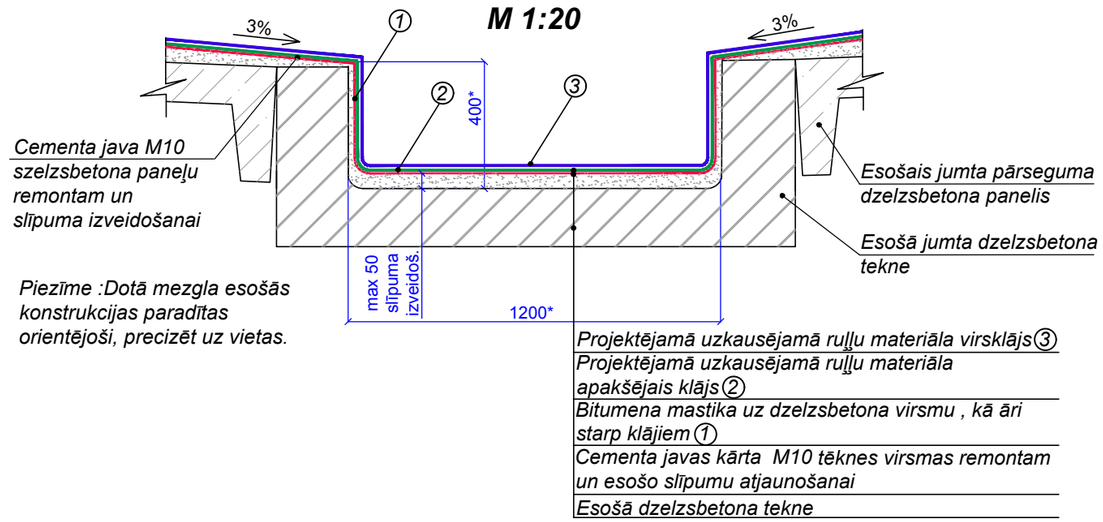

Piezīme :Dotā mezgla esošās konstrukcijas paradītas orientējoši, precizēt uz vietas.

GRIEZUMA "III-III" DETALIZĀCIJA
M 1:10

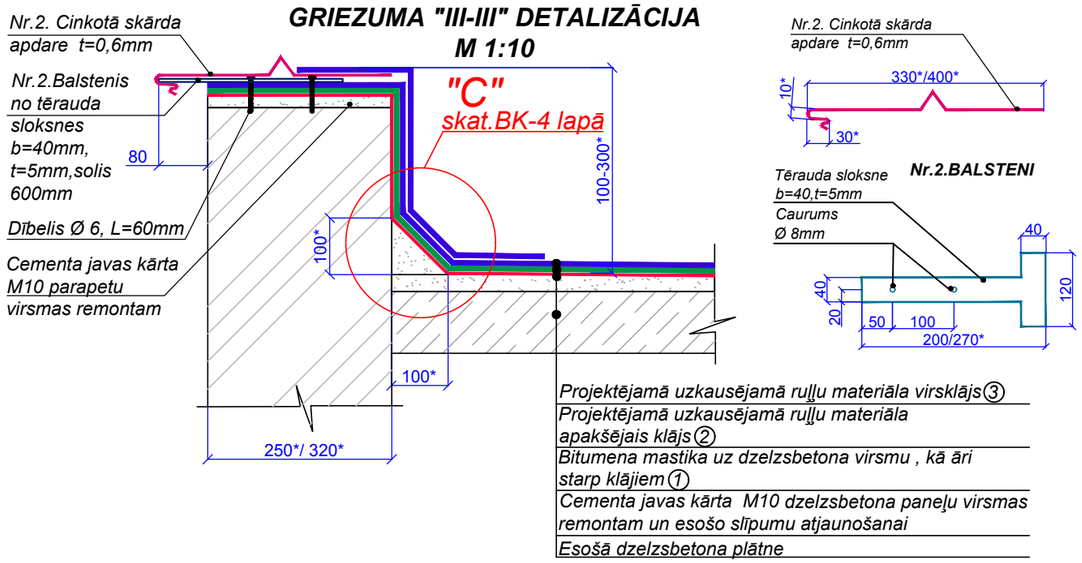

PILTUVES TEKNĒ NOMAIŅĀS MEZGLS
1:5

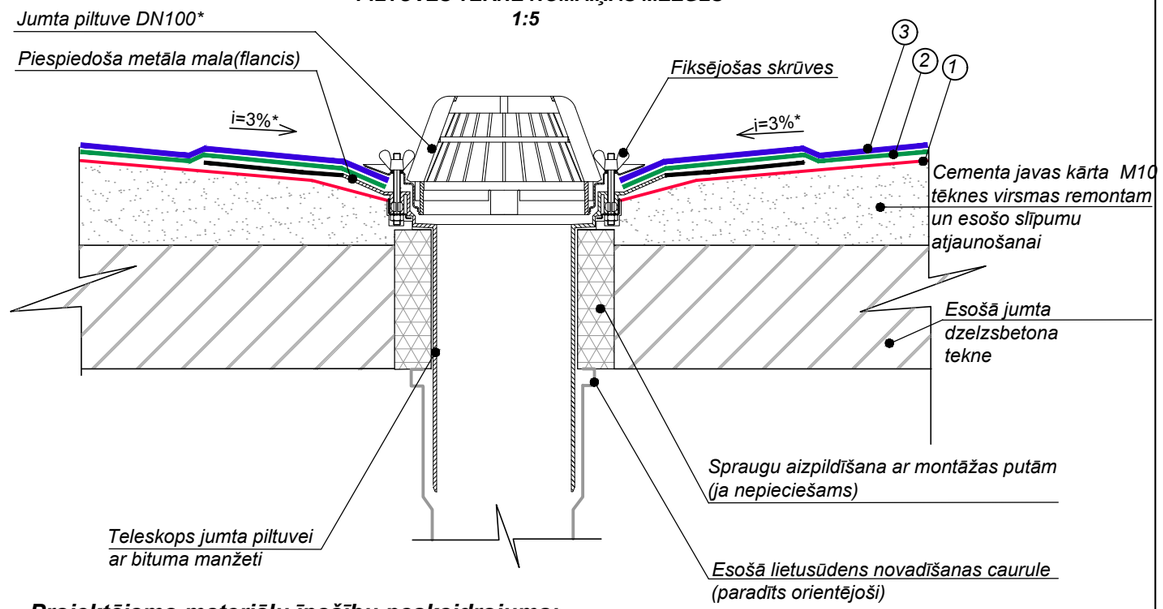

Projektējamo materiālu īpašību paskaidrojums:

① -Bitumena hidroizolācijas mastika -saķeres stiprība ar betona pamatni > 0,6MPa, saķeres stiprība starp ruļļumateriāls-ruļļu materiālu > 0,3MPa, līmēta savienojuma bīdes stiprība >4,0kN/m,siltumizturība +110 C^0.

② -Kausējams bitumena ruļļu materiāls - (EPP)biezums 3,0mm, masa 4,0 kg/m^2,pagarinājums (g/š%) 50/50±25%, pāraušanas spēks (g/š) N/50mm-700/500±100, siltumizturība >95 C^o.

③ -Kausējams bitumena ruļļu materiāls - (EKP)biezums 4,3mm, masa 5,5 kg/m^2, pagarinājums (g/š%) 50/50±25%, pāraušanas spēks (g/š) N/50mm 900/700±100, siltumizturība >100C^o.

Piezīmes:

1.Doto lapu apskatīt kopā ar BK projekta lapām un BK sadaļas skaidrojošo aprakstu.
2.Visi izmēri doti milimetros.
3.Visus izmērus precizēt uz vietas.
4.Kausējams bitumena ruļļu materiālu virsklājām un apakšklājām ir jābūbut no viena ražotāja.
5.Materiālu specifikāciju skat. BK-10-12 lapās.
6.Visus tērauda elementus notīrīt no rūsas un divas reizes gruntēt ar gruntējumu AntiRust (vai ekvivalents) un krāsot ar TopLak (vai ekvivalents) pretkorozijas krāsu. Tērauda elementus paredzēts savienot ar metināšanu. Tērauda elementu metināšanu veikt ar Esab Ok 46.00 (vai ekvivalents) tipa elektrodiem. Metāla elementus metināt ar nepārtrauktu šuvi, kuras katetei jābūt ne mazākai par paša plānākā elementa savienojuma biezumu un ne lielākai par 1,2 paša plānākā elementa savienojuma biezumu.
*-Precizēt uz vietas

Amats	Uzvārds	Paraksts	Datums	Projekta nosaukums	Ēkas fasādes apliecinājuma karte dzīvojamās mājas Lauska ielā 14, Daugavpilī, jumta seguma nomaiņai			
BK daļas vadīt.	R.Latkovska		08.2021.	Lapas nosaukums	Griezumu "I-I"-"IV-IV" detalizācija			
Izstrādāja	R.Latkovska		08.2021.					
				Proj. stadija	Marka	Lapa	Mērogs	2017
				BP	BK	3(IZM)	1:5 1:10 1:20	SIA "DDzKSU" Reģ. Nr. LV41503002485, Būv.kom.-2401-RA, Liepājas ielā 21, Daugavpilī, LV-5417, tālr.54-07260.

GRIEZUMA "V-V"DETALIZĀCIJA
M 1:20

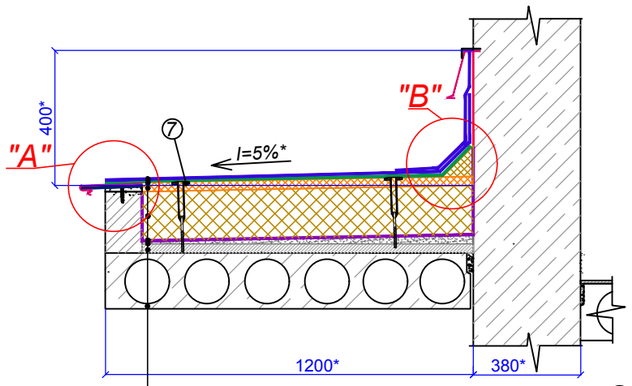

Projektējamā uzkausējamā ruļļu materiāla virsklājs③
Projektējamā uzkausējamā ruļļu materiāla apakšējais klājs②
Projektējamās siltumizolācijas virskārta -30mm④
Projektējamās siltumizolācijas apakšējā kārta -160mm⑤
Projektējamā uzkausējamā ruļļu materiāla klājs (tvaika izolācijai)⑥
Bitumena mastika uz dzelzsbetona virsmu , kā āri starp klājiem①
Cementa javas kārta M10 dzelzsbetona paneļu virsmas remontam un esošo slīpumu atjaunošanai
Esošā cementa kārta*

Mezgls "B"
M 1:10

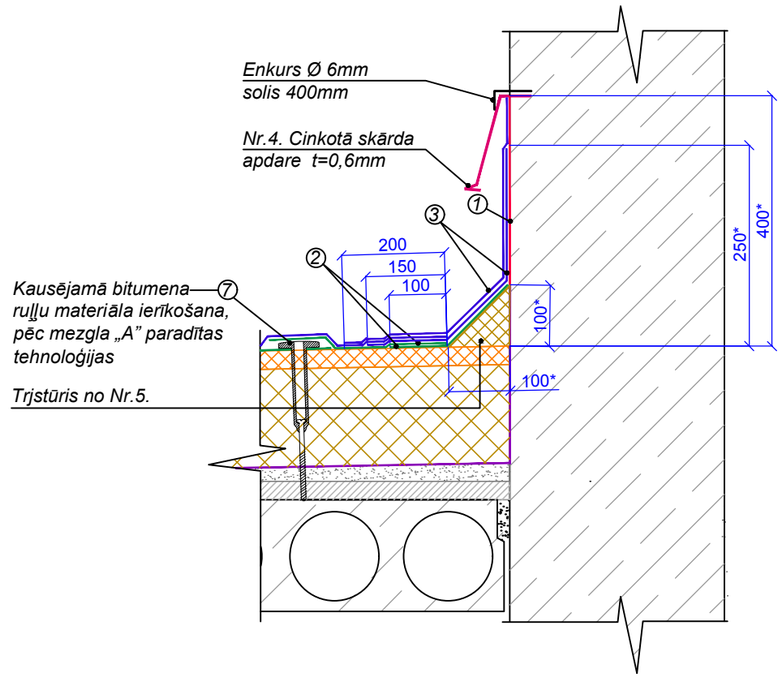

ENKURS

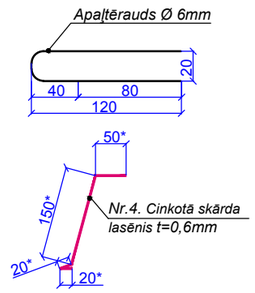

Mezgls "C"
M 1:10

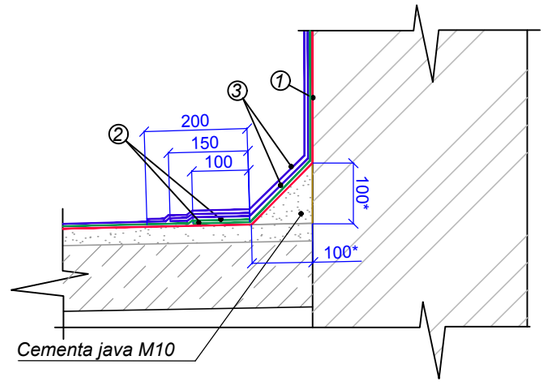

Mezgls "A"
M 1:10

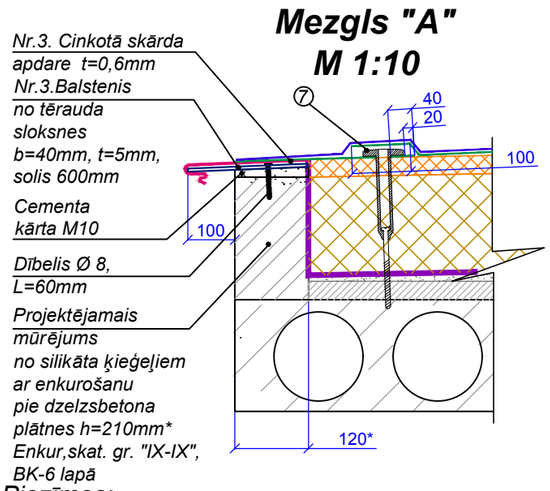

Nr.3.BALSTENI

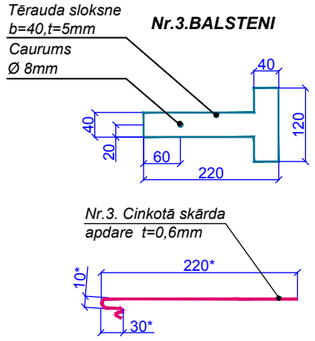

Piezīmes:

1.Doto lapu apskatīt kopā ar BK projekta lapām un BK sadaļas skaidrojošo aprakstu.
2.Visi izmēri doti milimetros.
3.Visus izmērus precizēt uz vietas.
4.Kausējams bitumena ruļļu materiālu virsklājām un apakšklājām ir jābūbut no viena ražotāja.
5.Materiālu specifikāciju skat. BK-10-12 lapās.
6.Visus tērauda elementus notīrīt no rūsas un divas reizes gruntēt ar gruntējumu AntiRust (vai ekvivalents) un krāsot ar TopLak (vai ekvivalents) pretkorozijas krāsu. Tērauda elementus paredzēts savienot ar metināšanu. Tērauda elementu metināšanu veikt ar Esab Ok 46.00 (vai ekvivalents) tipa elektrodiem. Metāla elementus metināt ar nepārtrauktu šuvi, kuras katetei jābūt ne mazākai par paša plānākā elementa savienojuma biezumu un ne lielākai par 1,2 paša plānākā elementa savienojuma biezumu.
*-Precizēt uz vietas

Projektējamo materiālu īpašību paskaidrojums:

① -Bitumena hidroizolācijas mastika -saķeres stiprība ar betona pamatni > 0,6MPa, saķeres stiprība starp ruļļumateriāls-ruļļu materiālu > 0,3MPa, līmēta savienojuma bīdes stiprība >4,0kN/m,siltumizturība +110 C^0;
② -Kausējams bitumena ruļļu materiāls - (EPP)biezums 3,0mm, masa 4,0 kg/m^2,pagarinājums (g/š%) 50/50±25%, pāraušanas spēks (g/š) N/50mm-700/500±100, siltumizturība >95 C^o;
③ -Kausējams bitumena ruļļu materiāls - (EKP)biezums 4,3mm, masa 5,5 kg/m^2, pagarinājums (g/š%) 50/50±25%, pāraušanas spēks (g/š) N/50mm 900/700±100, siltumizturība >100C^o;
④ - Ugunsdroša, cieta akmens vate,t=30mm, siltumvadītspējas lambda deklarētā klase 0,038 W/mK, orientējošā tilpummasa ~170 Kg/m3 ,izturība spiedē 60kPa, reakcija uz uguni klase A1;
⑤ -Ugunsdroša, cieta akmens vate, t=160mm, siltumvadītspējas lambda deklarētā klase 0,036 W/mK, orientējošā tilpummasa ~100 Kg/m3 ,izturība spiedē 30kPa, reakcija uz uguni klase A1;
⑥ -Kausējams bitumena ruļļu materiāls - biezumus 2,5mm, masu 3,0±0,25kg/m2, pagarinājums (g/š%) 50/50±20, paraušanas spēku (g/š) N/50mm-600/500±100, siltumizturība >85C^o,tvaika caurlaidīb M=2000);
⑦ -Jumta teleskopiskais stiprinājums, L=240mm*, cirpes spēks >1100H, izrāvumu spēks>1500H,siltumizturība >90C^0;

Amats	Uzvārds	Paraksts	Datums					
				Projekta nosaukums	Ēkas fasādes apliecinājuma karte dzīvojamās mājas Lauska ielā 14, Daugavpilī, jumta seguma nomaiņai			
BK daļas vadīt.	R.Latkovska		08.2021.	Lapas nosaukums	Griezuma "V-V" detalizācija			
Izstrādāja	R.Latkovska		08.2021.					
				Proj. stadija	Marka	Lapa	Mērogs	2017
				BP	BK	4(IZM)	1:10 1:20	SIA "DDzKSU"
								Reģ. Nr. LV41503002485, Būv.kom.-2401-RA, Liepājas ielā 21, Daugavpilī, LV-5417, tālr.54-07260.

GRIEZUMA "VII-VII" DETALIZĀCIJA
M 1:10

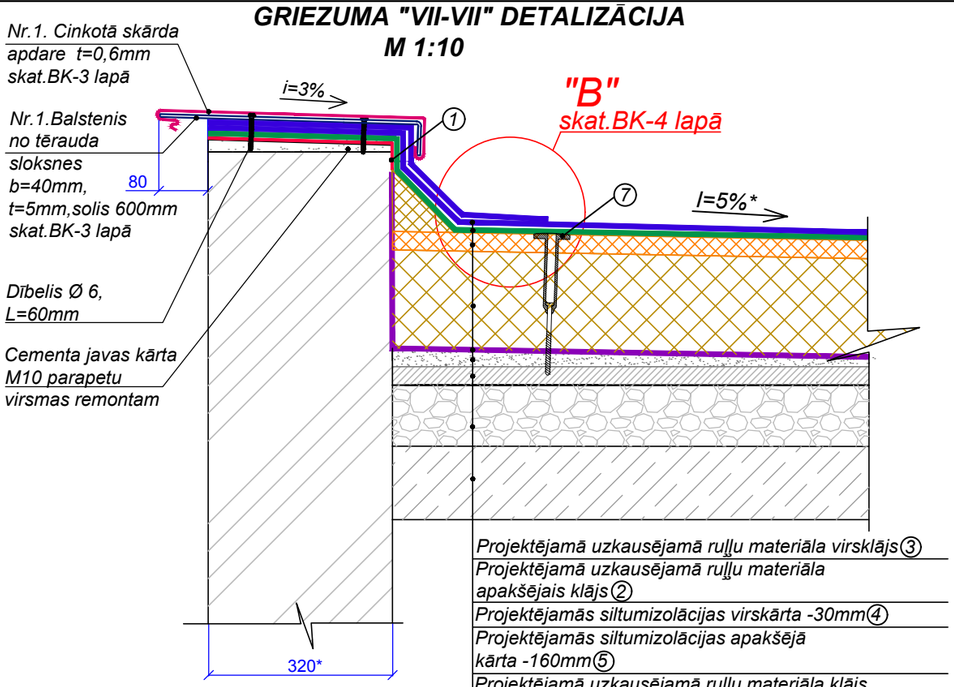

Projektējamā uzkausējamā ruļļu materiāla virsklājs③
Projektējamā uzkausējamā ruļļu materiāla apakšējais klājs②
Projektējamās siltumizolācijas virskārta -30mm④
Projektējamās siltumizolācijas apakšējā kārta -160mm⑤
Projektējamā uzkausējamā ruļļu materiāla klājs (tvaika izolācijai)⑥
Bitumena mastika uz dzelzsbetona virsmu , kā āri starp klājiem①
Cementa javas kārta M10 dzelzsbetona paneļu virsmas remontam un esošo slīpumu atjaunošanai
Esošā cementa kārta*
Esošā siltināšana ar keramzītu *
Esošā dzelzsbetona plātne

GRIEZUMA "VI-VI"DETALIZĀCIJA
M 1:20

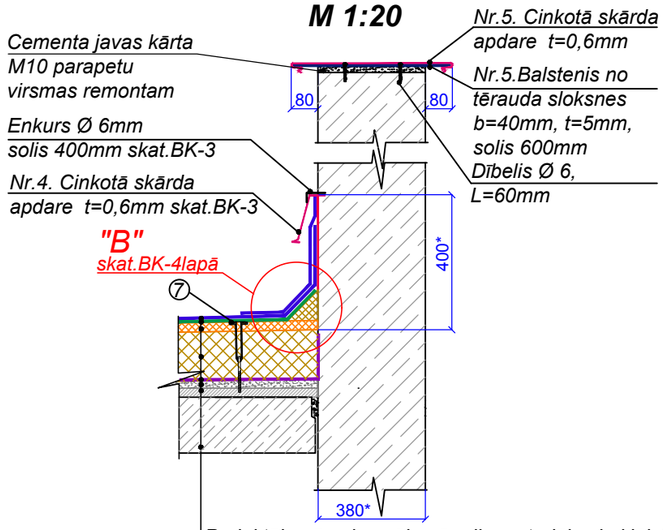

Projektējamā uzkausējamā ruļļu materiāla virsklājs③
Projektējamā uzkausējamā ruļļu materiāla apakšējais klājs②
Projektējamās siltumizolācijas virskārta -30mm④
Projektējamās siltumizolācijas apakšējā kārta -160mm⑤
Projektējamā uzkausējamā ruļļu materiāla klājs (tvaika izolācijai)⑥
Bitumena mastika uz dzelzsbetona virsmu , kā āri starp klājiem①
Cementa javas kārta M10 dzelzsbetona paneļu virsmas remontam un esošo slīpumu atjaunošanai
Esošā cementa kārta*
Esošā dzelzsbetona plātne

Nr.5.BALSTENI

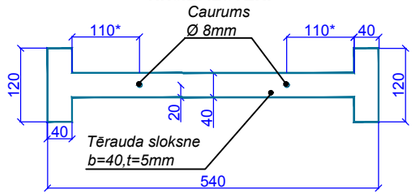

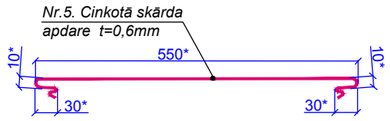

Projektējamo materiālu īpašību paskaidrojums:

① -Bitumena hidroizolācijas mastika -saķeres stiprība ar betona pamatni > 0,6MPa, saķeres stiprība starp ruļļumateriāls-ruļļu materiālu > 0,3MPa, līmēta savienojuma bīdes stiprība >4,0kN/m,siltumizturība +110 C^0;

② -Kausējams bitumena ruļļu materiāls - (EPP)biezums 3,0mm, masa 4,0 kg/m^2,pagarinājums (g/š%) 50/50±25%, pāraušanas spēks (g/š) N/50mm-700/500±100, siltumizturība >95 C^o;

③ -Kausējams bitumena ruļļu materiāls - (EKP)biezums 4,3mm, masa 5,5 kg/m^2, pagarinājums (g/š%) 50/50±25%, pāraušanas spēks (g/š) N/50mm 900/700±100, siltumizturība >100C^o;

④ - Ugunsdroša, cieta akmens vate,t=30mm, siltumvadītspējas lambda deklarētā klase 0,038 W/mK, orientējošā tilpummasa ~170 Kg/m3 ,izturība spiedē 60kPa, reakcija uz uguni klase A1;

⑤ -Ugunsdroša, cieta akmens vate, t=160mm, siltumvadītspējas lambda deklarētā klase 0,036 W/mK, orientējošā tilpummasa ~100 Kg/m3 ,izturība spiedē 30kPa, reakcija uz uguni klase A1;

⑥ -Kausējams bitumena ruļļu materiāls - biezumus 2,5mm, masu 3,0±0,25kg/m2, pagarinājums (g/š%) 50/50±20, paraušanas spēku (g/š) N/50mm-600/500±100, siltumizturība >85C^o,tvaika caurlaidīb M=2000);

⑦ -Jumta teleskopiskais stiprinājums, L=240mm*, cirpes spēks >1100H, izrāvumu spēks>1500H,siltumizturība >90C^0;

Piezīmes:

1.Doto lapu apskatīt kopā ar BK projekta lapām un BK sadaļas skaidrojošo aprakstu.
2.Visi izmēri doti milimetros.
3.Visus izmērus precizēt uz vietas.
4.Kausējams bitumena ruļļu materiālu virsklājām un apakšklājām ir jābūbut no viena ražotāja.
5.Materiālu specifikāciju skat. BK-10-12 lapās.
6.Visus tērauda elementus notīrīt no rūsas un divas reizes gruntēt ar gruntējumu AntiRust (vai ekvivalents) un krāsot ar TopLak (vai ekvivalents) pretkorozijas krāsu. Tērauda elementus paredzēts savienot ar metināšanu. Tērauda elementu metināšanu veikt ar Esab Ok 46.00 (vai ekvivalents) tipa elektrodiem. Metāla elementus metināt ar nepārtrauktu šuvi, kuras katetei jābūt ne mazākai par paša plānākā elementa savienojuma biezumu un ne lielākai par 1,2 paša plānākā elementa savienojuma biezumu.
*-Precizēt uz vietas

Amats	Uzvārds	Paraksts	Datums	Projekta nosaukums	Ēkas fasādes apliecinājuma karte dzīvojamās mājas Lauska ielā 14, Daugavpilī, jumta seguma nomaiņai			
BK daļas vadīt.	R.Latkovska		08.2021.	Lapas nosaukums	Griezumu "VI-VI"-"VII-VII" detalizācija			
Izstrādāja	R.Latkovska		08.2021.					
				Proj. stadija	Marka	Lapa	Mērogs	2017
				BP	BK	5(IZM)	1:10 1:20	SIA "DDzKSU"
								Reģ. Nr. LV41503002485, Būv.kom.-2401-RA, Liepājas ielā 21, Daugavpilī, LV-5417, tālr.54-07260.

GRIEZUMA "VIII-VIII" DETALIZĀCIJA
M 1:10

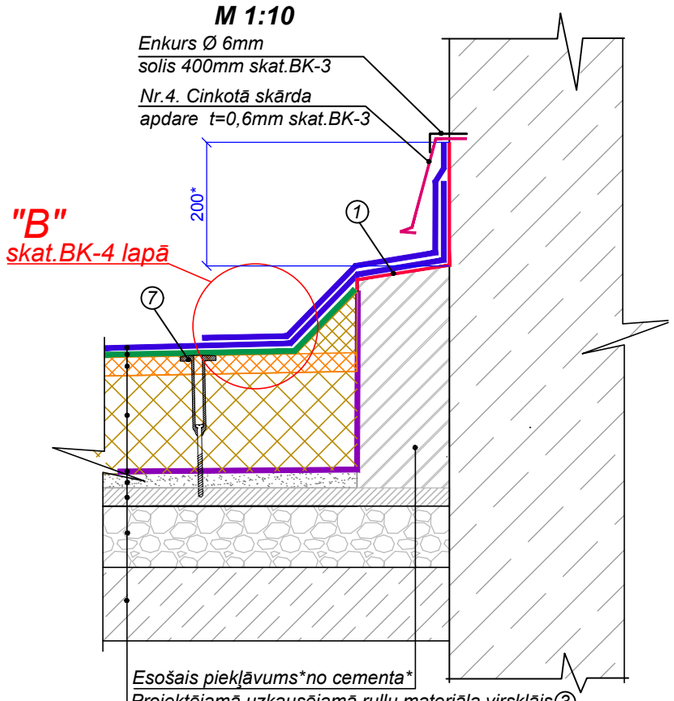

Esošais piekļāvums*no cementa*
Projektējamā uzkausējamā ruļļu materiāla virsklājs③
Projektējamā uzkausējamā ruļļu materiāla apakšējais klājs②
Projektējamās siltumizolācijas virskārta -30mm④
Projektējamās siltumizolācijas apakšējā kārta -160mm⑤
Projektējamā uzkausējamā ruļļu materiāla klājs (tvaika izolācijai)⑥
Bitumena mastika uz dzelzsbetona virsmu , kā āri starp klājiem①
Cementa javas kārta M10 dzelzsbetona paneļu virsmas remontam un esošo slīpumu atjaunošanai
Esošā cementa kārta*
Esošā siltināšana ar keramzītu *
Esošā dzelzsbetona plātne

GRIEZUMA "IX-IX" DETALIZĀCIJA
M 1:10

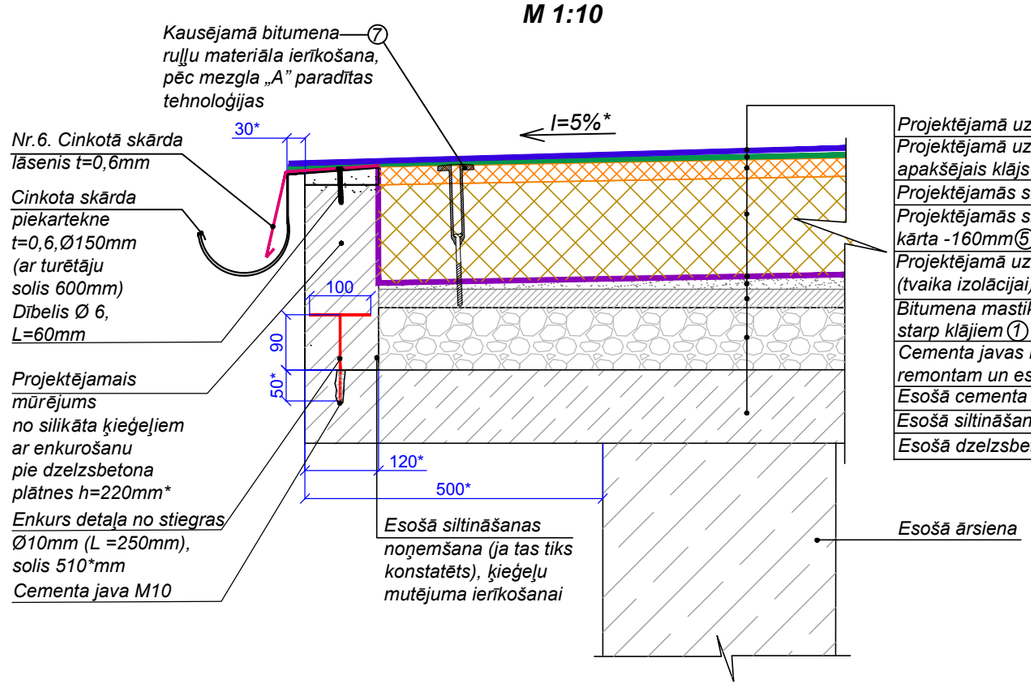

Projektējamā uzkausējamā ruļļu materiāla virsklājs③
Projektējamā uzkausējamā ruļļu materiāla apakšējais klājs②
Projektējamās siltumizolācijas virskārta -30mm④
Projektējamās siltumizolācijas apakšējā kārta -160mm⑤
Projektējamā uzkausējamā ruļļu materiāla klājs (tvaika izolācijai)⑥
Bitumena mastika uz dzelzsbetona virsmu , kā āri starp klājiem①
Cementa javas kārta M10 dzelzsbetona paneļu virsmas remontam un esošo slīpumu atjaunošanai
Esošā cementa kārta*
Esošā siltināšana ar keramzītu *
Esošā dzelzsbetona plātne

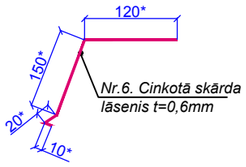

Projektējamo materiālu īpašību paskaidrojums:

① -Bitumena hidroizolācijas mastika -saķeres stiprība ar betona pamatni > 0,6MPa, saķeres stiprība starp ruļļumateriāls-ruļļu materiālu > 0,3MPa, līmēta savienojuma bīdes stiprība >4,0kN/m,siltumizturība +110 C^0;

② -Kausējams bitumena ruļļu materiāls - (EPP)biezums 3,0mm, masa 4,0 kg/m^2,pagarinājums (g/š%) 50/50±25%, pāraušanas spēks (g/š) N/50mm-700/500±100, siltumizturība >95 C^o;

③ -Kausējams bitumena ruļļu materiāls - (EKP)biezums 4,3mm, masa 5,5 kg/m^2, pagarinājums (g/š%) 50/50±25%, pāraušanas spēks (g/š) N/50mm 900/700±100, siltumizturība >100C^o;

④ - Ugunsdroša, cieta akmens vate,t=30mm, siltumvadītspējas lambda deklarētā klase 0,038 W/mK, orientējošā tilpummasa ~170 Kg/m3 ,izturība spiedē 60kPa, reakcija uz uguni klase A1;

⑤ -Ugunsdroša, cieta akmens vate, t=160mm, siltumvadītspējas lambda deklarētā klase 0,036 W/mK, orientējošā tilpummasa ~100 Kg/m3 ,izturība spiedē 30kPa, reakcija uz uguni klase A1;

⑥ -Kausējams bitumena ruļļu materiāls - biezumus 2,5mm, masu 3,0±0,25kg/m2, pagarinājums (g/š%) 50/50±20, paraušanas spēku (g/š) N/50mm-600/500±100, siltumizturība >85C^o,tvaika caurlaidīb M=2000);

⑦ -Jumta teleskopiskais stiprinājums, L=240mm*, cirpes spēks >1100H, izrāvumu spēks>1500H,siltumizturība >90C^0;

Piezīmes:

1. Doto lapu apskatīt kopā ar BK projekta lapām un BK sadaļas skaidrojošo aprakstu.
2. Visi izmēri doti milimetros.
3. **Visus izmērus precizēt uz vietas.**
4. Kausējams bitumena ruļļu materiālu virsklājām un apakšklājām ir jābūbut no viena ražotāja.
5. Materiālu specifikāciju skat. BK-10-12 lapās.
6. Visus tērauda elementus notīrīt no rūsas un divas reizes gruntēt ar gruntējumu AntiRust (vai ekvivalents) un krāsot ar TopLak (vai ekvivalents) pretkorozijas krāsu. Tērauda elementus paredzēts savienot ar metināšanu. Tērauda elementu metināšanu veikt ar Esab Ok 46.00 (vai ekvivalents) tipa elektrodiem. Metāla elementus metināt ar nepārtrauktu šuvi, kuras katetei jābūt ne mazākai par paša plānākā elementa savienojuma biezumu un ne lielākai par 1,2 paša plānākā elementa savienojuma biezumu.

*-Precizēt uz vietas

Amats	Uzvārds	Paraksts	Datums	Projekta nosaukums	Ēkas fasādes apliecinājuma karte dzīvojamās mājas Lauska ielā 14, Daugavpilī, jumta seguma nomaiņai			
BK daļas vadīt.	R.Latkovska		08.2021.	Lapas nosaukums	Griezumu "VIII-VIII"-"IX-IX" detalizācija			
Izstrādāja	R.Latkovska		08.2021.					
				Proj. stadija	Marka	Lapa	Mērogs	2017
				BP	BK	6(IZM)	1:10	SIA "DDzKSU"
								Reģ. Nr. LV41503002485, Būv.kom.-2401-RA, Liepājas ielā 21, Daugavpilī, LV-5417, tālr.54-07260.

VENTKANĀLU UZGALVJU PROJEJTĒJAMĀ CEPURE (PĒC GARUMA)
M 1:10

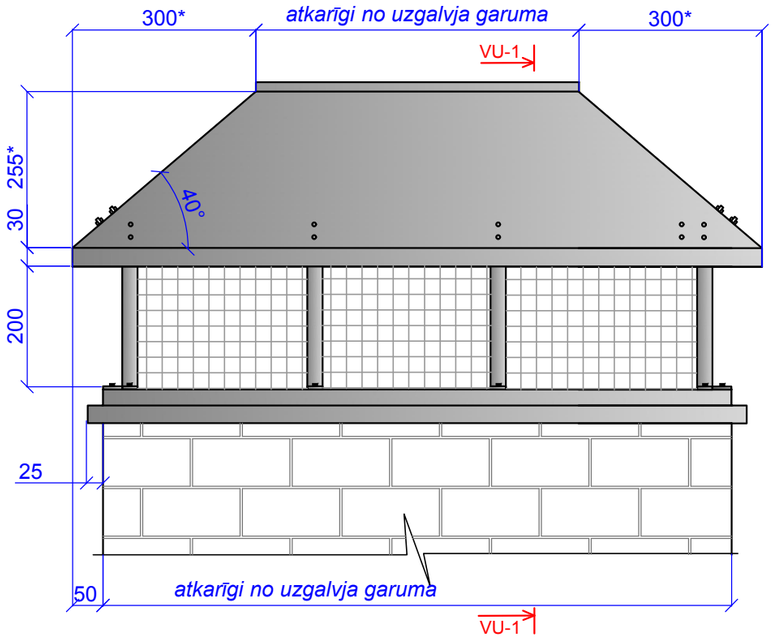

VENTKANĀLA UZGALVJU PROJEJTĒJAMĀ CEPURE (PĒC PLATUMA)
M 1:10

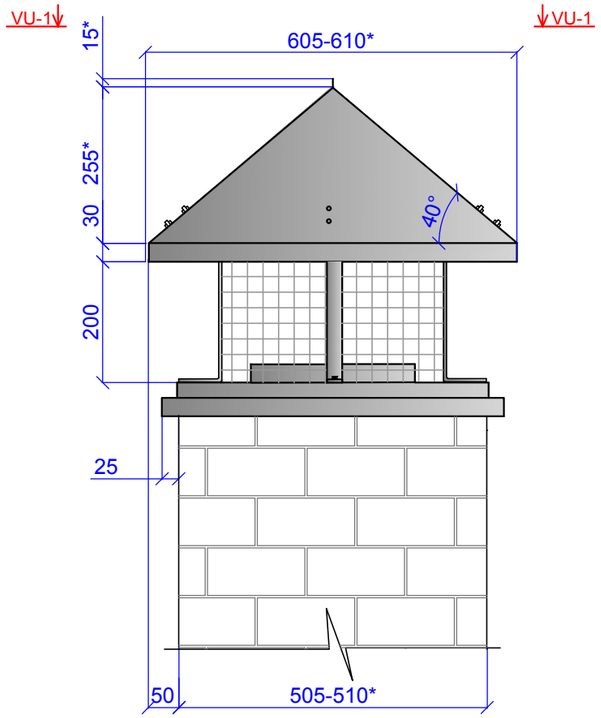

GRIEZUMS "VU2-VU-2"
M 1:10

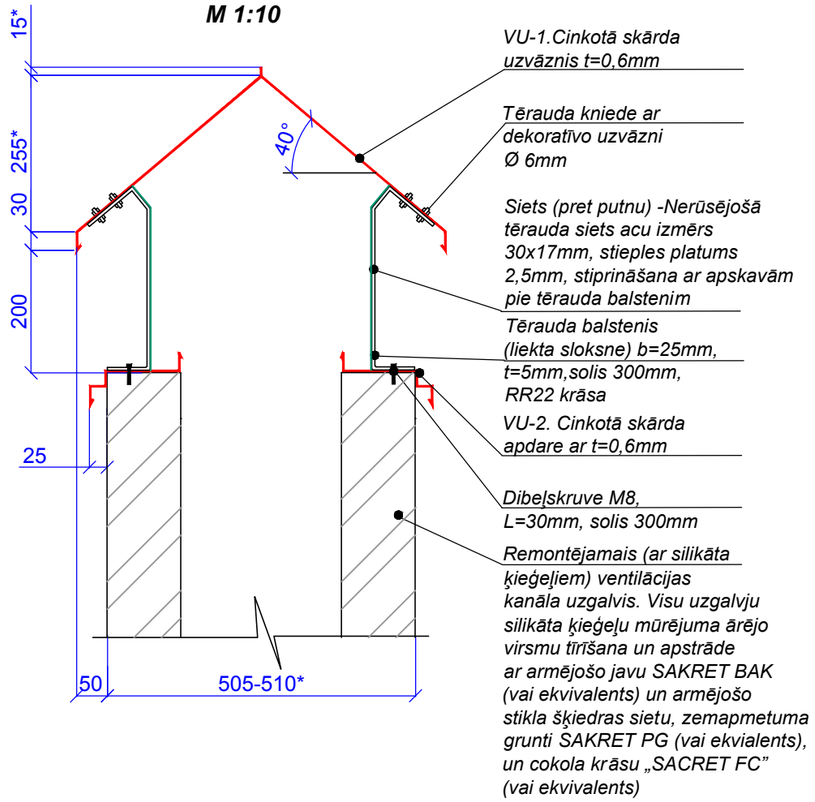

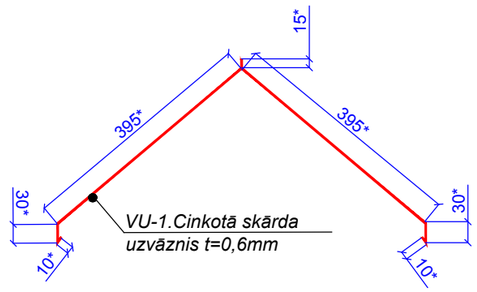

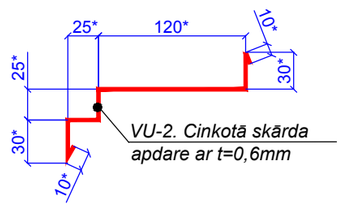

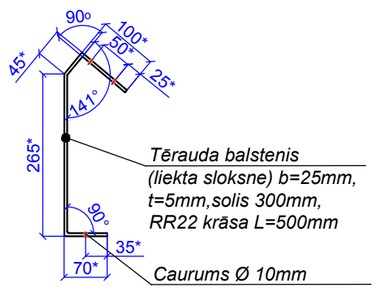

Piezīmes:
1.Doto lapu apskatīt kopā ar BK projekta lapām un BK sadaļas skaidrojošo aprakstu.
2.Visi izmēri doti milimetros.
3.Visus izmērus precizēt uz vietas.
4.Materiālu specifikāciju skat. BK-10-12 lapās.
5.Visus tērauda elementus notīrīt no rūsas un divas reizes gruntēt ar gruntējumu AntiRust (vai ekvivalents) un krāsot ar TopLak (vai ekvivalents) pretkorozijas krāsu. Tērauda elementus paredzēts savienot ar metināšanu. Tērauda elementu metināšanu veikt ar Esab Ok 46.00 (vai ekvivalents) tipa elektrodiem. Metāla elementus metināt ar nepārtrauktu šuvi, kuras katetei jābūt ne mazākai par paša plānākā elementa savienojuma biezumu un ne lielākai par 1,2 paša plānākā elementa savienojuma biezumu.
**-Precizēt uz vietas*

Amats	Uzvārds	Paraksts	Datums	Projekta nosaukums	Ēkas fasādes apliecinājuma karte dzīvojamās mājas Lauska ielā 14, Daugavpilī, jumta seguma nomaiņai			
BK daļas vadīt.	R.Latkovska		08.2021.	Lapas nosaukums	Ventkanāla uzgalvju projektējamā cepure			
Izstrādāja	R.Latkovska		08.2021.					
				Proj. stadija	Marka	Lapa	Mērogs	2017
				BP	BK	7(IZM)	1:10	SIA "DDzKSU"
								Reģ. Nr. LV41503002485, Būv.kom.-2401-RA, Liepājas ielā 21, Daugavpilī, LV-5417, tālr.54-07260.

PROJEKTĒJAMĀ SEGUMA PIEKĻUVUMA MEZGLS PIE VENTILĀCIJAS KANĀLA UZGALVJA
M 1:10

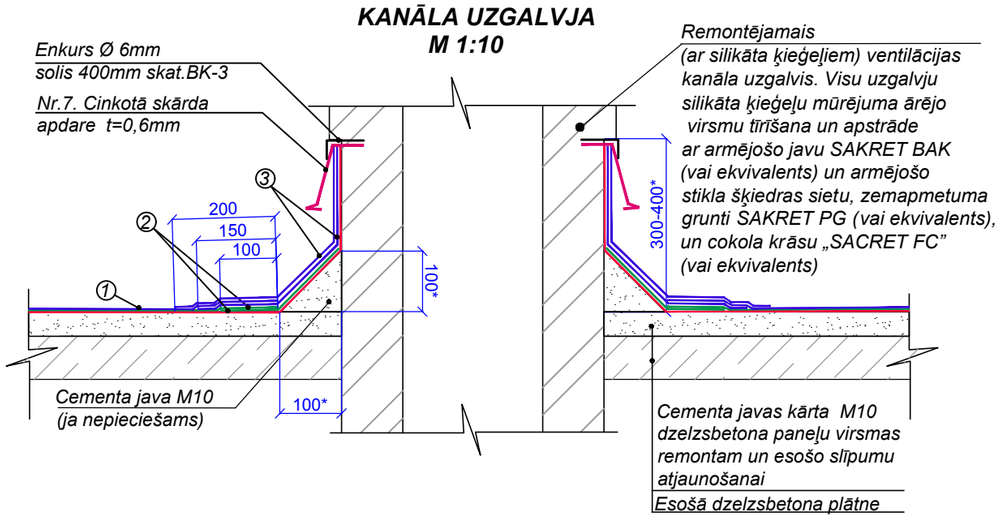

PROJEKTĒJAMĀ SEGUMA PIEKĻUVUMA MEZGLS PIE ATKRITUMA VADA UZGALVJA
M 1:10

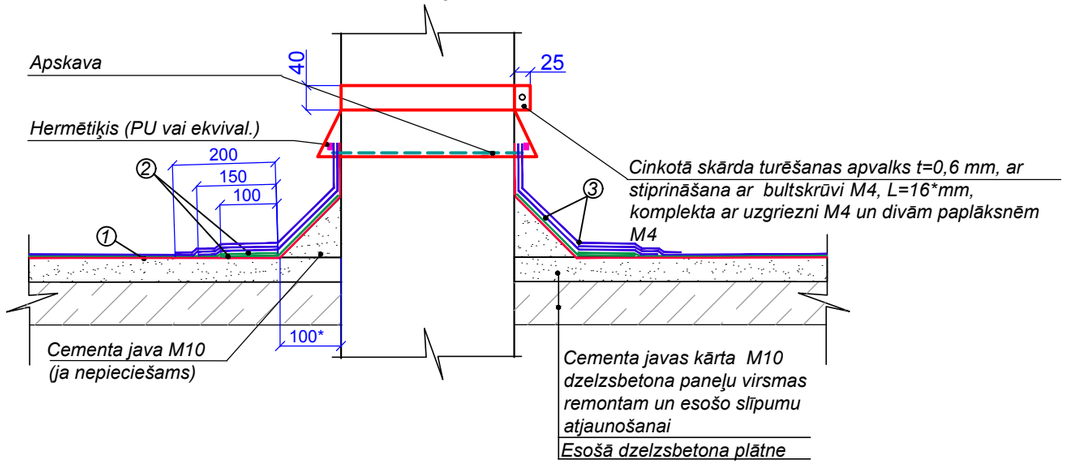

ESOŠO KANALIZĀCIJAS IZVADU KI1,KI2 REMONTS
M 1:10

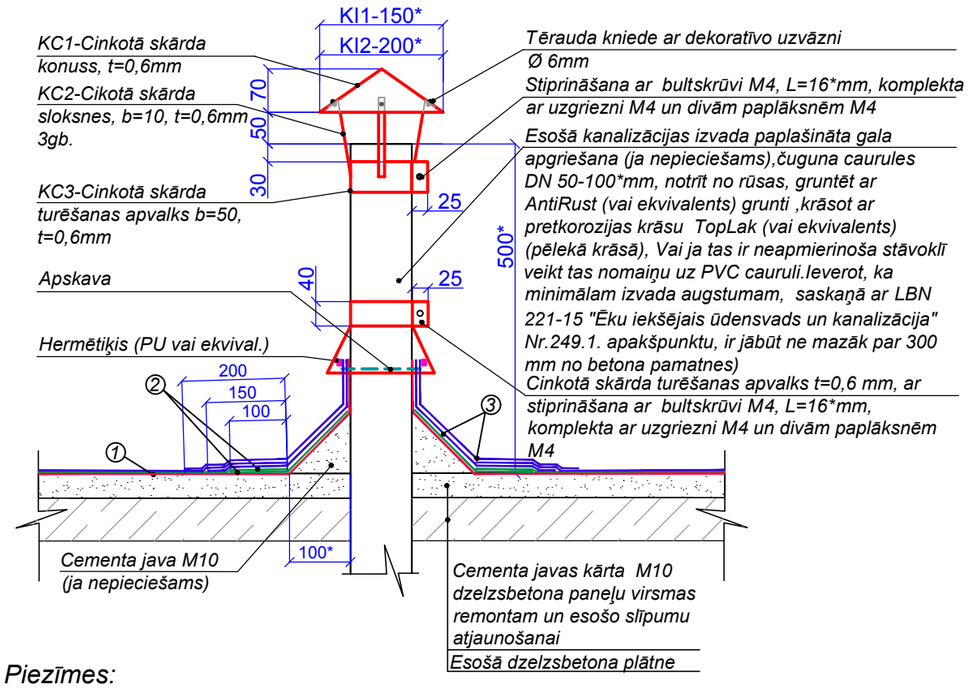

Piezīmes:

1.Doto lapu apskatīt kopā ar BK projekta lapām un BK sadaļas skaidrojošo aprakstu.

2.Visi izmēri doti milimetros.

3.Visus izmērus precizēt uz vietas.

4.Kausējams bitumena ruļļu materiālu virsklājām un apakšklājām ir jābūbut no viena ražotāja.

5.Materiālu specifikāciju skat. BK-10-12 lapās.

6.Visus tērauda elementus notīrīt no rūsas un divas reizes gruntēt ar gruntējumu AntiRust (vai ekvivalents) un krāsot ar TopLak (vai ekvivalents) pretkorozijas krāsu. Tērauda elementus paredzēts savienot ar metināšanu. Tērauda elementu metināšanu veikt ar Esab Ok 46.00 (vai ekvivalents) tipa elektrodiem. Metāla elementus metināt ar nepārtrauktu šuvi, kuras katetei jābūt ne mazākai par paša plānākā elementa savienojuma biezumu un ne lielākai par 1,2 paša plānākā elementa savienojuma biezumu.

**-Precizēt uz vietas*

Projektējamo materiālu īpašību paskaidrojums:

(1) -Bitumena hidroizolācijas mastika -saķeres stiprība ar betona pamatni > 0,6MPa, saķeres stiprība starp ruļļumateriāls-ruļļu materiālu > 0,3MPa, līmēta savienojuma bīdes stiprība >4,0kN/m,siltumizturība +110 C^0.

(2) -Kausējams bitumena ruļļu materiāls - (EPP)biezums 3,0mm, masa 4,0 kg/m^2,pagarinājums (g/š%) 50/50±25%, pāraušanas spēks (g/š) N/50mm-700/500±100, siltumizturība >95 C^o.

(3) -Kausējams bitumena ruļļu materiāls - (EKP)biezums 4,3mm, masa 5,5 kg/m^2, pagarinājums (g/š%) 50/50±25%, pāraušanas spēks (g/š) N/50mm 900/700±100, siltumizturība >100C^o.

Amats	Uzvārds	Paraksts	Datums					
				Projekta nosaukums	Ēkas fasādes apliecinājuma karte dzīvojamās mājas Lauska ielā 14, Daugavpilī, jumta seguma nomaiņai			
BK daļas vadīt.	R.Latkovska		08.2021.	Lapas nosaukums	Projektējamā seguma piekļuvuma mezgli pie ventilācijas kanāla un atkrituma vada uzgalvjiem, esošo kanalizācijas izvadu KI1,KI2,remonts			
Izstrādāja	R.Latkovska		08.2021.					
				Proj. stadija	Marka	Lapa	Mērogs	2017
				BP	BK	8(IZM)	1:10	SIA "DDzKSU"
								Reģ. Nr. LV41503002485, Būv.kom.-2401-RA, Liepājas ielā 21, Daugavpilī, LV-5417, tālr.54-07260.

ESOŠĀS LŪKAS REMONTA PLĀNS
M 1:20

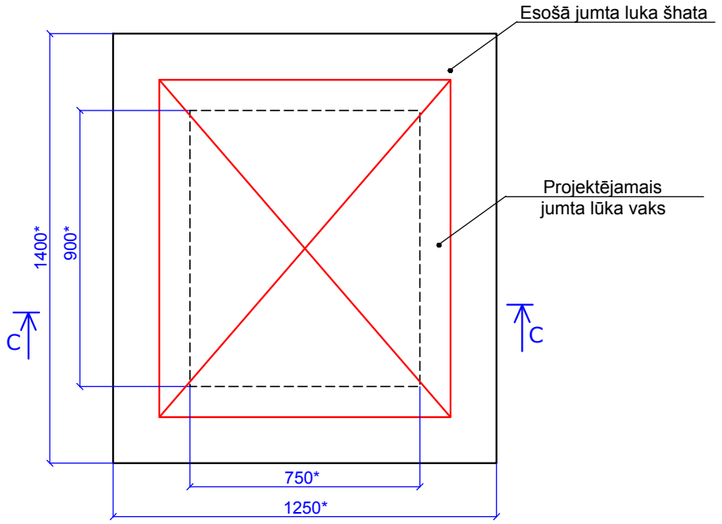

GREZUMA "C-C" DETALIZĀCIJA
M 1:20

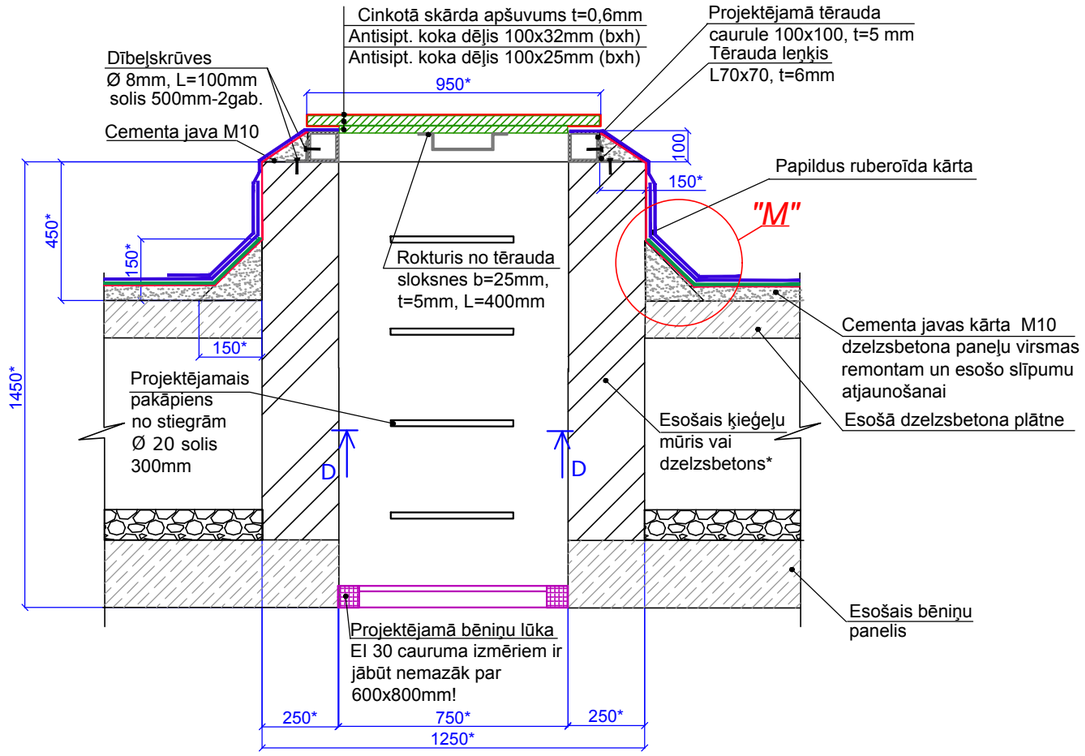

PROJEKTĒJAMĀ TĒRAUDA PAKĀPIENA DETALIZĀCIJA
M 1:10

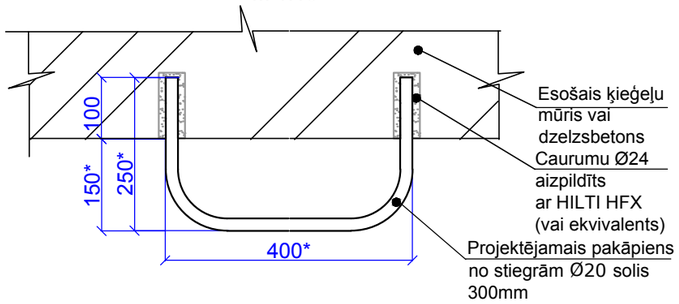

Mezgls "X"
M 1:10

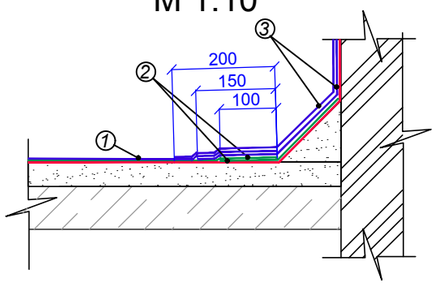

Projektējamo materiālu īpašību paskaidrojums:

(1) -Bitumena hidroizolācijas mastika -saķeres stiprība ar betona pamatni > 0,6MPa, saķeres stiprība starp ruļļumateriāls-ruļļu materiālu > 0,3MPa, līmēta savienojuma bīdes stiprība >4,0kN/m,siltumizturība +110 C^0.

(2) -Kausējams bitumena ruļļu materiāls - (EPP)biezums 3,0mm, masa 4,0 kg/m^2,pagarinājums (g/š%) 50/50±25%, pāraušanas spēks (g/š) N/50mm-700/500±100, siltumizturība >95 C^o.

(3) -Kausējams bitumena ruļļu materiāls - (EKP)biezums 4,3mm, masa 5,5 kg/m^2, pagarinājums (g/š%) 50/50±25%, pāraušanas spēks (g/š) N/50mm 900/700±100, siltumizturība >100C^o.

Piezīmes:

1.Doto lapu apskatīt kopā ar BK projekta lapām un BK sadaļas skaidrojošo aprakstu.
2.Visi izmēri doti milimetros.
3.Visus izmērus precizēt uz vietas.
4.Kausējams bitumena ruļļu materiālu virsklājām un apakšklājām ir jābūbut no viena ražotāja.
5.Materiālu specifikāciju skat. BK-10-12 lapās.
6.Visus tērauda elementus notīrīt no rūsas un divas reizes gruntēt ar gruntējumu AntiRust (vai ekvivalents) un krāsot ar TopLak (vai ekvivalents) pretkorozijas krāsu. Tērauda elementus paredzēts savienot ar metināšanu. Tērauda elementu metināšanu veikt ar Esab Ok 46.00 (vai ekvivalents) tipa elektrodiem. Metāla elementus metināt ar nepārtrauktu šuvi, kuras katetei jābūt ne mazākai par paša plānākā elementa savienojuma biezumu un ne lielākai par 1,2 paša plānākā elementa savienojuma biezumu.
**-Precizēt uz vietas*

Amats	Uzvārds	Paraksts	Datums	Projekta nosaukums	Ēkas fasādes apliecinājuma karte dzīvojamās mājas Lauska ielā 14, Daugavpilī, jumta seguma nomaiņai			
BK daļas vadīt.	R.Latkovska		08.2021.	Lapas nosaukums	*Esošās lūkas remonts*			
Izstrādāja	R.Latkovska		08.2021.					
				Proj. stadija	Marka	Lapa	Mērogs	2017
				BP	BK	9(IZM)	1:10 1:20	SIA "DDzKSU" Reģ. Nr. LV41503002485, Būv.kom.-2401-RA, Liepājas ielā 21, Daugavpilī, LV-5417, tālr.54-07260.

MATERIĀLU SPECIFIKĀCIJA

Nr.	Apz.	Standarts	Nosaukums	Daudzums	Piezīmes
			DEMONTĀŽAS DARBI		
1.			Esošās jumta lūkas vāka (ieskaitot stiprinājumus) demontāža	2 kpl	
2.			Esošās bēniņu lūkas (ieskaitot stiprinājumus)demontāža	2 kpl	
3.			Ventilācijas kanālu uzgalvju esošo cepuru (dzelzsbeton a /skārda)demontāža (ieskaitot stiprinājumus)	~1,3m^3	22 gb
4.			Esošās parapetu skārda apdares, un lūku skārda apdares un citas skarda apdares demontāža	~115,0m^2	
5.			Esošā ruberoīda seguma noņemšana no parapetiem, paneļiem, teknēm, piekļuvumiem pie ventilācijas kanālu uzgalvjiem utt.	~1040,0m^2	
6.			Esošo lietus ūdens sateces noteku demontāža	4 kpl	
7.			Esošo neizmantojamo antenu turētāju demontāža	5 kpl*	
			BŪVDARBI		
8.		LVS EN 998	Jumta virsmas sagatavošana, izlīdzināšana ar cementa javu M 10(paneļi, teknes)	880,0m^2	
9.		LVS EN 998	Parapetu virsmas remonts un nepieciešamo slīpumu izveidošana ar cementa javu M10	70,0m^2	
10.		LVS EN 998	Piekļuvumu un izveidošana ar cementa javu M10 pie jumta parapetiem, atkritumu ventilācijas izvadiem, ventilācijas kanālu uzgalvjiem, kanalizācijas uzgalvim (ja nepieciešams) utt.	1,6m^3	
11.		LVS EN 1848-1	Jumta paneļu, tekņu, parapetu virsmas, piekļāvumu ieklāšana ar kausējamo bitumena ruļļu materiāliem (dīvas kārtas)Nr.2.,Nr.3. iekaitot bitumena mastiku Nr.1.	1040,0m^2	izņemot vietās, kur paredzēta siltināšana
12.		LVS EN 1848-1	Piekļāvumu līmēšana ar kausējamo bitumena ruļļu materiālu Nr.3. (papildus viena kārta) iekaitot bitumena mastiku Nr.1.	200,0m^2	izņemot vietās, kur paredzēta siltināšana
13.		Jāatbilst LR prasīb.	Iekšējās lietus ūdens notekas (piltuves) Surefix ar sietu d=110mm** (vai ekvivalents) ierīkošana	4 kpl	
14.		LVS EN 1848-1	Uzkausējamā ruļļu materiāla Nr.6. (tvaika izolācijai) ierīkošana ,iekaitot bitumena mastiku Nr.1.	25,0m^2	vietās, kur paredzēta siltināšana
15.		LVS EN 13162	Siltumizolācijas apakšējās kārtas b=160mm Nr.5. un siltumizolācijas virskārtas ierīkošana b=30mm Nr.4. ieskaitot jumta teleskopiskos stiprinājumus Nr.7.(daudzums saskaņā ar ražotāja prasībām)	20,0m^2	
16.		LVS EN 771-2 LVS EN 10080	Mūrējuma izveidošana no silikāta ķieģeļiem ar enkurošanu pie dzelzsbetona plātnes -silikāta ķieģeļi-0,35m^3 -enkurs detaļa no stiegras Ø10mm (L=250mm), solis 510*mm-5,0m(3,1kg)	8,4t.m.	Griezums "V-V", saskaņā ar BK-4 lapu,griezums "IX-IX", saskaņā ar BK-6 lapu
17.		LVS EN 13162	Piekļuvumu izveidošana ar trjstūri no siltumizolācijas Nr.5.	17,0t.m.	0,1m^3
18.		LVS EN 1848-1	Siltinātas jumta virsmas, piekļāvumu ieklāšana ar kausējamo bitumena ruļļu materiāliem Nr.2.,Nr.3. iekaitot bitumena mastiku Nr.1.	25,0m^2	
19.		LVS EN 1848-1	Piekļāvumu līmēšana ar kausējamo bitumena ruļļu materiālu Nr.3. (papildus viena kārta) iekaitot bitumena mastiku Nr.1.,pie jumta vietām ar siltināšanu	10,0m^2	
19a.			Jumta aeratora mīkstajiem jumtiem „TECHNONICOL" 160x460mm (vai ekvivalents) ierīkošana	2 kpl	
20.		LVS EN 14783 LVS EN 10025	Nr.1. Cinkotā skārda apdares t=0,6mm ierīkošana -Cink.skārds t=0,6mm,b=0,6/0,53m,S=34,4m^2/30,4m^2; -Nr.1.Balstenis no tērauda sloksnes b=40mm, t=5mm, L=700/630mm,solis 600mm.Sloksni divas reizes gruntēt ar gruntējumu AntiRust (vai ekvivalents) un krāsot ar TopLak (vai ekvivalents) pretkorozijas krāsu - 100 gb, Lkop=70,0t.m/63,0t.m.,Gkop=110,0kg/99,0kg	57,2t.m.	Griezumi "I-I", "II-II" saskaņā ar BK-3 lapu
21.		LVS EN 14783 LVS EN 10025	Nr.2. Cinkotā skārda apdares t=0,6mm ierīkošana -Cink.skārds t=0,6mm,b=0,45/0,38m,S=67,3m^2/52,1m^2; -Nr.2.Balstenis no tērauda sloksnes b=40mm, t=5mm, L=350/280mm,solis 600mm.Sloksni divas reizes gruntēt ar gruntējumu AntiRust (vai ekvivalents) un krāsot ar TopLak (vai ekvivalents) pretkorozijas krāsu - 247 gb, Lkop=86,5t.m/70,0t.m.,Gkop=135,9kg/110,0kg	146,8t.m.	Griezums "III-III", saskaņā ar BK-3 lapu
22.		LVS EN 14783 LVS EN 10025	Nr.3. Cinkotā skārda apdares t=0,6mm ierīkošana -Cinkotais skārds t=0,6mm,b=0,27,S=0,8m^2; -Nr.3.Balstenis no tērauda sloksnes b=40mm, t=5mm, L=300mm,solis 600mm.Sloksni divas reizes gruntēt ar gruntējumu AntiRust (vai ekvivalents) un krāsot ar TopLak (vai ekvivalents) pretkorozijas krāsu - 6 gb, Lkop=0,9t.m.,Gkop=1,45kg	2,8t.m.	Griezums "V-V", saskaņā ar BK-4 lapu
23.		LVS EN 14783 LVS EN 10025	Nr.4. Cinkotā skārda apdares t=0,6mm ierīkošana -Cinkotais skārds t=0,6mm,b=0,25,S=2,8m^2; -Enkurs, apaļtērauds Ø 6mm,L=0,26m. Apaļtēraudu divas reizes gruntēt ar gruntējumu AntiRust (vai ekvivalents) un krāsot ar TopLak (vai ekvivalents) pretkorozijas krāsu - 30gb,Lkop=8,0t.m.,Gkop=1,8kg	11,2t.m.	Griezums "V-V", saskaņā ar BK-4 lapu, griezums "V-V", saskaņā ar BK-5 lapu, griezums "VIII-VIII", saskaņā ar BK-6 lapu

Piezīmes:

1.Doto lapu apskatīt kopā ar AR projekta lapām un AR sadaļas skaidrojošo aprakstu.

2.Visi izmēri doti milimetros.

3.Visus izmērus precizēt uz vietas.

4.Tāmes sastādīšanas laikā, obligāti veikt materiālu apjomu pārbaudi!

5.Materiālu apjomu daudzumi, doti pēc tīriem laukumiem un garumiem, bez papildus koeficientiem uz būvmateriāliem, kā arī bez būvdarbiem saistītiem ar noteikta būvniecības procesa realizāciju.Doti apjomi materiālu specifikācijā var būt nomainīti SIA „DDzKSU" iepirkuma procedūras darba uzdevumā.Finanšu piedāvājuma sastādīšanas laikā pamatoties uz SIA „DDzKSU" iepirkuma procedūras darba uzdevuma apjomiem.

6.Visi cinkotā skārda elementi DX51D, aizsargpārklājumam ir jābūt nemazākam par Zn 275g/m2, skārda biezumam 0,6 mm. Skārda izstrādājumus savienot ar valču (ieloku) vai kniedēm, kā arī ar hermētiķa pielietošanu.

Amats	Uzvārds	Paraksts	Datums					
				Projekta nosaukums	Ēkas fasādes apliecinājuma karte dzīvojamās mājas Lauska ielā 14, Daugavpilī, jumta seguma nomaiņai			
BK daļas vadīt.	R.Latkovska		08.2021.	Lapas nosaukums	Materiālu specifikācija			
Izstrādāja	R.Latkovska		08.2021.					
				Proj. stadija	Marka	Lapa	Mērogs	2017
				BP	BK	10(IZM)	.....	SIA "DDzKSU"

Reģ. Nr. LV41503002485, Būv.kom.-2401-RA, Liepājas ielā 21, Daugavpilī, LV-5417, tālr.54-07260.

MATERIĀLU SPECIFIKĀCIJA

Nr.	Apz.	Standarts	Nosaukums	Daudzums	Piezīmes
24.		LVS EN 14783 LVS EN 10025	Nr.5. Cinkotā skārda apdares t=0,6mm ierīkošana -Cink.skārds t=0,6mm,b=0,65m,S=1,7m^2; -Nr.5.Balstenis no tērauda sloksnes b=40mm, t=5mm, L=700mm,solis 600mm.Sloksni divas reizes gruntēt ar gruntējumu AntiRust (vai ekvivalents) un krāsot ar TopLak (vai ekvivalents) pretkorozijas krāsu -6 gb, Lkop=4,2t.m.,Gkop=6,6kg	2,5t.m.	Griezums "VI-VI", saskaņā ar BK-5 lapu
25.		LVS EN 14783	Nr.6. Cinkotā skārda apdares t=0,6mm ierīkošana -Cink.skārds t=0,6mm,b=0,3m,S=1,7m^2;	5,6t.m.	Griezums "IX-IX", saskaņā ar BK-6 lapu
26.		LVS EN 14783	Cinkotā skārda piekarteknes t=0,6,Ø150mm (ar turētāju solis 600mm)ierīkošana	5,6t.m.	
27.		LVS EN 14783	Cinkotā skārda t=0,6mm notekcaurules Ø 150 mm ar turētājiem (solis 600mm)-16,0*t.m, (ieskaitot piltuvi d-precizēt uz vietās, kā arī pagriezienu detaļas) montāža ar stiprināšanu pie ārsienas	1 kpl	
28.		LVS EN 771-2	Esošo ventilācijas kanālu uzgalvju ventilācijas caurumu (h=200mm*, b =120-250*)aizmūrēšana ar silikāta ķieģeļiem, bojāto mūrējuma daļu remonts ar bojāto ķieģeļu noņemšanu un atjaunošanu	2,0m^3	
29.			Uzgalvju silikāta ķieģeļu mūrējumu ārējo virsmu tīrīšana un apstrāde ar armējošo javu SAKRET BAK (vai ekvivalents) un armējošo stikla šķiedras sietu, zemapmetuma grunti SAKRET PG (vai ekvivalents), un cokola krāsu „SACRET FC" (vai ekvivalents)	46,0m^2	
30.		LVS EN 14783 LVS EN 10025	Ventilācijas kanālu uzgalvju cepures izgatavošana un montāža -Cinkotais skārds t=0,6mm (VU-1)-S=32,0m^2; -Cinkotais skārds t=0,6mm (VU-2)-S=27,0m^2; -Liekta tērauda sloksne b=25mm,t=5mm,L=500mm,solis 300mm. Sloksni divas reizes gruntēt ar gruntējumu AntiRust (vai ekvivalents) un krāsot ar TopLak (vai ekvivalents) pretkorozijas krāsu (pelekā krāsā) KOPĀ -292 gab, L_{kop} =146,0t.m., G=142,0kg; -Nerūsējošā tērauda siets acu izmērs 30x17mm, stieples platums 2,5mm-S=36,0m^2;	22 kpl.	Saskaņā ar BK-7 lapu
31.			Ventilācijas kanālu tīrīšana	22 uzgalvis.	
32.		LVS EN 14783 LVS EN 10025	Nr.7. Cinkotā skārda apdares t=0,6mm ierīkošana -Cinkotais skārds t=0,6mm,b=0,2m,S=14,2m^2; -Enkurs, apaļtērauds Ø 6mm,L=0,26m. Apaļtēraudu divas reizes gruntēt ar gruntējumu AntiRust (vai ekvivalents) un krāsot ar TopLak (vai ekvivalents) pretkorozijas krāsu - 180gb,Lkop=46,8t.m.,Gkop=29,0kg	71,0t.m.	Saskaņā ar BK-7 lapu
33.			Esošā kanalizācijas izvada paplašināta gala apgriešana (ja nepieciešams), čuguna caurules DN 50-100*mm, notrīšana no rūsas, gruntēšana ar AntiRust (vai ekvivalents) grunti ,krāsošana ar pretkorozijas krāsu TopLak (vai ekvivalents) (pelēkā krāsā), vai ja tas ir neapmierinoša stāvoklī veikt tas nomaiņa uz PVC cauruli.	19 kpl.	DN50mm-12 gb DN100mm - 7gb
34.			Uzkausējamā ruļļu materiāla fiksācija ar aptveri un hermētiķi pie kanalizācijas izvada (DN 50-100mm)	19 kpl.	DN50mm-12 gb DN100mm - 7gb

Nr.	Apz.	Standarts	Nosaukums	Daudzums	Piezīmes
35.		LVS EN 14783 DIN 931 DIN 934 DIN 125	Cepures izgatavošana un uzstādīšana kanalizācijas izvadam -KC1-Cink. skārda konuss, t=0,6mm -S=0,5m^2; -KC2-Cink.skār.sloksn., b=10, L=200,t=0,6mm-S=0,2m^2; -KC3-Cink. skār. turēš. apvalks b=50, t=0,6mm-S=0,2m^2; KOPĀ Cinkotais skārds:S=0,9m^2 Bultskrūve M4, L=16mm-2 gab; Uzgriezni M4 -1 gab; Paplāksne M4-1 gab KOPĀ stiprināšanai :19 kpl	19 kpl.	DN50mm-12 gb DN100mm - 7gb Saskaņā ar BK-7 lapu
36.		LVS EN 14783 DIN 931 DIN 934 DIN 125	Cinkotā skārda turēšanas apvalka izgatavošana un uzstādīšana kanalizācijas izvadam - Cinkotais skārds:S=0,7m^2 Bultskrūve M4, L=16mm-2 gab; Uzgriezni M4 -1 gab; Paplāksne M4-1 gab KOPĀ stiprināšanai :19 kpl	19 kpl.	DN50mm-12 gb DN100mm - 7gb Saskaņā ar BK-7 lapu
37.			Uzkausējamā ruļļu materiāla fiksācija ar aptveri un hermētiķi pie atkrituma vada ventilācijas uzgalvja (DN 400*mm)	4 kpl.	
38.		LVS EN 14783 DIN 931 DIN 934 DIN 125	Cinkotā skārda turēšanas apvalka izgatavošana un uzstādīšana atkrituma vada ventilācijas uzgalvim Cinkotais skārds:S=1,2m^2 Bultskrūve M4, L=16mm-2 gab; Uzgriezni M4 -1 gab; Paplāksne M4-1 gab KOPĀ stiprināšanai :4 kpl	4 kpl.	
39.			Atkrituma vada ventilācijas uzgalvja ārējo dzelzsbetona/azbesta* virsmu tīrīšana un apstrāde ar armējošo javu SAKRET BAK (vai ekvivalents) un armējošo stikla šķiedras sietu, zemapmetuma grunti SAKRET PG (vai ekvivalents), un cokola krāsu „SACRET FC" (vai ekvivalents)(pelēkā krāsā)	4,0m^2	
40.			Atkrituma vada ventilācijas uzgalvja tērauda kupola remonts, notrīšana no rūsas, gruntēšana ar AntiRust (vai ekvivalents) grunti ,krāsošana ar pretkorozijas krāsu TopLak (vai ekvivalents) (pelēkā krāsā)	4 kpl.	

Piezīmes:
1.Visas piezīmes atteicamās pie dota lapā skat. AR-10 lapā

Amats	Uzvārds	Paraksts	Datums					
				Projekta nosaukums	Ēkas fasādes apliecinājuma karte dzīvojamās mājas Lauska ielā 14, Daugavpilī, jumta seguma nomaiņai			
BK daļas vadīt.	R.Latkovska		08.2021.	Lapas nosaukums	Materiālu specifikācija			
Izstrādāja	R.Latkovska		08.2021.					
				Proj. stadija	Marka	Lapa	Mērogs	2017
				BP	BK	11(IZM)	.....	SIA "DDzKSU"
								Reģ. Nr. LV41503002485, Būv.kom.-2401-RA, Liepājas ielā 21, Daugavpilī, LV-5417, tālr.54-07260.

MATERIĀLU SPECIFIKĀCIJA

Nr.	Apz.	Standarts	Nosaukums	Daudzums	Piezīmes
41.			Projektējamā bēniņu lūka (ugunsizturības klase min. EI30, iekšēja cauruma min. izmērs 600x800mm)	2 kpl.	
42.		LVS EN 10080 LVS EN 10219 LVS EN 10056 LVS EN 14081-1 LVS EN 14783 LVS EN 10025	Esošās jumta lūkas remonts -Pakāpiens no stiegrām Ø20 (B500B)solis 300mm ar HILTI HFX (vai ekvival.)-7,5t.m.,G=18,6kg; -Tērauda caurule 100x100, t=5 mm-7,4t.m.,G=110,3kg; -Tērauda leņķis L70x70, t=6mm-8,2t.m.,G=52,4kg; -Antiseptēta koka dēļi (C14)-0,15m^3; -Cinkotais skārds t=0,6mm-5,5m^2; -Tēr. slok. b=25mm, t=5mm,L=400mm, L_{kop}=0,8t.m., G=0,8kg	2 kpl.	

Amats	Uzvārds	Paraksts	Datums	Projekta nosaukums	Ēkas fasādes apliecinājuma karte dzīvojamās mājas Lauska ielā 14, Daugavpilī, jumta seguma nomaiņai			
BK daļas vadīt.	R.Latkovska		08.2021.	Lapas nosaukums	Materiālu specifikācija			
Izstrādāja	R.Latkovska		08.2021.					
				Proj. stadija	Marka	Lapa	Mērogs	2017
				BP	BK	11(IZM)	.....	SIA "DDzKSU" Reģ. Nr. LV41503002485, Būv.kom.-2401-RA, Liepājas ielā 21, Daugavpilī, LV-5417, tālr.54-07260.

SKAIDROJOŠAIS APRAKSTS DOP DAĻAI

1. Vispārīgā daļa

1.1. Ēkas fasādes apliecinājuma kartes DOP sadaļa tika izstrādāta dzīvojamās mājas Lauska ielā 14, Daugavpilī, mīkstā ruberoīda jumta seguma nomaiņas būvdarbu organizācijai.

Skaidrojošo aprakstu apskatīt ar DOP sadaļas lapām. Darbu uzņēmējs pirms būvdarbu uzsākšanas saskaņā ar LBN 310-14 „Darbu veikšanas projekts" 3.punktu „Darbu veikšanas projektu izstrādā pēc visu būvatļaujas nosacījumu izpildes un pirms attiecīgo būvdarbu uzsākšanas. Izstrādājot darbu veikšanas projektu, ievēro darbu organizēšanas projektā norādīto, ja tāds ir izstrādāts", BET BŪVUZŅĒMĒJS IR TESĪGS NOMAINĪT DOP PROJEKTA NORĀDĪJUMUS UN IZSTRĀDĀT CITUS RISINĀJUMUS DVP PROJEKTĀ, IPRIEKŠ SASKAŅOJOT TOS AR PASŪTĪTĀJU (SIA „DDzKSU" SPECIĀLISTIEM).

1.2. DOP sadaļa izstrādāta saskaņā ar Latvijā spēkā esošiem normatīvajiem dokumentiem, būvnormatīviem un tehniskajiem noteikumiem:

- LR „Būvniecības likums";
- MK Nr.500 „Vispārīgie būvnoteikumi";
- MK Nr.529 „Ēku būvnoteikumi";
- LBN 202-15 „Būvprojekta saturs un noformēšana";
- MK Nr.1620 „Noteikumi par būvju klasifikāciju";
- MK Nr.92 „Darba aizsardzības prasības, veicot būvdarbus";
- MK Nr.143 „Darba aizsardzības prasības, strādājot augstumā";
- Darba aizsardzības likums;
- MK Nr.749 „Apmācības kārtība darba aizsardzības jautājumos";
- MK Nr.660 „Darba vides iekšējās uzraudzības veikšanas kārtība";
- MK Nr.238 „Ugunsdrošības noteikumi";
- MK Nr.400 „Darba aizsardzības prasības drošības zīmju lietošanā";
- LVS EN 1991-1-1 „Iedarbes uz konstrukcijām";
- LVS EN 1995-1-1 „Koka konstrukciju projektēšana".

1.3. Darbu organizēšanas projekta izstrādāšanā izmantoti ēkas fasādes apliecinājuma kartes materiāli, tajā skaitā:

- būvkonstrukciju risinājumi;
- fotofiksācija.

1.4. Visi konstruktīvie risinājumi izstrādāti „BK" sadaļā. Visiem apdares materiāliem jāatbilst Latvijas Republikā noteiktajām ugunsdrošības un sanitārajām normām, kā arī jābūt sertificētiem Latvijas Republikas likumdošanas noteiktajā kārtībā.

1.5. Būvdarbu laikā jāievēro sekojošu būvnormatīvu un noteikumu prasības:

- LR „Būvniecības likums";
- MK Nr.500 „Vispārīgie būvnoteikumi";
- MK Nr.529 „Ēku būvnoteikumi";
- MK Nr.92 „Darba aizsardzības prasības, veicot būvdarbus";
- MK Nr.143 „Darba aizsardzības prasības, strādājot augstumā";
- Darba aizsardzības likums;
- MK Nr.749 „Apmācības kārtība darba aizsardzības jautājumos";
- MK Nr.660 „Darba vides iekšējās uzraudzības veikšanas kārtība";
- MK Nr.82 „Ugunsdrošības noteikumi";
- MK Nr.400 „Darba aizsardzības prasības drošības zīmju lietošanā";
- MK Nr.526 „Darba aizsardzības prasības, lietojot darba aprīkojumu".

1.6. Darbu kvalitātes kontroli jāveic saskaņā ar būvuzraudzības nodrošināšanu atbilstoši MK Nr.500 „Vispārīgi būvnoteikumi" prasībām. Kā arī materiālu izgatavotāju prasībām.

2. Galvenā informācija

2.1. Galveno sagatavošanas darbu veikšanas secība

Pirms būvdarbu uzsākšanas jāveic sekojoši pasākumi:

1. Pēc atļaujas saņemšanas būvniecības darbiem, bet pirms būvlaukuma sagatavošanas darbu uzsākšanas izvietot pie ēkas visām ieejām paziņojumus, ka tuvākajā laikā tiks uzsākti būvniecības darbi un pagalma teritorijā tiks uzstādīts pagaidu darba drošības aprīkojums (aizsardzības jumtiņi un teritorijas nožogojums);
2. Ierīkot pagaidu nožogojumu (saskaņā ar DOP-2. lapu);
3. Ierīkot pagaidu ēkas (saskaņā ar DOP-2.lapu);
4. Ierīkot aizsardzības jumtiņus (saskaņā ar DOP-2.- DOP-4.lapām);
5. Ierīkot inventāro darba aizsardzības stendu, nodrošināt uz jumta katram ugunsnedrošam aparātam ugunsdzēsības aparātu DA-6, ABC un aptieciņu. Pagaidu ēkā Nr.I „Celtniecības vagoniņš" ir jābūt vienam ugunsdzēsības aparātam DA-6, ABC un aptieciņai. Uzlīmēt zīmes uz celtniecības vagoniņa durvīm un uz jumta noteiktajā vietā, kur tiks izvietoti ugunsdzēšamais aparāts un aptieciņa (saskaņā ar DOP-2.lapu);
6. Ierīkot atklātos materiālus, būvgružu konteinera novietnes (saskaņā ar DOP-2.lapu);
7. Paredzēt pagaidu elektroapgādi no vietējiem tīkliem (pieslēgšanās vietu precizēt uz vietas), pagaidu ūdensapgādi un kanalizācijas pieslēgumu paredzēt no vietējiem tīkliem (pieslēgšanās vietu precizēt uz vietas) iepriekš saskaņojot to ar Pasūtītāju (SIA „DDzKSU" speciālistiem).
8. Sakariem izmantot mobilos telefonus;
9. Pēc būvlaukuma sagatavošanas darbu pabeigšanas, bet pirms būvdarbu uzsākšanas pieaicināt SIA „DDzKSU" speciālistus, norīkotu būvuzraugu, objekta darba aizsardzības koordinatoru pagaidu aprīkojuma pārbaudei.

2.2. Darbu veikšanas vietu norobežošana

Pirms celtniecības darbu uzsākšanas, esošās apbūves apstākļos, galvenais būvuzņēmējs iezīmē un norobežo bīstamās zonas (saskaņā ar DOP-2 lapu). Pirms būvdarbu uzsākšanas atbildīgais būvdarbu vadītājs apseko objektu un veic papildus bīstamo zonu noteikšanu, kuras nav attēlotas vai minētas DOP sadaļā. Saskaņā ar būvdarbu vadītāja rīkojumu, tiek veikta būvdarbu veikšanas vietas norobežošana ar drošības zīmēm un uzrakstiem saskaņā ar Darba aizsardzības likuma 25.panta 7.punktu, MKNr.400 „Darba aizsardzības prasības drošības zīmju lietošanā".

Saskaņā ar MK Nr.500 „Vispārīgie būvnoteikumi" 100.punkta Nr.100.12.apakšpunktu, būvdarbu vadītājam ir pienākums nodrošināt, lai būvlaukumā netiktu ielaistas un neuzturētos nepiederošas personas, kā arī saskaņā ar MK Nr.92 „Darba aizsardzības prasības, veicot būvdarbus" 16.punkta 16.6.apakšpunktu, projekta izpildes koordinatoram ir pienākums veikt nepieciešamos pasākumus, lai nepieļautu nepiederošu personu uzturēšanos būvlaukumā. **Sakarā ar iepriekšminēto, izvietot pie ieejām uz jumtu (bēniņos), aizlieguma zīmi Nr.2.6 saskaņā ar MK Nr.400 „Darba aizsardzības prasības drošības zīmju lietošanā". Par nepiederošo personu tiek uzskatīta ikviena persona, kura nav saistīta ar būvuzņēmēju ar darbuzņēmuma līgumu, neattiecas pie SIA „DDzKSU" speciālistiem, nenorīkots būvuzraugs. Nepiederošo personu piekļūšana būvobjektā ir iespējama tikai ar atbildīga būvdarbu vadītāja vai projekta izpildes koordinatora atļauju, pārvietošana būvobjektā ir**

iespējama tikai ar pavadības personu (personām) un jābūt apģērbti individuālie aizsardzības līdzekļi.

2.3. Inženiertehniskais nodrošinājums

Būvdarbiem nepieciešamā elektroapgāde un ūdensapgāde paredzēta no vietējiem tīkliem, par kuru lietošanu Būvuzņēmējs savlaicīgi raksta iesniegumu SIA „DDzKSU" un tiek uzstādītas pagaidu patēriņa uzskaites ierīces. Nepieciešamais elektrības daudzums būvlaukuma vajadzībām – 200kW. Visi plānotie inženierkomunikāciju atslēgumi un pieslēgumi ir savlaicīgi rakstiski jāsaskaņo ar Pasūtītāju (SIA „DDzKSU" speciālistiem).

2.4. Autotransporta kustība būvniecības darbu laikā

1. Būvniecības laikā iebraukšana būvlaukumā paredzēta no Lauska ielas saskaņā ar būvdarbu ģenerālplānu (sk. lapu DOP-2).
2. Būvdarbu veikšanas laikā autotransporta vadītājiem ieverot MK Nr.279 „Ceļu satiksmes noteikumi".

2.5. Virszemes daļas būvdarbu veikšanas secība

1. Būvmateriālu piegāde uz jumtu paredzēta ar autotorņi vai autoceltni, autotorņa/autoceltņa izvietošanu parada būvuzņēmējs DVP izstrādāšanas laikā.
2. Būvniecības laikā objektā pieaicināt norīkotu būvuzraugu (saskaņā ar MK Nr.500 „Vispārīgi būvnoteikumi") un SIA „DDzKSU" speciālistus.

2.6. Tehniskais un montāžas aprīkojums objektā

Objektā jāņem vērā darba aizsardzības prasības, lietojot darba aprīkojumu un strādājot augstumā, saskaņā ar MK Nr.526 (prot. Nr.55, 8.§) un Nr.143 „Darba aizsardzības prasības, strādājot augstumā.

3. Būvdarbu veikšana

Visiem būvniecībā nodarbinātajiem strādniekiem jānēsā dotajam darba veidam un laika apstākļiem atbilstošs darba tērps un jāizmanto veicamajiem darbiem nepieciešamās aizsargierīces, bez kurām viņus pielaist pie darba aizliegts. Darba tērpam jāatbilst strādnieka augumam, jakai un tās piedurknēm jābūt aizpogātām. Strādnieki un inženiertehniskie darbinieki bez aizsargķiverēm un citiem nepieciešamajiem individuālās aizsardzības līdzekļiem pie darba un objekta teritorijā netiek ielaisti. Būvdarbu laikā darba vietai jāatrodas uz iepriekš uzstādītām un droši nostiprinātām konstrukcijām (sastatnēm, sastatnēm vai citiem palīglīdzekļiem). Darba vietas, atbilstoši izraudzītajai darbu veikšanas tehnoloģijai, jānodrošina ar attiecīgu tehnoloģisko aprīkojumu un kolektīvās aizsardzības līdzekļiem, kā arī ar sakaru un signalizācijas līdzekļiem. Pārejot no vienas darba vietas uz citu, jāizmanto ar nožogojumiem aprīkoti inventāri – pārejas tiltiņi, kāpņu laipas un kāpnes. Visu specialitāšu strādnieki, kas nodarbojas augstumā jānodrošina ar pārbaudītām un izmēģinātām drošības jostām un neslīdošiem apaviem. Katrai jostai jābūt ar birku (vai spiedogu). Tajā jābūt norādītam pēdējās pārbaudes datumam, kas atbilst numuram pasē, kurā ieraksta izmēģinājuma rezultātus, pārbaudot jostu ar slodzi. Aizliegts izmantot bojātas jostas, kā arī jostas, kuru pēdējā izmēģinājuma termiņš beidzies. Strādājošiem augstumā, neatkarīgi no turu esamības, jāapjož drošības josta un jānostiprinās ar to pie konstrukcijām. Instrumentu un metālizstrādājumu glabāšanai darba vietā jābūt speciālām kastēm, bet instrumentu pārnešanai – montētāja somām.

Aizliegts atstāt instrumentus un metālizstrādājumus (uzgriežņus, paplāksnes u.c.) un konstrukcijām. Darba vietai jābūt tīrai, labi apgaismotai, tajā nedrīkst būt nekā lieka. Pie darba tiek pielaisti darbinieki (nodarbinātie), kuri izgājuši obligāto veselības pārbaudi un kuru veselības stāvoklis atbilst veicamām darbam.

4. Drošības tehnikas noteikumi, darba aizsardzības un ugunsdrošības pasākumi

1. Pirms atļaujas saņemšanas būvniecības darbiem ar būvuzņēmuma vadītāja rakstisku rīkojumu tiek norīkots atbildīgais būvdarbu vadītājs par darba aizsardzību, ugunsdrošību un bīstamo iekārtu tehnisko uzraudzību (neatkarīgi no tā vai pasūtītājs ir vai nav nozīmējis darba aizsardzības koordinatoru). Atbildīgā persona saņēma atbilstošu apmācību darba aizsardzībā, ugunsdrošībā un par bīstamo iekārtu tehnisko uzraudzību licenzētā mācību iestādē, un ir apliecinoši dokumenti/apliecības (Latvijas Republikas MK Nr.749 „Apmācības kārtība darba aizsardzības jautājumos”).

2. Darba aizsardzības pasākumi veicami atbilstoši šī būvlaukuma darba aizsardzības un ugunsdrošības plānam. Ja šajā darba aizsardzības un ugunsdrošības plānā kādā jomā nav noteiktas konkrētas prasības, tad galvenais būvuzņēmējs darbus organizē/koordinē ievērojot LR „Darba aizsardzības likumu” un tā papildinājumus – MK Nr.660 „Darba vides iekšējās uzraudzības veikšanas kārtība”, MK Nr.92 „Darba aizsardzības prasības, veicot būvdarbus” un MK Nr.238 „Ugunsdrošības noteikumi”.

3. Būvlaukuma galvenais būvuzņēmējs izstrādā būvlaukuma iekšējās kārtības, darba drošības, ugunsdrošības un apsardzes noteikumus tieši šim būvlaukumam piemērotus, ievērojot, kā arī nepārkāpjot Latvijas Republikas likumus un saistošos normatīvos aktus. Ar augstāk minētajiem noteikumiem Galvenais būvuzņēmējs iepazīstina visus darbuzņēmējus un būvniecības procesā iesaistītās personas, ja viņu darbs ir saistīts ar būvlaukuma apmeklēšanu.

4. Būvuzņēmējs organizē visu darbinieku veselības uzraudzību, īpaši pievēršot uzmanību darbiniekiem, kuru darbs saistīts ar kāpšanu un strādāšanu augstumā, saskaņā ar MK Nr.219 „Kārtība, kādā veicama obligātā veselības pārbaude”.

5. Katrai objekta būvniecībā iesaistītai personai tiek veikta darba aizsardzības ievadapmācība, darba aizsardzības instruktāža darba vietā un ugunsdrošības instruktāža un darbinieks ar savu parakstu apliecina, īpašā šim nolūkam iekārtotā žurnālā, to, ka ir iepazinies ar darba aizsardzības un ugunsdrošības prasībām būvlaukumā. Instruktāžu/apmācību veic būvuzņēmēja atbildīgais būvdarbu vadītājs (katram būvuzņēmējam ir nozīmēts atbildīgais būvdarbu vadītais), saskaņā ar MK Nr.749 „Apmācības kārtība darba aizsardzības jautājumos” prasībām. Visas nepieciešamās instrukcijas atrodas būvlaukuma pagaidu ēkā Nr.I „Celtniecības vagoniņš”.

6. Galvenā būvuzņēmēja atbildīgais būvdarbu vadītājs pirms darbu uzsākšanas pārliecinās, vai ir apzīmētas esošās komunikācijas – elektrolīnijas, sakaru, TV gaisa kabeļi, kanalizācijas izvadi, ventilācijas uzgalvji.

7. Būvlaukumā tiek iekārtotas un ar informācijas zīmēm apzīmētas – pirmās medicīniskās palīdzības sniegšanas vieta (atkarībā no nodarbināto skaita un piekļūšanas), sakari neatliekamās palīdzības izsaukšanai, ar norādītiem tālruņa numuriem attiecīgā dienesta izsaukšanai (ugunsdzēsības un glābšanas, policijas, ātrās medicīniskās palīdzības un citi dienesti) (DOP-2 lapā).

8. Darbinieku vajadzībām tiek iekārtotas – celtniecības vagoniņš (ģērbtuves, atpūtas telpas), tualetes (atkarībā no nodarbināto skaita un piekļūšanas iespējām), ievērojot Ministru kabineta noteikumus Nr.359 „Darba aizsardzības prasības darba vietās" prasības un DOP-2 lapu.

9. Būvlaukumā, atbilstoši izstrādātajam būvdarbu ģenerālplānam (sk. DOP-2 lapu), tiek izvietotas/uzstādītas/ierīkotas ugunsdzēšanas ierīces, evakuācijas ceļiem no jumta izmantot ēkas iekšējās un ārējās kāpnes, ievērojot Ministru kabineta noteikumu Nr.238 „Ugunsdrošības noteikumi" minimālās prasības.

10. Būvlaukuma ceļi (t.sk. piebraucamie), darba vietas, evakuācijas ejas un pieejas darba vietām regulāri tīra, uztur kārtībā.

11. Materiāli tiek uzglabāti speciāli šim nolūkam iekārtotās vietās. Atkritumi tiek savākti, uzglabāti speciālos konteineros un regulāri izvesti (šīs vietas tiek norādītas ģenerālplānā). Būvniecības laikā radušos sadzīves, būvniecības un bīstamos atkritumus savākt īpaši tiem paredzētās vietās un apsaimniekošanu veikt saskaņā ar LR „Atkritumu apsaimniekošanas likumu".

12. Visi nodarbinātie jānodrošina ar atbilstošiem individuālās aizsardzības līdzekļiem (IAL), kuri ir ar CE marķējumu un atbilstošām lietošanas instrukcijām (īpaša uzmanība tiek pievērsta galvas aizsardzībai (aizsargķiveres) un atbilstošiem darba apaviem (ar pēdu un purngalu aizsardzību). Būvdarbu vadītājs kontrolē IAL pielietošanu, atbilstoši darba aizsardzības instrukciju, būvlaukuma iekšējās kārtības un Ministru kabineta noteikumu Nr.372 „Darba aizsardzības prasības, lietojot individuālās aizsardzības līdzekļus" prasībām.

13. Būvdarbu vadītājs veic nepieciešamos pasākumus, lai pasargātu darbiniekus no darba vides trokšņa radītā riska saskaņā ar Ministru kabineta noteikumu Nr.66 „Darba aizsardzības prasības nodarbināto aizsardzībai pret darba vides trokšņa radīto risku" prasībām.

14. Būvlaukumā izmantotajam darba aprīkojumam ir jābūt ar CE marķējumu un ar atbilstošām lietošanas instrukcijām. Lietojot darba aprīkojumu jāievēro Ministru kabineta noteikumu Nr.526 „Darba aizsardzības prasības, lietojot darba aprīkojumu".

Prasības. Īpaša uzmanība jāpievērš sastatnēm un pastatnēm (saliekamie alumīnija tornīši), kuriem obligāti jābūt tehniskajai dokumentācijai. Pēc sastatņu uzstādīšanas obligāti jāsastāda sastatņu pieņemšanas-nodošanas akts un tikai pēc tam drīkst uzsākt darbus uz tām (komisijā ir vismaz divas personas: 1.atbildīgais būvdarbu vadītājs, kurš organizēs darbus uz sastatnēm (ja sastatnes uzstāda trešā persona, tad piedalās arī viņu pārstāvis). Sastatņu montāžu un demontāžu drīkst veikt tikai speciāli apmācīti/instruēti darbinieki. Sastatnes atkārtoti jāpārbauda, ja ir bijis:

- Stiprs vējš (12 m/s un stiprāks);
- Spēcīgs sniegputenis;
- Vai, ja ir mainīta sastatņu sākotnējā konstrukcija.

Būvlaukumā izmantotajam darba aprīkojumam, kurš ir iekļauts bīstamo iekārtu sarakstā, saskaņā ar Ministru kabineta noteikumiem Nr.384 „Noteikumi par bīstamajām iekārtām", ir jāveic uzraudzība saskaņā ar Latvijas Republikā izdoto likumu „Par bīstamo iekārtu tehnisko uzraudzību". Šo iekārtu apkalpojošais personāls ir speciāli apmācīti darbinieki, un kuriem ir apliecinoši dokumenti. Būvlaukumā ruberoīda piesiltināšanas darbus (gāzes deglis) drīkst veikt tikai ar sertificētām iekārtām, ievērojot ugunsdrošības noteikumus /instrukcijas un apmācīti darbinieki, kuriem ir apliecinoši dokumenti/ apliecības „Materiālu apstrādes ar šķidrinātā propāna/butāna gāzes kvalificēts strādnieks". Prasību ievērošanu kontrolē būvuzņēmēja atbildīgais būvdarbu vadītājs vai darba drošības koordinators. **Atbildīgais būvdarbu vadītais vai darba drošības koordinators sastāda un izsniedz darba veicējam norīkojumu ugunsbīstama darba veikšanai pagaidu vietā saskaņā ar MK noteikumu Nr.238**

„Ugunsdrošības noteikumi" 11.pantu. Norīkojumu sastāda atbilstoši MK noteikumu Nr.238 „Ugunsdrošības noteikumi" 11.pielikumu.

15. Būvuzņēmējs darbus organizē tā, lai pēc iespējas prioritāte būtu kolektīviem aizsardzības līdzekļiem/pasākumiem nevis individuāliem (piemēram, lai katram nevajadzētu izsniegt un atgādināt par drošības jostu lietošanu bīstamajās vietās, tiek uzstādīts drošs aizsarg nožogojums, kur darba vietas, ejas un evakuācijas ceļi ir izvietoti 1,5m un augstāk, kā arī bedres, grāvji, padziļinājumi, ja to malas var nogrūt/iebrukt, vai pastāv risks iekrist ūdenī). Iespēju robežās organizēt attiecīgā darba veikšanu no drošākas pozīcijas (piemēram, pieslienamo kāpņu vietā izmantot pārvietojamās pastatnes). Pēc iespējas novērst smagumu pārvietošanu ar cilvēku fizisko spēku, aizstājot to ar mehāniskām ierīcēm (trīši, vinčas, pacēlāji utt.).

16. Būvuzņēmējs noteikti organizē darbinieku apmācību/instruktāžu, drošā smagumu celšanā/pārvietošanā, saskaņā ar MK Nr.344 „Darba aizsardzības prasības, pārvietojot smagumus" prasībām.

17. Būvlaukumā tiek iekārtota, un atbilstoši marķēta ar drošības zīmēm, gāzes balonu (propāna, skābekļa, acetilēna u.c.) noliktava ārpus ēkām.

18. Būvlaukumā izmantojamās bīstamās ķīmiskās vielas/maisījumi tiek uzglabāti atbilstoši instrukcijām, (noteikti ir jāņem vērā kādas vielas nedrīkst uzglabāt vienuviet/kopā) speciāli iekārtotās noliktavās (telpām jābūt vēdināmām) un, lietojot, jāņem vērā to lietošanas instrukcijas (datu drošības lapas). Bīstamo ķīmisko vielu/maisījumu drošības datu lapas ir aizpildītas atbilstoši likumam „Ķīmisko vielu un ķīmisko produktu likums" un atrodas būvlaukuma pagaidu ēkā Nr.I „Celtniecības vagoniņš".

19. Šo darba aizsardzības un ugunsdrošības plānu projekta izpildes laikā var papildināt un mainīt, saskaņojot ar projekta darba aizsardzības koordinatoru, ja:

- ir notikušas izmaiņas LR likumdošanā un LR MK noteikumos, kas reglamentē minimālās darba aizsardzības prasības būvlaukumos un darba vietās;
- mainās būvobjekta sākotnējais projekts, kas paredz izmaiņas darbu organizācijas plānā;
- tiek mainīta darbu tehnoloģija (savādāka, nekā sākotnēji ieplānotā);
- to ir ieteikušas darba aizsardzības jautājumos kompetentas personas un institūcijas (piemēram - projekta darba aizsardzības koordinators, Valsts Darba inspekcijas pārstāvis, būvuzraudzības birojs vai viņu pilnvarots būvuzraugs, darba aizsardzības speciālists (kompetents būvniecības jautājumos) u.c. ar šī projekta izpildi saistītās personas un institūcijas;
- visas izmaiņas un papildinājumi, kas saistīti ar šo darba aizsardzības un ugunsdrošības plānu, tiek dokumentēti un noformēti kā pielikumi, kuri ir plāna neatņemama sastāvdaļa, un uzglabāti atbilstoši LR likumdošanā noteiktā kārtībā.

20. Par šī darba aizsardzības un ugunsdrošības plāna prasību ievērošanu/īstenošanu/realizēšanu atbildīgs ir būvuzņēmēja atbildīgais būvdarbu vadītājs.

21. Darba aizsardzības un ugunsdrošības prasību ievērošanas/īstenošanas/realizēšanas uzraudzību, atbilstoši šim darba aizsardzības un ugunsdrošības plānam, veic darba aizsardzības koordinators. Darba aizsardzības koordinators regulāri apseko būvlaukumu un piedalās darbu plānošanas sapulcēs, ja nepieciešams sniedz konsultācijas un rekomendācijas darba aizsardzības un ugunsdrošības jautājumos.

22. Par montāžas/nojaukšanas zonu sauc vietu, kurā iespējama kravas krišana, uzstādot un nostiprinot konstrukcijas vai nojaucamos elementus. Konstrukciju pārvietojot ar celtni, bīstamās zonas robežas nosaka horizontālais attālums no kravas iespējamās krišanas vietas. Bīstamās zonās brīdinājuma zīmes novietotas uz pagaidu ierīkotā nožogojuma, ne retāk kā 5 m.

23. Būvlaukuma bīstamās zonas un transporta kustības zonas jānodrošina ar uzrakstiem, brīdinājuma zīmēm un signāliem.

24. Būvlaukums, ejas un nobrauktuves tajā un nojaukšanas darbu vietās arī nakts laikā ir jāapgaismo.

25. Diennakts tumšajā laikā pieļaujama celtniecības – montāžas darbu veikšana pie darba vietu mākslīgā apgaismojuma, kurš atbilst sanitāri tehnisko normu prasībām.

26. Pagaidu elektroapgādes ārējai instalācijai izmanto izolētu vadu, kuru pakar 2,5 m virs darba vietām, 3,5m virs ejām un 6,0m virs brauktuves. Ja instalāciju ierīko zemāk par 2.5m virs zemes, grīdas līmenī, tad elektriskos vadus ievieto caurulēs vai kārbās.

27. Vispārējā apgaismojuma gaismekļus, kuri pievienoti 127V un 220V sprieguma barošanas avotam – uzstāda vismaz 2,5m augstumā virs zemes vai grīdas līmeņa.

28. Būvniecības laikā teritorijā tiks ierīkots viens darba drošības stends.

5. Darba aizsardzības pasākumi

5.1. Organizātoriskie pasākumi

1. Nodrošināt darbu vadītāju ar:
   - nepieciešamo dokumentāciju (būvdarbu žurnālu, darba aizsardzības žurnālu, atļauju būvniecības darbiem u.t.t.);
   - projektu (ēkas fasādes apliecinājuma karti).
2. Atļaujas saņemšanai būvniecības darbiem dokumentu sagatavošanas laikā izstrādāt rīkojumu par atbildīgo personu, kura tiks iecelta un būs atbildīga par darba drošību, ugunsdrošību un elektrodrošību.
3. Sagatavot darba drošības žurnālu un veikt instruktāžu darba vietā ar atzīmi žurnālā:
   - par Objektā būvniecības darbu veidiem un ar visiem būvniecības darbos nodarbinātām personām.
4. Veikt drošības pasākumus, lai uz ēkas jumta netiktu veikti citi darbi un tajā neatrastos nepiederošas personas (skat. skaidrojošā apraksta 2.2.punktu).

5.2. Tehniskie pasākumi

1. Nodrošināt, lai Objektā neatrastos nepiederošas personas (skat. skaidrojošā apraksta 2.2.punktu).
2. Stingri sekot, lai būvniecības darbus veicošie darbinieki, izmantotu individuālos darba aizsardzības līdzekļus, neatkarīgi no veicamā darba.
3. Būvobjektā, celtniecības vagoniņā un uz jumta noteiktajā vietā, jāatrodas pirmās medicīniskās palīdzības sniegšanas aptieciņai, kā arī uzziņu un dažādu avārijas dienestu izsaukumu telefonu numuriem.

5.3. Riska novērtējums

1. Darba vides riska novērtēšanu darbā ik dienu un ik mirkli, apzināti un neapzināti, veic gan darba devējs, gan nodarbinātie.

2. Riska novērtēšana ir preventīva rakstura process ar mērķi – atklāt darba vidē esošos riska faktorus (problēmas), kas jau tagad apdraud vai nākotnē var apdraudēt nodarbināto drošību un veselību.

3. Riska novērtēšanas rezultātā tiek identificēti darba vidē pastāvošie riski un noteikti nepieciešamie darba aizsardzības pasākumiem, kas ir vērsti uz atklāto darba vides risku novēršanu vai samazināšanu.

5.3. Ņemt vērā iespējamos riska faktorus

1. Darbu vadītājam stingri sekot visu drošības tehnikas pasākumu ievērošanai.

2. Nodrošināt, instruēt klātesošos un iesaistītos darbiniekus – *pirms darbu sākuma izklāstīt dienas darbu uzdevumus un izskaidrot, pievērst uzmanību riska faktoriem.*

3. Ēku ceļ no apakšas uz augšu, krītošie, kā arī atāķējušies celtniecības izstrādājumi – *bīstamo zonu norobežo ar nožogojumu, uzstāda brīdinājuma plāksnes.*

4. Palielināts putekļu daudzums – *tehnisko iespēju robežās, laistīt ar ūdeni.*

5. Strādājot ar atskaldāmiem āmuriem – liels troksnis – *lietot ausu aizbīdņus vai austiņas.*

6. Transporta kustība – *ātruma ierobežojums, kustības virziens un norādošās zīmes.*

7. Cilvēciskais faktors – *instruktāžas, aizrādījumi.*

6. Darba aizsardzības plāns

6.1. Organizatoriskie pasākumi

1. Rīkojums par atbildīgo personu.

2. Instruktāžas veikšana Objektā. Jāiepazīstas ar celtniecības darbu plānu un darba apjomu, drošiem darba paņēmieniem.

6.2. Darba aizsardzības plāns

1. Organizatoriskie pasākumi:

- nepieciešamā Objekta dokumentācija, Objekta plāni, tehniskā dokumentācija;
- rīkojums par atbildīgo personu;
- instruktāža Objektā;
- pārvietošanās teritorijā;
- bīstamo iekārtu glabāšana;
- sanitāro noteikumu izpilde;
- tualetes telpas;
- ģērbtuves;
- ūdens – dzeršanai, higiēnai.

2. Ugunsdrošības noteikumu ievērošana:

- ugunsdzēšamie aparāti;
- ūdens ņemšanas vieta;
- smēķēšanas vieta;
- evakuācijas plāns.

6.3. Tehniskie pasākumi

1. Nodrošināt un sekot, lai tiktu izmantoti individuālie aizsardzības līdzekļi: galvas ķiveres, jakas un darba apavi, cimdi, virves, drošības jostas (ja nepieciešams).
2. Ierobežojumi – Inventāra celtniecības nožogojums.
3. Uzstādīt norādes zīmes.

7. Vides aizsardzības prasības

Nr. p.k.	Prasību ievērošana	Pasākumi	Atbildīgais par izpildi
1.	Nodrošināt likumdošanā noteikto prasību par troksni, tā ievērošanu	1.Neveikt darbus ar paaugstinātu trokšņa līmeni pēc plkst. 20:00. 2. Nepieciešamības gadījumā, savlaicīgi informēt (rakstiski) blakus esošos iedzīvotājus par darbiem, kuru rezultātā paaugstinās trokšņa līmenis.	Darbuzņēmēja atbildīgā persona
2.	Nodrošināt, ka Objekta teritorija nav piesārņota un piegružota ar būvatkritumiem	1. Konteineru savlaicīga pasūtīšana. 2. Pareiza būvmateriālu nokraušana un uzglabāšana. 3. Neatbilstošo materiālu uzglabāšana paredzētajā vietā. 4. No piegādātāja pieprasīt līgumu vai plānu par būvatkritumu apsaimniekošanu.	Darbuzņēmēja atbildīgā persona
3.	Izmešu gaisā rašanās	Būvlaukumā pieļaujama tādas tehnikas darbība, kura atbilst likumdošanā noteiktajām prasībām un ir atbilstošā ekspluatācijas kārtībā.	Darbuzņēmēja atbildīgā persona

8. Būvniecības ilgums

Būvniecības ilgumu nosaka pasūtītājs (SIA „DDzKSU" Iepirkuma procedūras būvniecības darbiem veikšana laikā). Izvērstu būvdarbu kalendāro grafiku sastāda būvuzņēmējs darbu veikšanas projektā.

Darbaspēka, mehānismu un būvmateriālu plūsma tiek plānota tā, lai būvniecība iekļautos plānotajos termiņos.

Lai panāktu ražošanas līdzekļu efektīvu izmantošanu, būvniekam jāparedz šādi pasākumi:

- savlaicīga visu sagatavošanas darbu izpilde, lai nodrošinātu pamatdarbu racionālu norisi;
- jāplāno galveno būvdarbu mehanizācija un racionāla tehnoloģija;
- jāizmanto plūsmas metodi būvdarbu tehnoloģisko procesu veikšanai;
- racionāli jāizvēlas brigādes un posma sastāvs katra būvdarbu procesa veikšanai.

9. Fotofiksācija

Att. Nr.1. Ēka pa asi „3-5”

Att. Nr.2. Ēka pa asi „B-E”

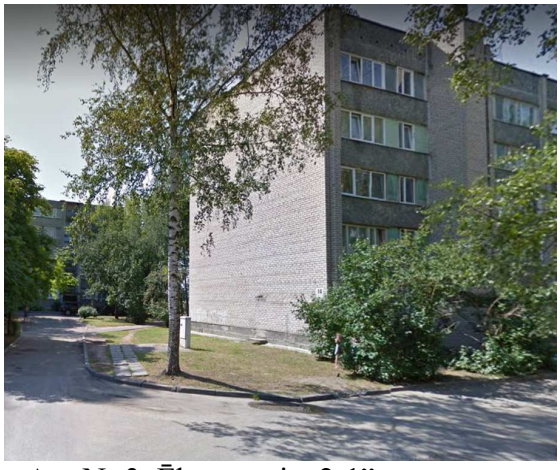

Att. Nr.3. Ēka pa asi „2-1”

Att. Nr.4. Ēka pa asi „5-3”

Att. Nr.6. Ēka pa asi „A-C”

Izstrādāja: R.Latkovska

RASĒJUMU SARAKSTS

N.P.K	Lapas nosaukums	MARKA
1	Vispārīgie rādītāji	DOP-1
2	Būvdarbu ģenerālplāns	DOP-2
3	Aizsardzības jumtiņa AJ1 shēma.	DOP-3
4	Aizsardzības jumtiņa AJ2 shēma	DOP-4

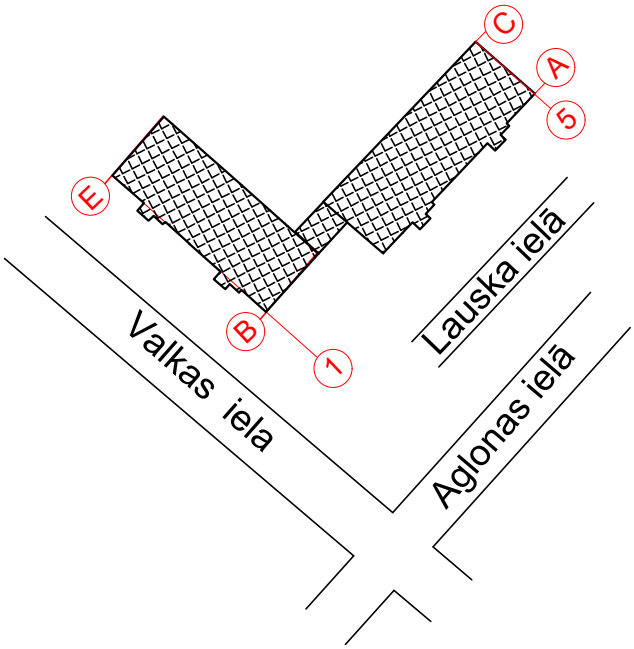

Šī būvprojekta DOP daļas risinājumi atbilst Latvijas būvnormatīvu un citu normatīvo aktu, kā arī tehnisko vai īpašo noteikumu prasībām

DOP daļas vadītāja R.Latkovska 3-01209
(vārds, uzvārds, sertifikāta Nr.)

09.2017.
(datums)

(paraksts)

IZMANTOTO UN PIEVIENOTO DOKUMENTU SARAKSTS

DOP sadaļa izstrādāta saskaņā ar Latvijā spēkā esošiem normatīvajiem dokumentiem, būvnormatīviem :

LR "Būvniecības likums"; MK Nr. 500 "Vispārīgie būvnoteikumi"; MK Nr. 529 „Ēku būvnoteikumi"; LBN 202-15 „Būvprojekta saturs un noformēšana"; MK Nr. 1620 „Noteikumi par būvju klasifikāciju"; MK Nr. 92 „Darba aizsardzības prasības, veicot būvdarbus"; MK Nr. 143 Darba aizsardzības prasības, strādājot augstumā; Darba aizsardzības līkums; MK Nr. 749 „Apmācības kārtība darba aizsardzības jautājumos"; MK Nr. 660 „Darba vides iekšējās uzraudzības veikšanas kārtība"; MK Nr. 238 „Ugunsdrošības noteikumi"; MK. Nr.400 „Darba aizsardzības prasības drošības zīmju lietošanā"; LVS EN 1991-1-1 „Iedarbes uz konstrukcijām"; LVS EN 1995-1-1 „Koka konstrukciju projektēšana".

Piezīmes:

1.Doto lapu apskatīt kopā ar DOP daļas lapām un DOP sadaļas skaidrojošo aprakstu.

2.Šis rasējumu komplekts nav izmantojams citu objektu projektēšanai un būvniecībai bez saskaņošanas ar SIA "DDzKSU".

Amats	Uzvārds	Paraksts	Datums	Projekta nosaukums				
				Ēkas fasādes apliecinājuma karte dzīvojamās mājas Lauska ielā 14, Daugavpilī, jumta seguma nomaiņai				
DOP daļas vadīt	R.Latkovska		09.2017.	Lapas nosaukums				
Izstrādāja	R.Latkovska		09.2017.	Vispārīgie rādītāji				
				Proj. stadija	Marka	Lapa	Lapas	2017
				BP	DOP	1	4	SIA "DDzKSU" Reģ. Nr. LV41503002485, Būv.kom.-2401-RA, Liepājas ielā 21, Daugavpilī, LV-5417, tālr.54-07260.

BŪVDARBU ĢENERĀLPLĀNS M 1:500

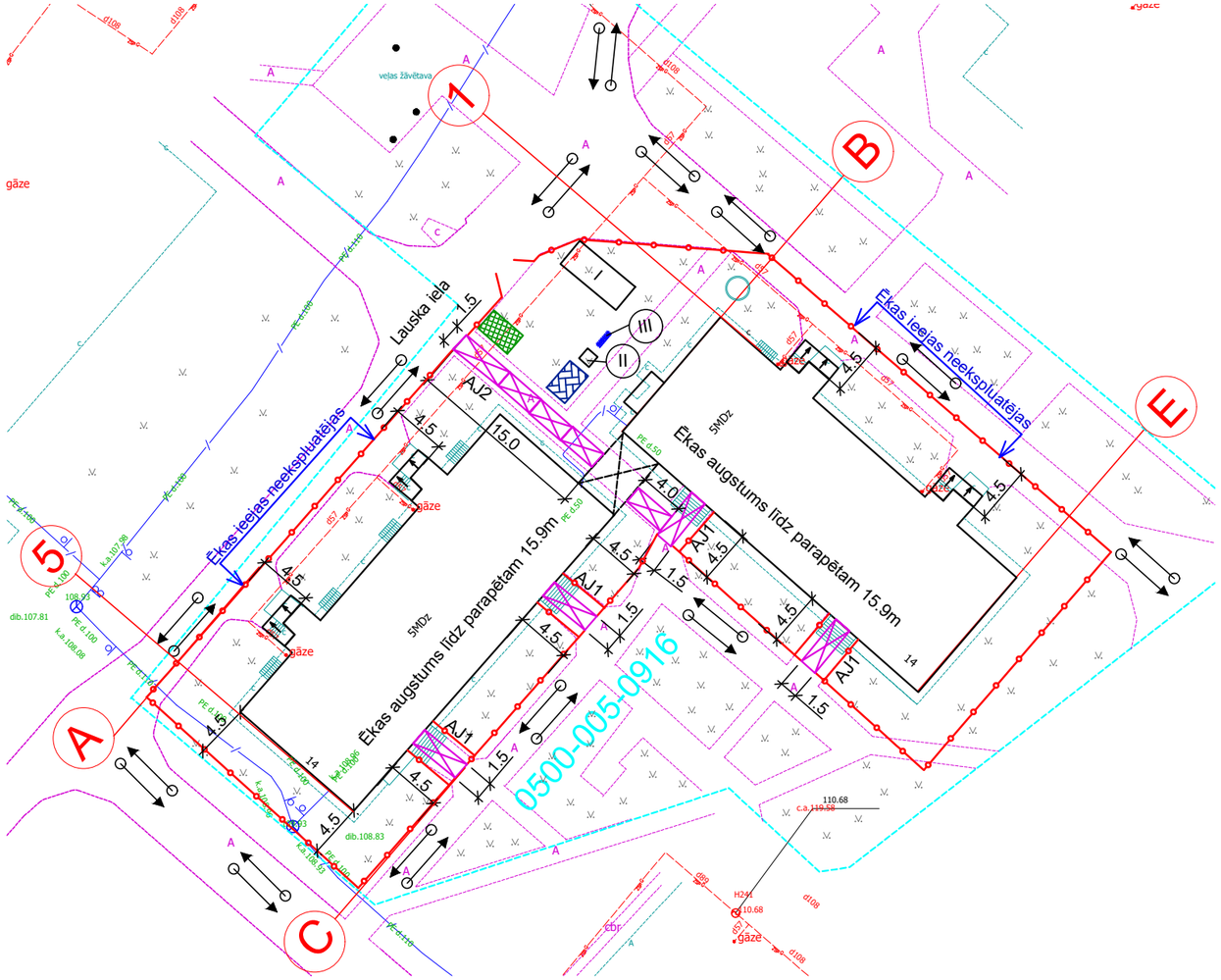

ĒKU UN BŪVJU EKSPLIKĀCIJA

N.p.k.	Ēku un būvju nosaukumi	Tip. projekts	Stāvu skaits	Apbūves platība m²	Būv-kubatūra m³	Uguns notur. pakāpe.	Būves klasif. kodi (CC)
	Esošās ēkas un būves						
1	5.st.dzīvojamā māja	-	5	855,0	–	U2A	11220102

PIEŅEMTO APZĪMĒJUMU TABULA

Nosacītie apzīmējumi	Nosaukums	Daudzums	Piezīmes
	Esošās ēkas un būves	–	
	Aizsardzības jumtiņš (AJ1, AJ2)	–	Detaliz. DOP3,DOP4
	Būvmateriālu nokraušanas vieta	–	
	Būvgružu konteiners (2.6x1.7x1.6m*)	1 gab.	moduļa tipa
	Autotransporta kustības virziens	–	
	Inventāra celtniecības nožogojums (sekcijas platums 3,5m, augstums 2,0m)	245,0*t.m	

PAGAIDU ĒKU UN BŪVJU EKSPLIKĀCIJA

Nr P/K	Nosaukums	Mērvienība	Daudzums	Piezīmes
I	Celtniecības vagoniņš	15,0-22,5m2	1gab.	moduļa tipa
II	Tualete	1,3m2	1gab.	moduļa tipa
III	Darba aizsardzības inventāra stends	–	1gab.	

7.Būvlaukumā (uz jumta) būvdarbu laikā ir nepieciešams lai būtu katram ugunsnedrošam aparātam - ugunsdzēsības aparāts DA-6, ABC un aptieciņa. Būvlaukumā (pie pagaidu ēkām) ēkā Nr. I „Celtniecības vagoniņš" ir jābūt vienam ugunsdzēsības aparātam DA-6, ABC un aptieciņai.
8.Pēc būvlaukuma sagatavošanas darbu pabeigšanas, bet pirms būvdarbu uzsākšanas pieaicināt SIA „DDzKSU" speciālistus, norīkotu būvuzraugu, objekta darba aizsardzības koordinatoru pagaidu aprīkojuma pārbaudei.
Būvdarbu veikšanas projekta būvdarbu ģenerālplānu, ja nepieciešams saskaņot ar nepieciešamām iestādēm.
9. Saskaņā ar MK Nr.500 „Vispārīgie būvnoteikumi" punkta Nr.100 apakšpunktu Nr.100.12. būvdarbu vadītājam ir pienākums nodrošināt, lai būvlaukumā netiktu ielaistas un neuzturētos nepiederošas personas, kā arī saskaņā ar MK. 92 „Darba aizsardzības prasības, veicot būvdarbus" 16.punkta 16.6.app. projekta izpildes koordinatoram ir pienākums veikt nepieciešamos pasākumus, lai nepieļautu nepiederošo personu uzturēšanos būvlaukumā. **Sakarā ar iepriekšminēto izvietot pie ieejām uz jumtu (bēniņos), aizlieguma zīmi Nr.2.6. saskaņā ar MK. Nr.400 „Darba aizsardzības prasības drošības zīmju lietošanā**".**
Par nepiederošo personu tiek uzskatīta ikviena persona, kura nav saistīta ar būvuzņēmēju darbuzņēmuma līgumu, neattiecas pie SIA „DDzKSU" speciālistiem, ne norikots būvuzraugs. Nepiederošo personu piekļūšana būvobjektā ir iespējama tikai ar atbildīga būvdarbu vadītāja vai projekta izpildes koordinatora atļauju, pārvietošanas būvobjektā ir iespējama tikai ar pavadības personu (personām) un jābūt apģērbtēm individuāliēm aizsardzības līdzekļiem.
10.Būvmateriālu piegāde uz jumtu paredzēta ar autotorņi vai autoceltni, ka arī caur esošo jumta lūku, autotorņa/autoceltņa izvietošanu un nožogošanu parada būvuzņēmējs DVP izstrādāšanas laikā.
11.Aizliegts mest atkritumus no jumta!

Ugunsdzēsības aparāts.

Primārās palīdzības zīme
Nr.8.1.**

Uzlīmēt zīmes uz celtniecības vagoniņa durvīm un jumta noteiktajā vietā, kur tiks izvietoti ugunsdzēšamais aparāts un aptieciņa.

Nr.2.6.**
Aizlieguma zime

Piezīmes:
1.Doto lapu apskatīt kopā ar DOP daļas lapām un DOP sadaļas skaidrojošo aprakstu.
2.Darbu uzņēmējs pirms būvdarbu uzsākšanas saskaņā ar LBN 310-14 „Darbu veikšanas projekts" 3. punktu „Darbu veikšanas projektu izstrādā pēc visu būvatļaujas nosacījumu izpildes un pirms attiecīgo būvdarbu uzsākšanas. Izstrādājot darbu veikšanas projektu, ievēro darbu organizēšanas projektā norādīto, ja tāds ir izstrādāts", BET BET BŪVUZŅEMĒJS IR TIESĪGS NOMAINĪT DOP PROJEKTA NORĀDĪJUMUS UN IZSTRĀDĀT CITUS RISINĀJUMUS DVP PROJEKTĀ, IPRIEKŠ SASĶAŅOJOT TOS AR PASŪTĪTĀJU (SIA „DDzKSU" SPECIĀLISTIEM).
3.Sabojātos segumus, elementus, aprīkojumus (zāliens, asfalta segums, ceļa akmens, bruģis, kāpņu telpas apdare vai konstruktīvie elementi, un t.t.), kuri radās būvniecības laikā, atjaunot pilnā apjomā.
4.Būvdarbu veikšanas laikā autotransporta vadītājiem, ievērot MK. Nr.279 „Ceļu satiksmes noteikumi".
5.Būvniecības laikā radušos sadzīves, būvniecības un bīstamos atkritumus savākt īpaši tam paredzētās vietās un apsaimniekošanu veikt saskaņā ar LR „Atkritumu apsaimniekošanas likumu".
6.Obligāti pēc atļaujas saņemšanas būvniecības darbiem, bet pirms būvlaukuma sagatavošanas darbu uzsākšanas, izvietot pie ēkas visām ieejām paziņojumus, ka tuvākajā laikā tiks uzsākti būvniecības darbi un pagalma teritorijā tiks uzstādīts darba drošības aprīkojums.

Amats	Uzvārds	Paraksts	Datums	Projekta nosaukums	Ēkas fasādes apliecinājuma karte dzīvojamās mājas Lauska ielā 14, Daugavpilī, jumta seguma nomaiņai			
DOP daļas vadīt.	R.Latkovska		09.2017.	Lapas nosaukums	Būvdarbu ģenerālplāns			
Izstrādāja	R.Latkovska		09.2017.					
				Proj. stadija	Marka	Lapa	Mērogs	2017
				BP	DOP	2	1:500	SIA "DDzKSU"
								Reģ. Nr. LV41503002485, Būv.kom.-2401-RA, Liepājas ielā 21, Daugavpilī, LV-5417, tālr.54-07260.

AIZSARDZĪBAS JUMTIŅA AJ1
KONSTRUKCIJA
M 1:50

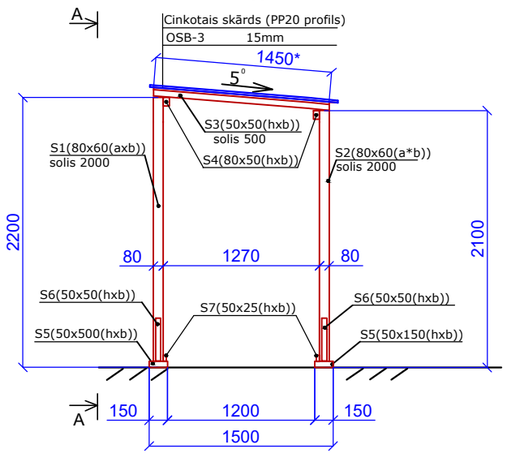

GRIEZUMS "A-A"
M 1:50

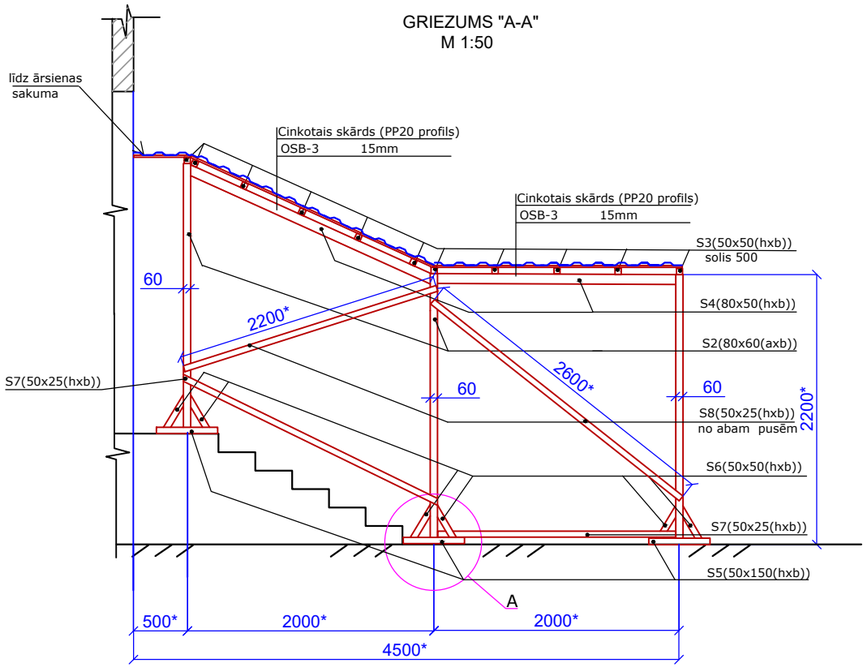

MEZGLS "A"
M 1:20

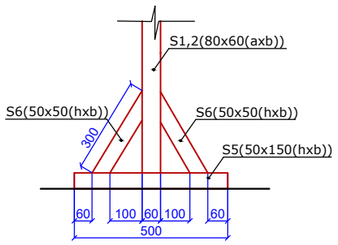

MATERIĀLU SPECIFIKĀCIJA

Pozicija	Standarts	Stiprības klase LVS EN 338	Nosaukums Šķērsgriezums (mm)	Skaits	Garums m		Apjoms m³		Piezīmes
					Vienam elem.	Kopā elem.	Vienam elem.	Kopā elem.	
			AIZSARDZĪBAS JUMTIŅŠ AJ1 4gab						
			SPECIFIKĀCIJA VIENAM AIZSARDZĪBAS JUMTIŅAM AJ1 1gab						
S1	LVS EN 14081-1	C14	Koka brusa 80x60 (axb)	3	2,2	6,6	0,011	0,033	
S2	LVS EN 14081-1	C14	Koka brusa 80x60 (axb)	3	2,1	6,3	0,01	0,03	
S3	LVS EN 14081-1	C14	Koka brusa 50x50 (hxb)	11	1,45	14,5	0,004	0,044	solis 500
S4	LVS EN 14081-1	C14	Koka brusa 80x50 (hxb)	2	4,2	8,4	0,017	0,034	
S5	LVS EN 14081-1	C14	Koka brusa 50x150 (hxb)	6	0,5	3,0	0,004	0,024	
S6	LVS EN 14081-1	C14	Koka brusa 50x50 (hxb)	12	0,3	3,6	0,0008	0,01	
S7	LVS EN 14081-1	C14	Koka brusa 50x25 (hxb)	-	8,8	-	-	0,011	
S8	LVS EN 14081-1	C14	Koka brusa 50x25 (hxb)	-	10,0	-	-	0,013	
			KOPĀ					0,2	
	LVS EN 300	–	OSB t=15mm	7,0m2					
	LVS EN 14783	–	PP 20 skārda profils 0,5mm	7,0m2					

Piezīmes:
1.Doto lapu apskatīt kopā ar DOP projekta lapām un DOP sadaļas skaidrojošo aprakstu.
2.Visi izmēri doti milimetros.
3.Aizsardzības jumtiņu konstrukcija aprēķināta saskaņā ar LVS EN 1991-1-1, LVS EN 1995-1-1 uz sniega slodzi Daugavpils pilsētai un uz krītošo priekšmetu ar masu līdz 0,5 kg.
4.Jumtiņa konstrukcijas savienošanai izmantos naglas vai pašgriezējskrūves ar vai bez nagla plāksnēm, stiprinājuma elementiem jāatbilst ES standartiem un prasībām.
5.Visus izmērus precizēt uz vietas.
6.Atļauts izmantot citu aizsardzības jumtiņu konstrukciju, iepriekš izstrādājot konstruktīvos rasējumus un saskaņojot tos ar Pasūtītāju (SIA „DDzKSU").

Amats	Uzvārds	Paraksts	Datums					
				Projekta nosaukums	Ēkas fasādes apliecinājuma karte dzīvojamās mājas Lauska ielā 14, Daugavpilī, jumta seguma nomaiņai			
DOP daļas vadītājs	R.Latkovska		09.2017.	Lapas nosaukums	Aizsardzības jumtiņa AJ1 shēma			
Izstrādāja	R.Latkovska		09.2017.					
				Proj. stadija	Marka	Lapa	Mērogs	2017
				BP	DOP	3	1:50 1:20	SIA "DDzKSU"
								Reģ. Nr. LV41503002485, Būv.kom.-2401-RA, Liepājas ielā 21, Daugavpilī, LV-5417, tālr.54-07260.

AIZSARDZĪBAS JUMTIŅA AJ2
KONSTRUKCIJA
M 1:50

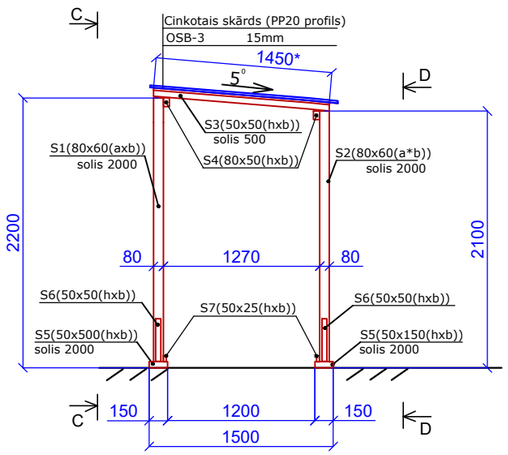

MEZGLS "B"
M 1:20

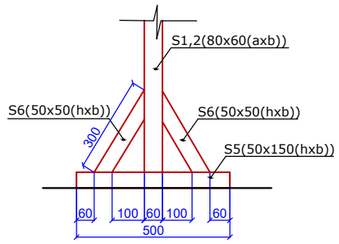

GRIEZUMS "C-C"
M 1:50

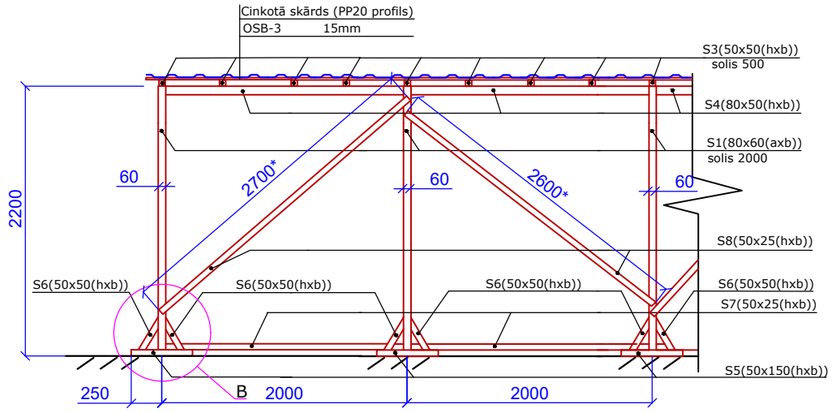

GRIEZUMS "D-D"
M 1:50

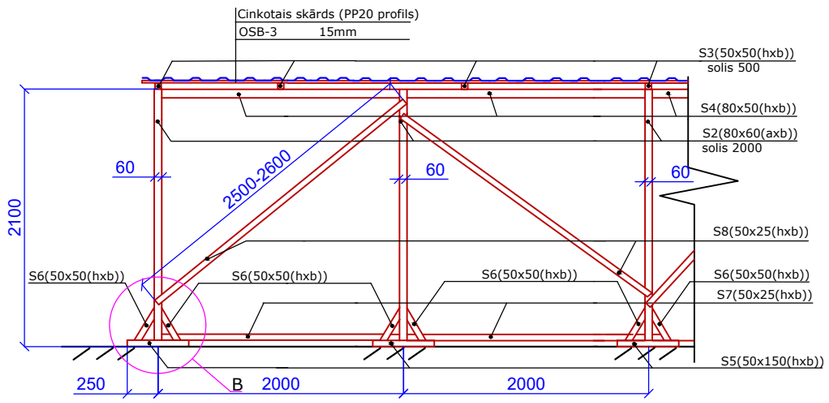

MATERIĀLU SPECIFIKĀCIJA

Pozicija	Standarts	Stiprības klase LVS EN 338	Nosaukums Šķērsgriezums (mm)	Skaits	Garums m		Apjoms m³		Piezīmes
					Vienam elem.	Kopā elem.	Vienam elem.	Kopā elem.	
AIZSARDZĪBAS JUMTIŅAM AJ2 - 19,0 t.m.									
S1	LVS EN 14081-1	C14	Koka brusa 80x60 (axb)	10	2,2	2,2	0,011	0,11	
S2	LVS EN 14081-1	C14	Koka brusa 80x60 (axb)	10	2,1	2,1	0,01	0,1	
S3	LVS EN 14081-1	C14	Koka brusa 50x50 (hxb)	39	1,45	56,6	0,004	0,16	solis 500
S4	LVS EN 14081-1	C14	Koka brusa 80x50 (hxb)	38t.m.	-	-	-	0,16	
S5	LVS EN 14081-1	C14	Koka brusa 50x150 (hxb)	20	0,5	10,0	0,004	0,08	
S6	LVS EN 14081-1	C14	Koka brusa 50x50 (hxb)	40	0,3	12,0	0,0008	0,032	
S7	LVS EN 14081-1	C14	Koka brusa 50x25 (hxb)	38,0t.m.	-	-	-	0,048	
S8	LVS EN 14081-1	C14	Koka brusa 50x25 (hxb)	49,0t.m.	-	-	-	0,062	
			KOPĀ	-	-	-	-	0,752	
	LVS EN 300	–	OSB t=15mm	27,6m2					
	LVS EN 14783	–	PP 20 skārda profils 0,5mm	27,6m2					

Piezīmes:
1.Doto lapu apskatīt kopā ar DOP projekta lapām un DOP sadaļas skaidrojošo aprakstu.
2.Visi izmēri doti milimetros.
3.Aizsardzības jumtiņu konstrukcija aprēķināta saskaņā ar LVS EN 1991-1-1, LVS EN 1995-1-1 uz sniega slodzi Daugavpils pilsētai un uz krītošo priekšmetu ar masu līdz 0,5 kg.
4.Jumtiņa konstrukcijas savienošanai izmantos naglas vai pašgriezējskrūves ar vai bez nagla plāksnēm, stiprinājuma elementiem jāatbilst ES standartiem un prasībām.
5.Visus izmērus precizēt uz vietas.
6.Atļauts izmantot citu aizsardzības jumtiņu konstrukciju, iepriekš izstrādājot konstruktīvos rasējumus un saskaņojot tos ar Pasūtītāju (SIA „DDzKSU”).

Amats	Uzvārds	Paraksts	Datums	Projekta nosaukums	Ēkas fasādes apliecinājuma karte dzīvojamās mājas Lauska ielā 14, Daugavpilī, jumta seguma nomaiņai			
DOP daļas vadīt.	R.Latkovska		09.2017.	Lapas nosaukums	Aizsardzības jumtiņa AJ2 shēma			
Izstrādāja	R.Latkovska		09.2017.					
				Proj. stadija	Marka	Lapa	Mērogs	2017
				BP	DOP	4	1:50 1:20	SIA "DDzKSU"

Reģ. Nr. LV41503002485, Būv.kom.-2401-RA,
Liepājas ielā 21, Daugavpilī, LV-5417, tālr.54-07260.